1 GRUPPO LAVAGGIO
2 GRUPPO VASCA
3 GRUPPO RISCIACQUO
4 GRUPPO BOILER DISTRIBUZIONE ACQUA
5 QUADRO ELETTRICO
6 SPORTELLO
7 BASAMENTO
8 CARROZZERIA
9 GRUPPO BREAK TANK/CVP-S
10 CARROZZERIA CVP-S

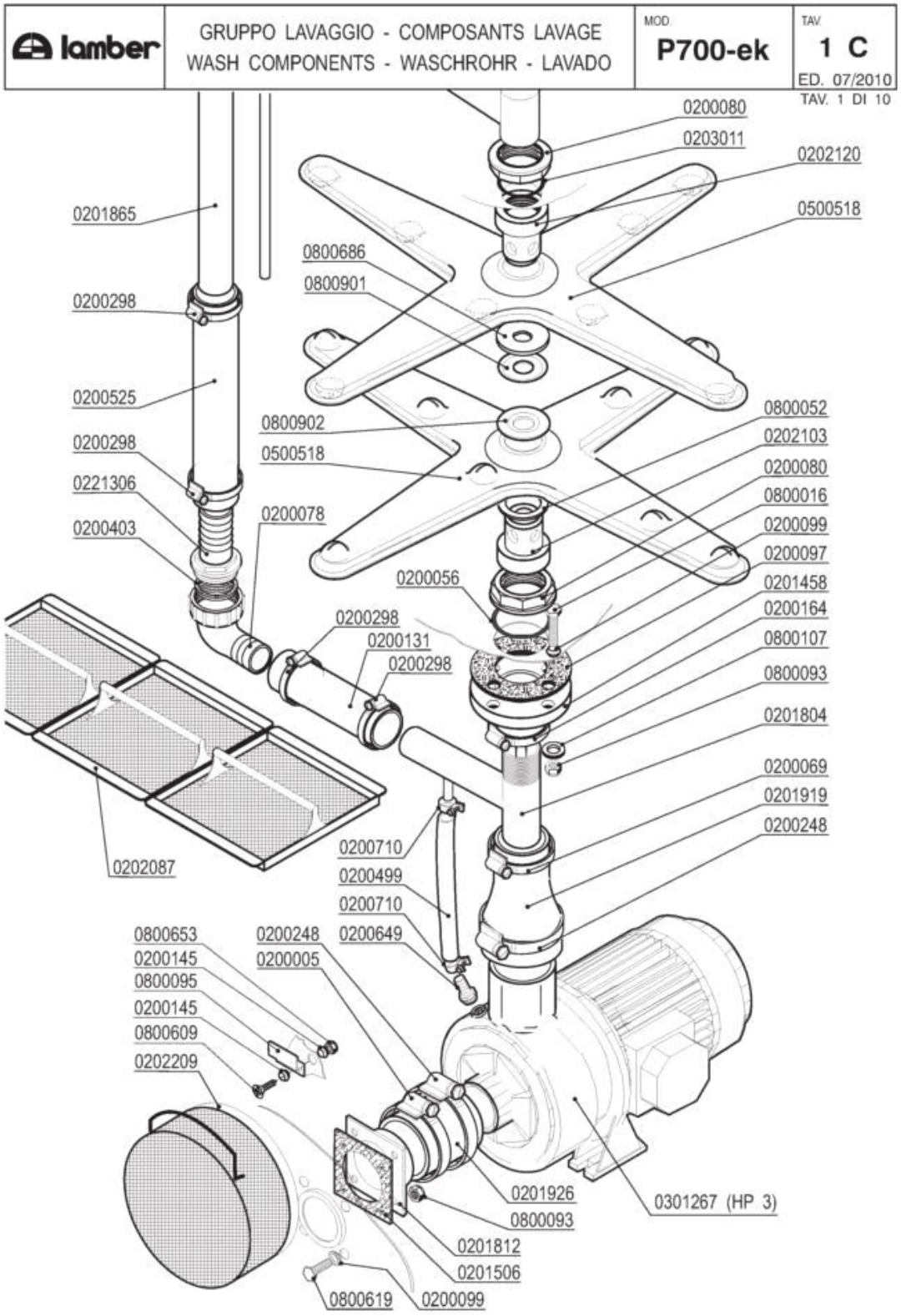
lamber
GRUPPO LAVAGGIO - COMPOSANTS LAVAGE
WASH COMPONENTS - WASCHROHR - LAVADO
MOD.
P700-ek
TAV.
1 C
ED. 07/2010
TAV. 1 DI 10
0200080
0203011
0202120
0500518
0201865
0800686
0800901
0200298
0200525
0800902
0500518
0800052
0202103
0200080
0800016
0200099
0200097
0201458
0200164
0800107
0800093
0201804
0200069
0201919
0200248
0200298
0221306
0200403
0200078
0200056
0200298
0200131
0200298
0202087
0200710
0200499
0200710
0200649
0800653
0200145
0800095
0200145
0800609
0202209
0200248
0200005
0201926
0800093
0201812
0201506
0800619
0200099
0301267 (HP 3)

Codice	Descrizione	
0200005	Fascetta 50-70	
0200056	OR 144 pilette 1" 1/4	
0200069	Fascetta 40-60	
0200078	Raccordo scarico 1"1/4x32 2121 PP	
0200080	Ghiera 1"1/42190	
0200097	Guarnizione gomma 105x45x3 4F Rif.167	
0200099	Guarnizione Nyltite M8	
0200131	Manicotto Radior 30x100 F 1854-94	
0200145	Guarnizione Nyltite M5	
0200164	Fascetta 32-50	
0200248	Fascetta 60-80	
0200298	Fascetta 25-40	
0200403	Guarnizione piana 38x27x2 3794	
0200499	Tubo gomma 12x19,5 food quality	
0200525	Tubo RADIOR d.i.30	
0200649	Portagomma ricircolo pompe DWO 5002	
0200710	Fascetta robusta 14-27/12.7	
0201458	Flangia a manicotto 1"1/4 d.115 ribass.	
0201506	Guarnizione 100x100xsp.3 F.72 3451	
0201804	Collettore lavaggio risciacquo L25	
0201812	Flangia esterna pompa HP3 LP 4090-4089	
0201865	Collettore lav.ris.sup.P700-2000 5611	
0201919	Manicotto ridotto ELLE 4666 60x43x150	
0201926	Manicotto aspirante d.80-h.50 P700 9208	
0202087	Filtro cassetto anterioreP700-PT800 9078	
0202103	Testina lavaggio d.18 4F NSF	
0202120	Testina lavaggio d.22 4F NSF	
0202209	Filtro aspirazione MATIC-ELLE	
0203011	OR 6162 lavaggio superiore F	
0221306	Portagomma diritto 1"1/4X32	
0301267	Elettropompa Hp 3 DWO 300 - P700	
0500518	Mulinello lavaggio P700 4 BRACCI 7781	
0800016	Vite inox TEM8x40	
0800052	Rondella teflon 57x41x2	
0800093	Dado autobloccante M8 zincato	
0800095	Fermo asta traino Matic	
0800107	Rondella piana OT diam.8	
0800619	Vite inox TEM8x20 testa h.2,2	
0800653	Dado inox autobloccante M5	
0800686	Rondella nylon 50x22,2x2 2782-96	
0800901	Disco inox mulinello 50x22,2 2781	
0800902	Disco inox mulinello L25 2987 d.18	

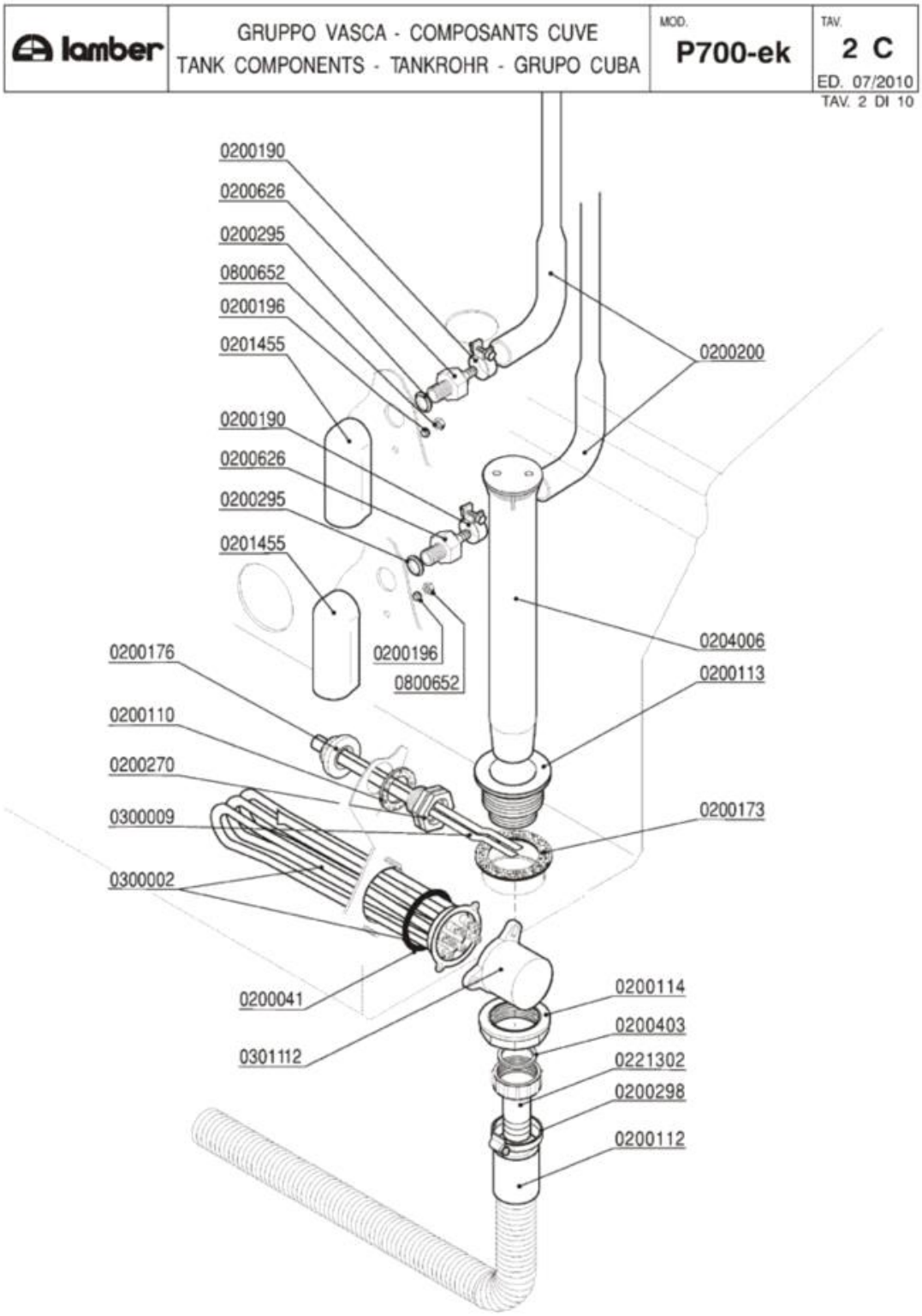
lamber
GRUPPO VASCA - COMPOSANTS CUVE
TANK COMPONENTS - TANKROHR - GRUPO CUBA
MOD.
P700-ek
TAV.
2 C
ED. 07/2010
TAV. 2 DI 10
0200190
0200626
0200295
0800652
0200196
0201455
0200200
0200190
0200626
0200295
0201455
0200196
0800652
0204006
0200176
0200113
0200110
0200270
0200173
0300009
0300002
0200114
0200041
0200403
0301112
0221302
0200298
0200112

Codice	Descrizione	
0200041	OR 6225 resistenza boiler	
0200110	Guarnizione piana 31x21x2	
0200112	Tubo scarico d.28 DIR.C/317	
0200113	Piletta scarico 007 Rif.18	
0200114	Dado piletta scarico 2" 2190	
0200173	Guarnizione gomma 75x58x2 Rif.19	
0200176	Dado 1/2" 2190	
0200190	Fascetta collare benzina 13x15	
0200196	Guarnizione Nyltite M3	
0200200	Tubo a pipa per pressostato	
0200270	Guaina 1/2" ES25 doppia 7x8x120	
0200295	Guarnizione Nyltite M12	
0200298	Fascetta 25-40	
0200403	Guarnizione piana 38x27x2 3794	
0200626	Portagomma trappola aria ELLE 3381	
0201455	Trappola d'aria anteriore L=85 mm	
0204006	Troppopieno P700-2000 5508	
0221302	Raccordo scarico diritto 1"1/4x32	
0300002	Resistenza 4500W/3 230/400V flangia inox	
0300009	Molla a frizione Rif.134	
0301112	Copriresistenza 1 elemento 3x6mm	
0800652	Dado inox autobloccante M3	

lamber	GRUPPO RISCIACQUO - COMPOSANTS RINCAGE RINSE COMPONENTS-NACHSPÜLROHR-ENJUAGUE	MOD. P700-ek	TAV. 3 C ED. 07/2010 TAV. 3 DI 10

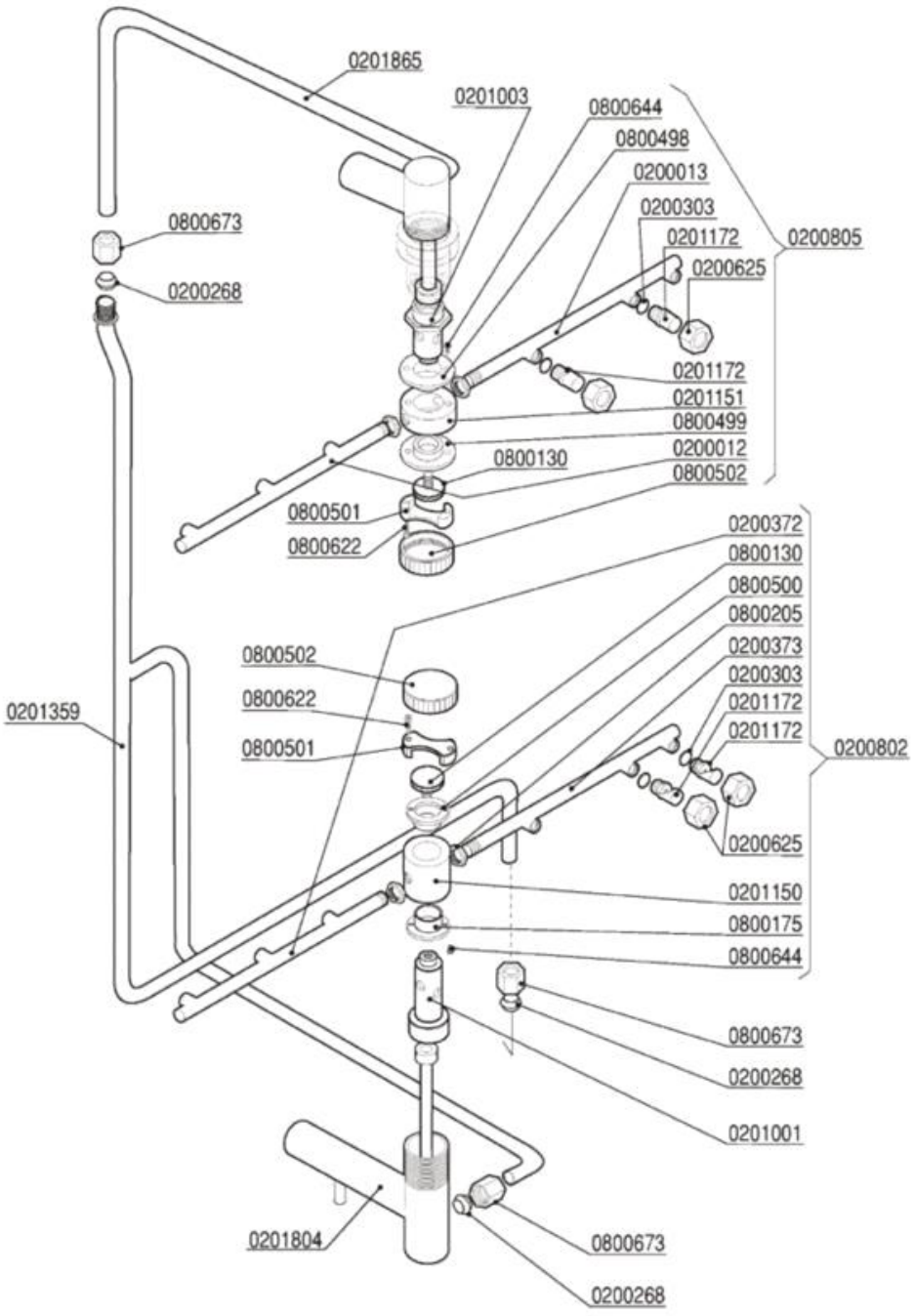

Codice	Descrizione	
0200012	Braccio di risciacquo 230mm DX cesto 50	
0200013	Braccio di risciacquo 230mm SX cesto 50	
0200268	Bicono TEFLON 3/8"x12	
0200303	OR 2021 ugelli risciacquo mescola FDA	
0200372	Braccio di risciacquo P700 DX	
0200373	Braccio di risciacquo P700 SX	
0200625	Ghiera inox fissaggio ugelli 2611	
0200802	*SOSTITUITO DA 0200859 inf / 0200860 sup	
0200805	**SOSTITUITO DA 0200862**	
0201001	Perno risciacquo infe.LP/P700 2019/94	
0201003	Perno risciacquo sup.rotante 2608/96 NSF	
0201150	**CODICE ESAURITO***	
0201151	Testina risciacquo rotante 2142	
0201172	Ugello risciacquo inox foro 1,2 2609	
0201359	Condotta risciacquo est.P700-2000 5612	
0201804	Collettore lavaggio risciacquo L25	
0201865	Collettore lav.ris.sup.P700-2000 5611	
0800130	Vite mulinello risc.rot.super.671/88	
0800175	Bussola mulinello risc.LP d.16.2 2018	
0800205	Dado inox M12x1 E16S5	
0800498	Bussola mul.risc.PTFE/C25% d.16.2 2143	
0800499	Bussola mul.risc.PTFE/C25% d.13.3 2606	
0800500	***SOSTITUITO DA 0800499***	
0800501	Blocchetto vite mulinello risc.sup.7366	
0800502	Coperchio vite mul.risc.sup.7898	
0800622	Vite inox TPSTCR M3X16	
0800644	Vite inox TPSTCR M3x8	
0800673	Dado bicono ottone 3/8"x12	

lamber	GRUPPO BOILER DISTRIBUZIONE ACQUA SURCHAUFFEUR - BOILER - BOILER	MOD. P700-ek	TAV. 4 C ED. 07/2010 TAV. 4 DI 10

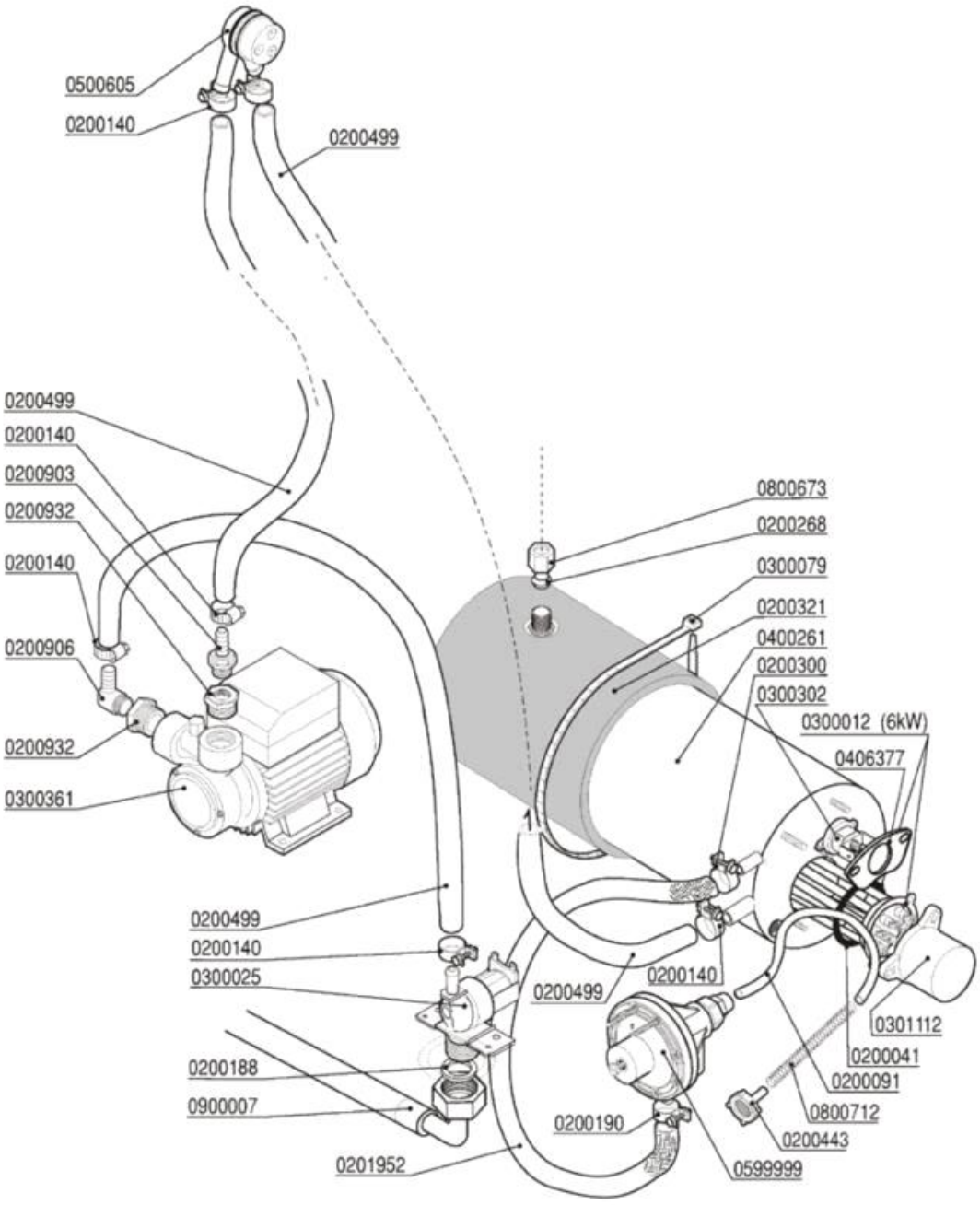

Codice	Descrizione	
0200041	OR 6225 resistenza boiler	
0200091	Tubo cristallo PP 4x6	
0200140	Fascetta collare 17x19	
0200188	Guarnizione gomma 25x16x2	
0200190	Fascetta collare benzina 13x15	
0200268	Bicono TEFLON 3/8"x12	
0200300	Fascetta collare benzina 15x17	
0200321	Coibentazione boiler 9lt 2129	
0200443	Filtro fondo dos.idrico 3000	
0200499	Tubo gomma 12x19,5 food quality	
0200903	Portagomma OT 1/2x16	
0200906	Portagomma OT a gomito 1/2x15	
0200932	Manicotto ridotto OT 1"Mx1/2F	
0201952	Tubo dos./boiler silicone/inox L=55cm	
0300012	Resistenza 6000W/3 230/400V flangia inox	
0300025	Elettrovalvola 1 via 329069	
0300079	Fascetta coib. boiler 5231-540-78	
0300302	Termostato unipolare riarmo 105º BN5	
0300361	Elettropompa Hp 0,5 PQM60BZ OT	
0301112	Copriresistenza 1 elemento 3x6mm	
0400261	Boiler 8lt L25	
0406377	Piastrina termostato boiler DSP 7267	
0500605	Valvola rompivuoto DVGW GD	
0599999	Dosatore brillantante MOD.3000	
0800673	Dado bicono ottone 3/8"x12	
0800712	Molla inox 160mm per tubo brillantante	
0900007	Tubo carico inox 3/4" DVGW/SVGW	

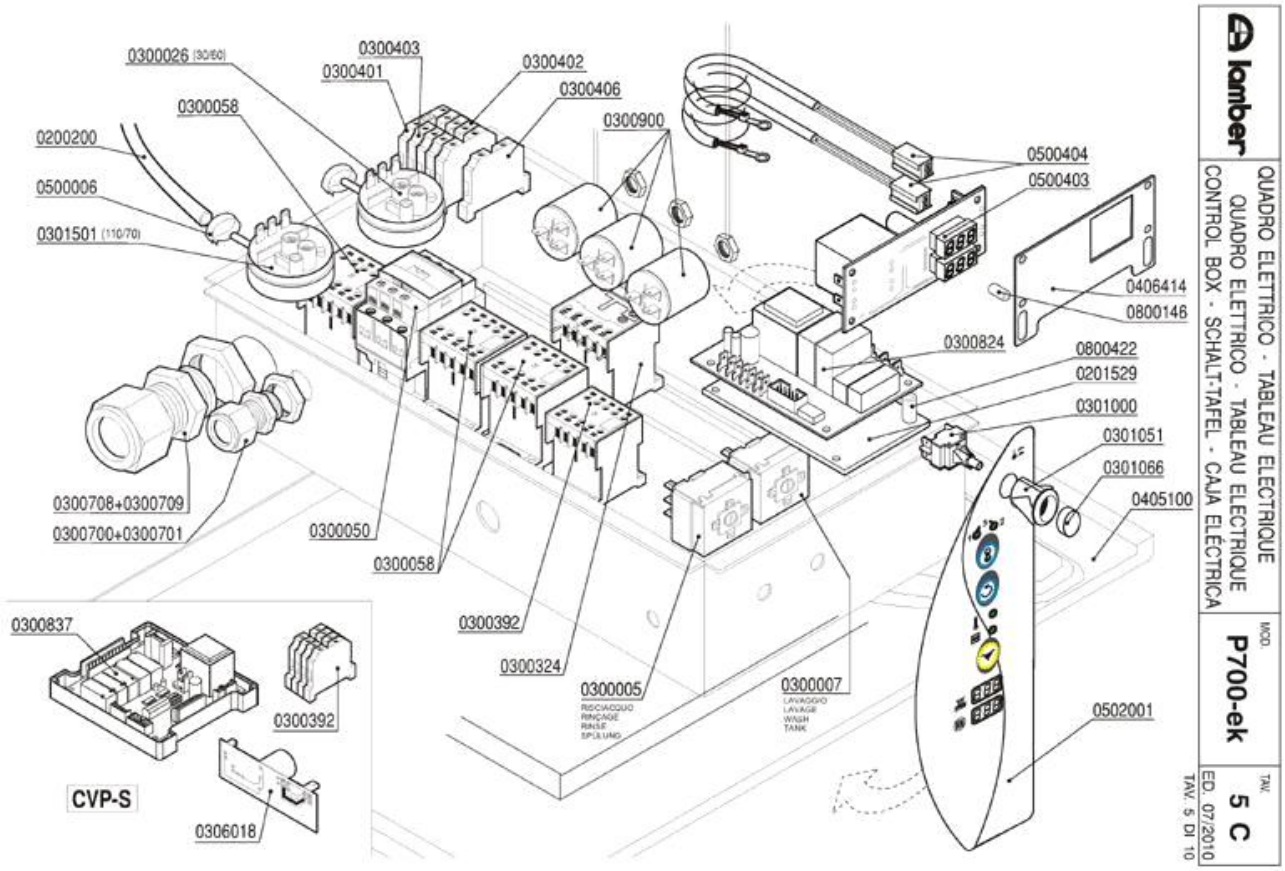
0300026 (30/60)
0300403
0300401
0300402
0300406
0300058
0300900
0200200
0500006
0301501 (110/70)
0500404
0500403
0406414
0800146
0300824
0800422
0201529
0301000
0301051
0301066
0405100
0300708+0300709
0300700+0300701
0300050
0300058
0300392
0300324
0300005
RISCIACQUO
RINCAGE
RINSE
SPÜLUNG
0300007
LAVAGGIO
LAVAGE
WASH
TANK
0502001
0300837
0300392
CVP-S
0306018
lamber
QUADRO ELETTRICO - TABLEAU ELECTRIQUE
QUADRO ELETTRICO - TABLEAU ELECTRIQUE
CONTROL BOX - SCHALT-TAFEL - CAJA ELÉCTRICA
MOD.
P700-ek
TAV.
5 C
ED. 07/2010
TAV. 5 DI 10

Codice	Descrizione	
0200200	Tubo a pipa per pressostato	
0201529	Piastrina isolante timer 7461	
0300005	Termostato 90ºC c.2000 1NONC boiler IMIT	
0300007	Termostato 80ºC c.2100V.1NANC vasca IMIT	
0300026	Pressostato 60/30 16A 1NONC	
0300050	Contattore 25A 4NO 230V 50Hz 2172	
0300058	Contattore 20A 4NO 230V LC1-K0610M7 TEL.	
0300324	Relé termico 3,7-5,5 16A	
0300392	Contattore 16A 3NO1NC AUX LS07.01	
0300401	Morsetto 6 mmq Terra Giallo-Verde	
0300402	Morsetto 6 mmq beige	
0300403	Morsetto 6 mmq neutro blu	
0300406	Morsetto 4 mmq rosso	
0300700	Pressacavo PG 13,5	
0300701	Controdado PG13,5	
0300708	Pressacavo PG29	
0300709	Controdado PG29	
0300824	Timer elettronico lavastoviglie ...-ek	
0300837	Timer L305-CV 5	
0300900	Filtro antidisturbo 411135001	
0301000	Interruttore bip. 0V 2N0 16 amp COMPLETO	
0301051	Supporto tasto ovale	
0301066	Tasto verde ovale	
0301501	Pressostato 110/70	
0306018	Scheda buzzer LC305-CV	
0406414	Squadretta termom.elettronici L25 7658	
0500006	Fascetta SNP2/CLIC 11,5-13,5	
0500403	Termometro doppio elettronico 230V	
0500404	Sonda termometro elettronico	
0502001	Tastiera membrana ELLE L25ek	
0800146	Distanziale AVP M3x10 term.digit.GI.	
0800422	Distanziale filettato FF01 4080 15	

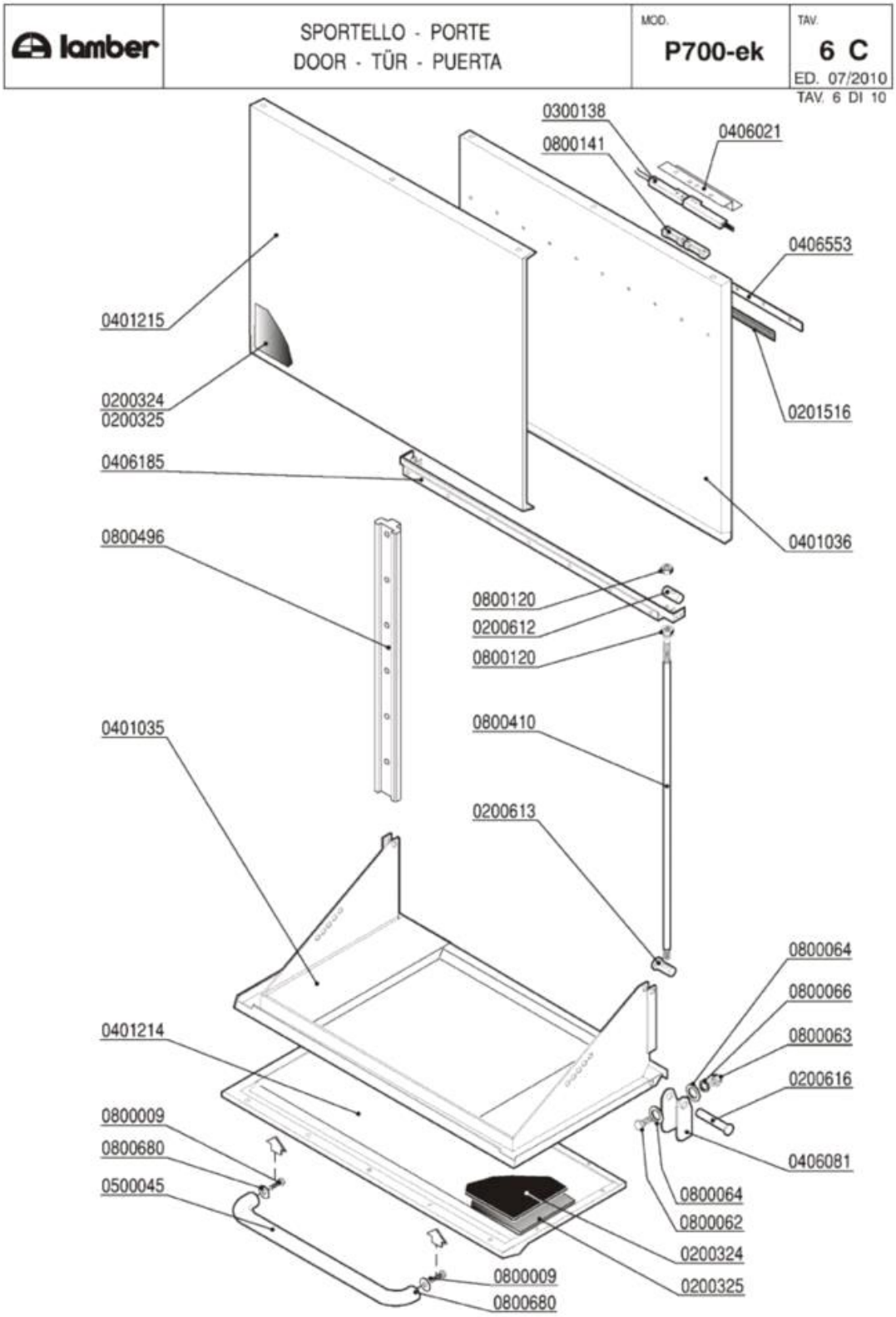
lamber
SPORTELLO - PORTE
DOOR - TÜR - PUERTA
MOD.
P700-ek
TAV.
6 C
ED. 07/2010
TAV. 6 DI 10
0300138
0800141
0406021
0406553
0401215
0200324
0200325
0201516
0406185
0401036
0800496
0800120
0200612
0800120
0401035
0800410
0200613
0800064
0800066
0800063
0200616
0401214
0800009
0800680
0500045
0406081
0800064
0800062
0200324
0200325
0800009
0800680

Codice	Descrizione	
0200324	Pannello termoisolante 500x500x5 PE/R30	
0200325	Pannello fonoassorbente 500x500x8 MTP/30	
0200612	Grano tirante sportello sup.LP6-31 2651	
0200613	Grano tirante sportello inf.LP6-31 2651	
0200616	Perno staffa sportello LP6 2650	
0201516	Profilo EPDM per sportelli MATIC-LINEAR	
0300138	Micro contatto magnetico 1NO +0800142	
0401035	Sportello inferiore P700-2000 5496	
0401036	Sportello superiore P700 5501	
0401214	Pannello sportello inferiore P700 6264	
0401215	Pannello sportello superiore P700 5502	
0406021	Squadretta micro porta MATIC 3177	
0406081	Staffa sportello inferiore LP 2649	
0406185	Sgocciolatoio P700 5500	
0500045	Maniglia sportello laterale PT 5122	
0800009	Vite inox TEM8x15	
0800062	Vite inox TEM6x20	
0800063	Dado inox M6	
0800064	Rondella piana inox diam.6x18	
0800066	Rondella grower inox diam.6	
0800120	Dado inox M8	
0800141	Magnete rettang.plastoferrite M303	
0800410	Tirante sportello LP6-LP31 2652	
0800496	Guida scorrimento sport.sup LP6-31 2653	
0800680	Rondella piana inox 8X24	

lamber	BASAMENTO - SOCLE BASE - SOCKEL - BASAMENTO	MOD. **P700-ek**	TAV. **7 C** ED. 07/2010 TAV. 7 DI 10

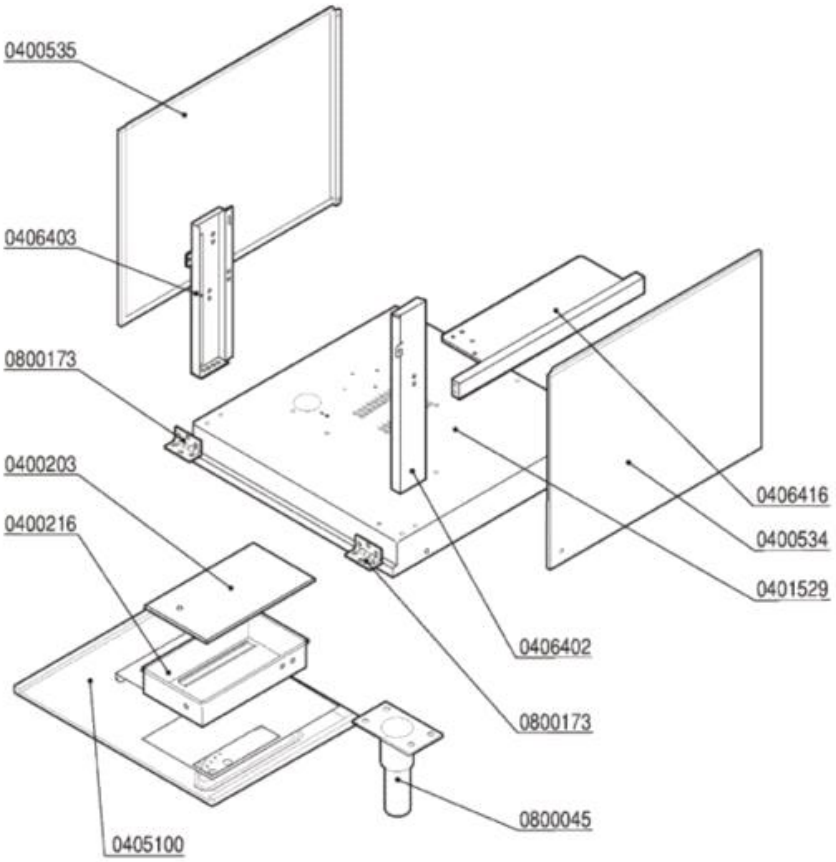

Codice	Descrizione	
0400203	Coperchio cassetta ELLE	
0400216	Cassetta cablaggio ELLE 1185-91	
0406402	Sostegno anteriore DX bas.L25 7512	
0406403	Sostegno anteriore SX bas.L25 7273	
0800045	Piedino inox 2"x160 100x85x2,5	
0800173	Cerniera pannello anteriore ELLE	

lamber	CARROZZERIA - CARROSSERIE HOOD - KARROSSERIE - CARROCERÍA	MOD. P700-ek	TAV. 8 C ED. 07/2010 TAV. 8 DI 10

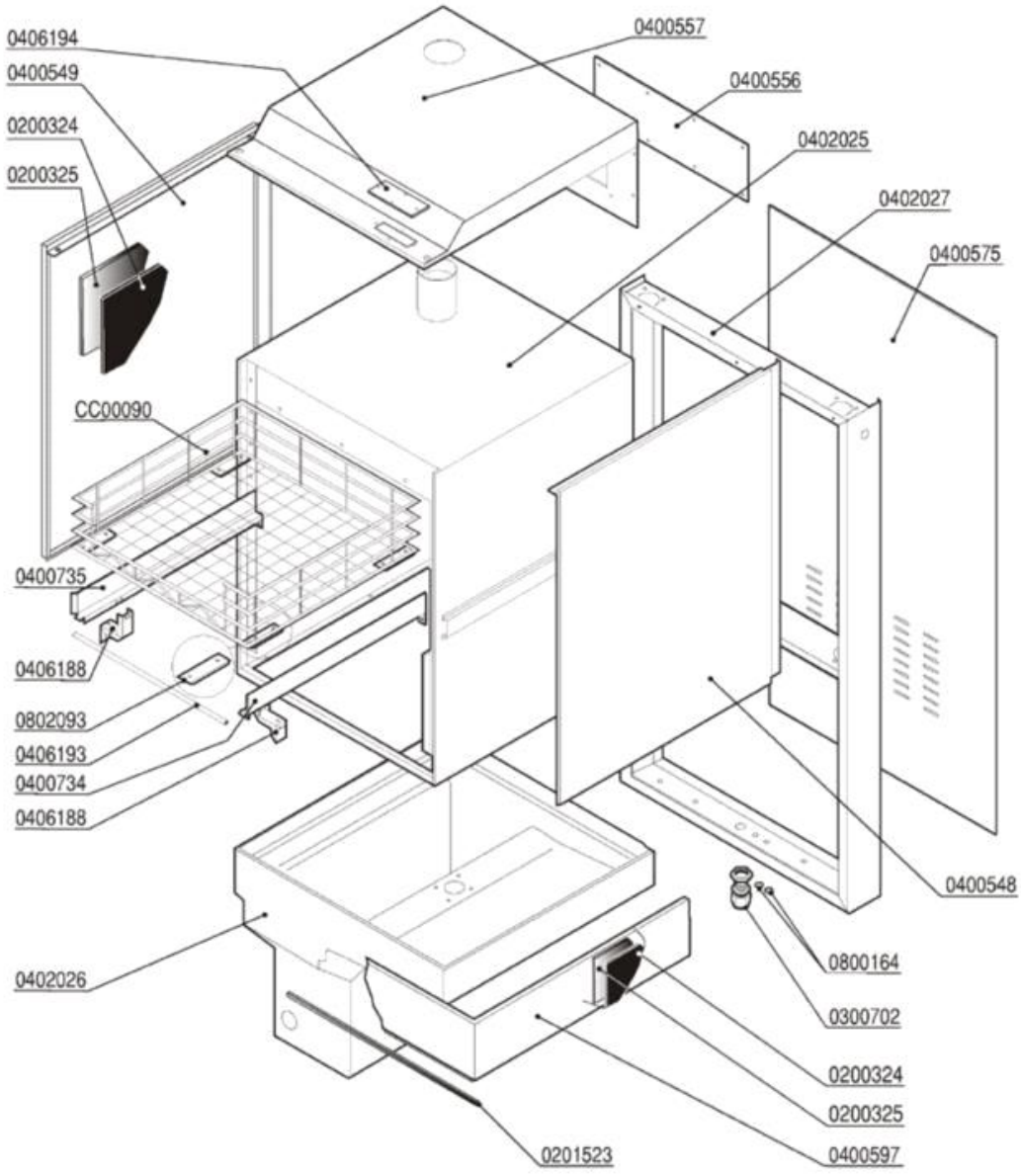

Codice	Descrizione	
0200324	Pannello termoisolante 500x500x5 PE/R30	
0200325	Pannello fonoassorbente 500x500x8 MTP/30	
0201523	Profilo adesivo POR 15x8	
0300702	Pressacavo PG16	
0400548	Pannello laterale DX P700-2000 5510	
0400549	Pannello laterale SX P700-2000 5510	
0400575	Pannello retro P700-2000 5514	
0400734	Guida portacestello dx P700 5503	
0400735	Guida portacestello sx P700 5503	
0402027	Colonna P700-2000 5481	
0406188	Supporto guida P550-P700	
0406193	Traverso ant.guida cestello P700	
0406194	Piastrina cava ispezione micro LP 5587	
0800164	Boccola dosatore risciacquo	
0802093	Pattino teflon cestello LP 2044	
CC00090	Cestello inox 640x670 P700 CLP-64	

lamber	GRUPPO BREAK TANK/CVP-S - COMPOSANTS BREAK TANK/CVP-S BREAK TANK COMPONENTS/CVP-S BREAK TANK-ROHR/CVP-S - GRUPO BREAK TANK/CVP-S	MOD. P700-ek CVP-S	TAV. 9 C ED. 07/2010

TAV. 9 DI 10

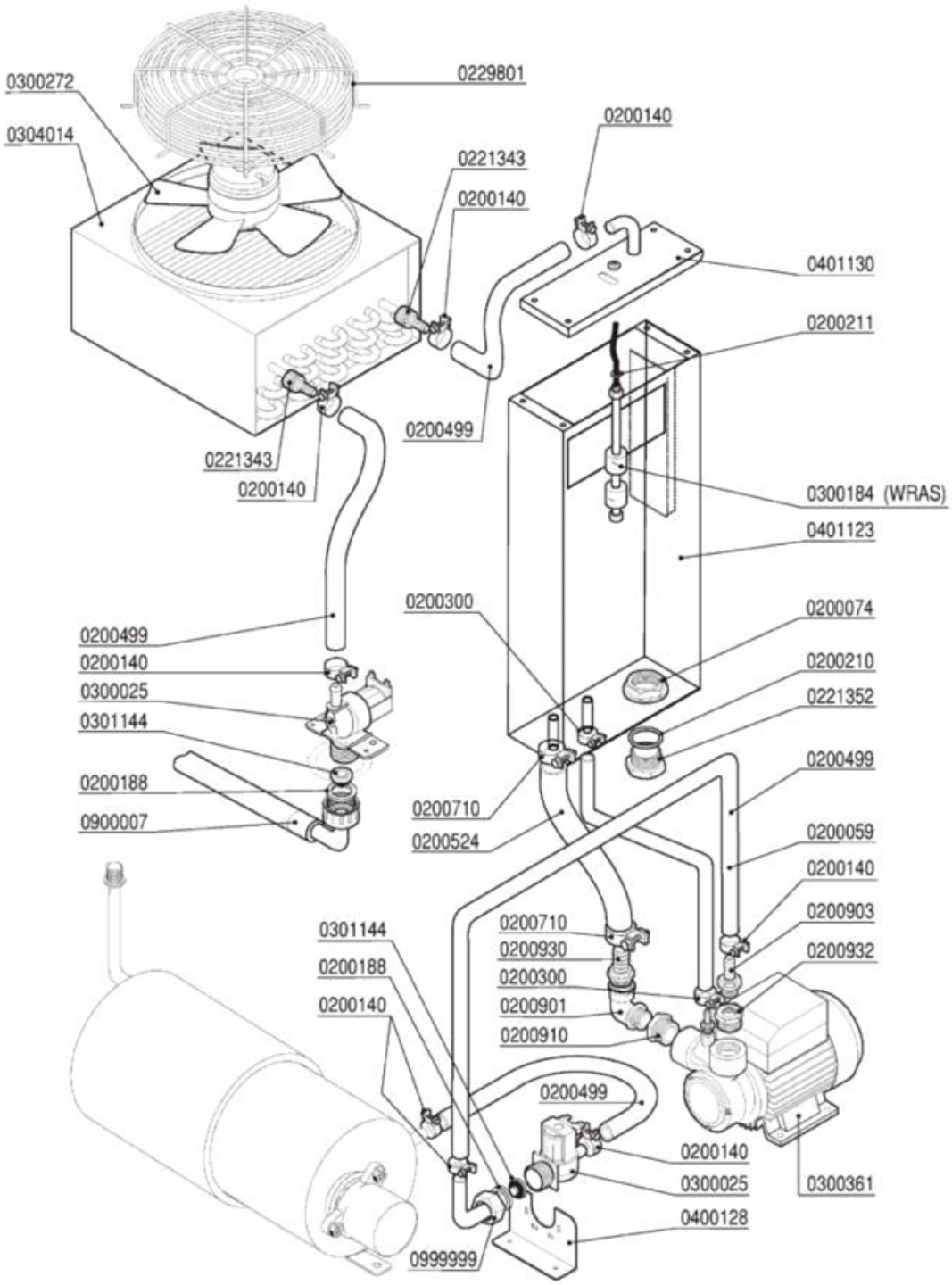

Codice	Descrizione	
0200059	Tubo gomma 10x17 food quality	
0200074	Dado PP 1" 2190	
0200140	Fascetta collare 17x19	
0200188	Guarnizione gomma 25x16x2	
0200210	OR 4125 Colonna lav.SRMR-cil.soll.d.35mm	
0200211	OR 3030 Livelli A81/Tappo M10x1	
0200300	Fascetta collare benzina 15x17	
0200499	Tubo gomma 12x19,5 food quality	
0200524	Tubo THERMOPRESS D.20x30,5	
0200710	Fascetta robusta 14-27/12.7	
0200901	Gomito OT 3/4 MF	
0200903	Portagomma OT 1/2x16	
0200910	Gomito OT 1/2 FF	
0200930	Portagomma diritto OT 3/4x20	
0200932	Manicotto ridotto OT 1"Mx1/2F	
0221343	Portagomma diritto c/ghiera 1/2"x10	
0221352	SOSTITUITO DA 0200935**********	
0229801	Griglia protezione ventilatore L305-CV	
0300025	Elettrovalvola 1 via 329069	
0300184	Controllo 2 livelli BREAK TANK WRAS	
0300272	Motoventilatore LC-305 A4S250-AA02-01	
0300361	Elettropompa Hp 0,5 PQM60BZ OT	
0301144	Riduttore pressione 10 Litri/Min	
0304014	Batteria L305-CV	
0400128	Supporto elettrovalvola	
0401123	Vasca BREAK TANK P700 7873-7874-7875	
0900007	Tubo carico inox 3/4" DVGW/SVGW	
0999999	Portag.gomito/ghiera 3/4x12 2121	

lamber	CARROZZERIA CVP-S - CARROSSERIE CVP-S HOOD CVP-S - KARROSSERIE CVP-S CARROCERÍA CVP-S	MOD. P700-ek CVP-S	TAV. 10 C ED. 07/2010 TAV. 10 DI 10

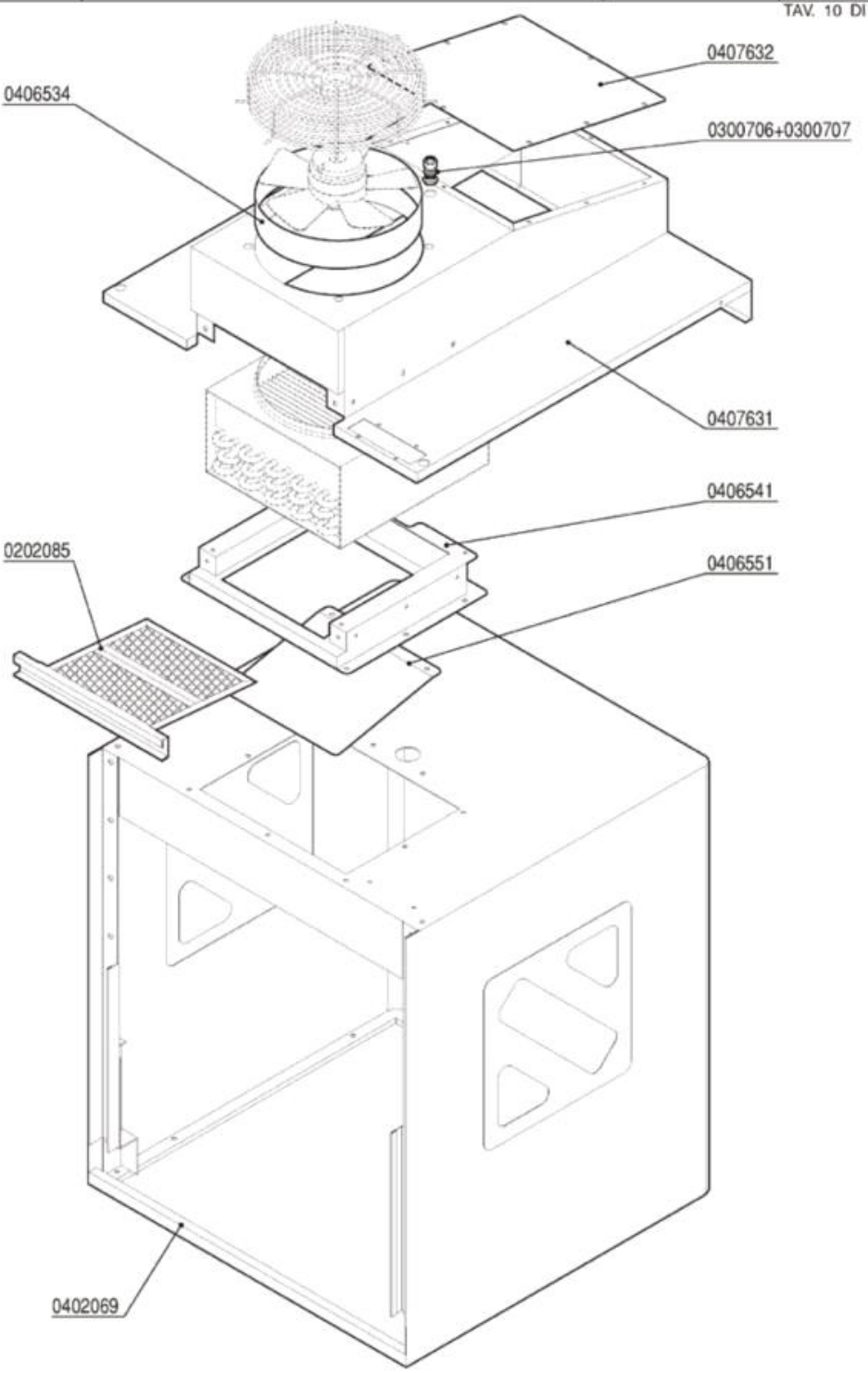

Codice	Descrizione	
0300706	Pressacavi "HEICO" PG7	
0300707	Controdado PG7 "HEICO"	