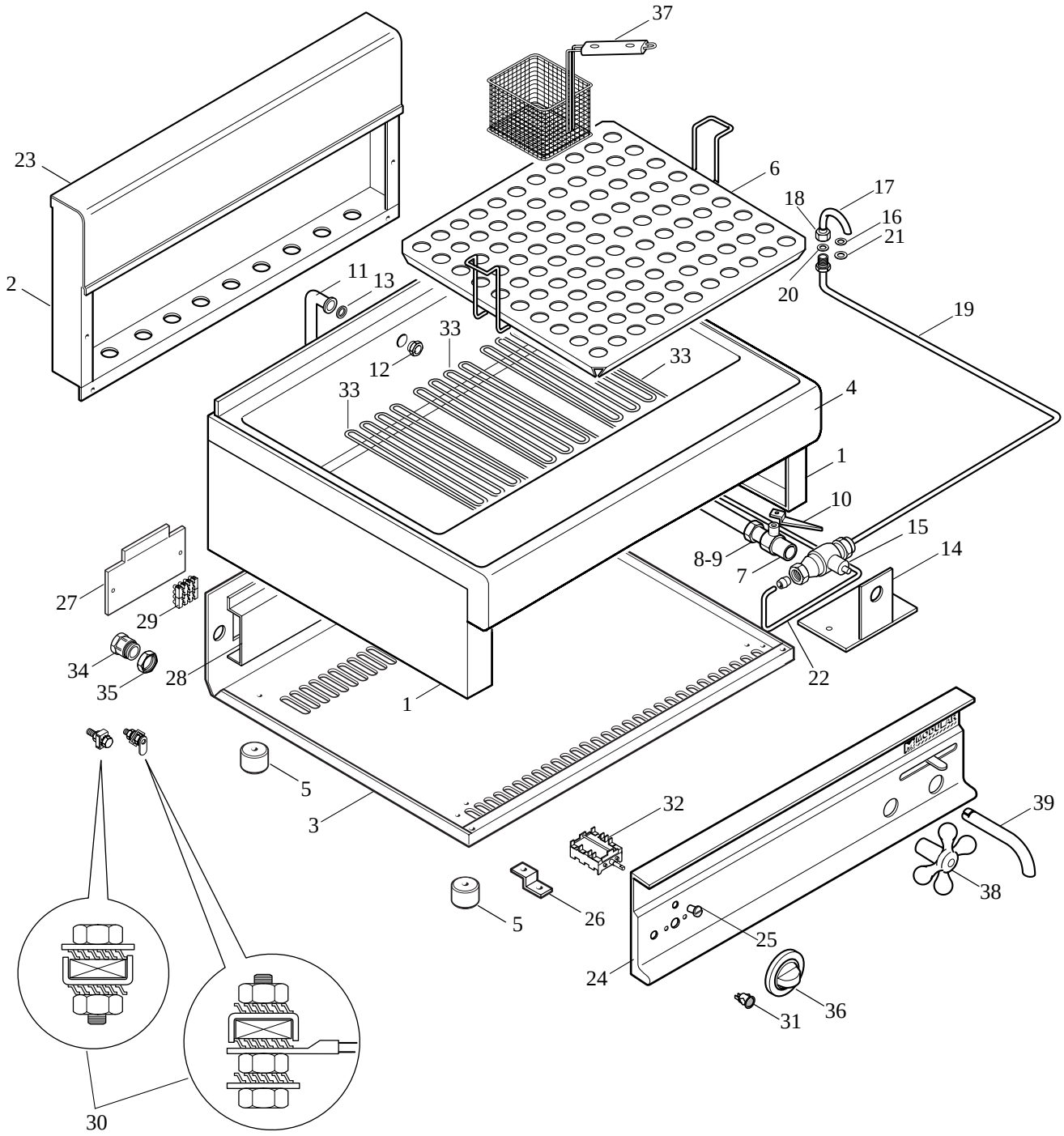
37
23
6
17
18
16
21
2
11
13
20
19
33
12
33
33
4
1
10
15
8-9
7
14
27
29
34
35
28
22
1
5
3
32
39
5
26
38
25
24
36
31
30

MODULAR

LISTA RICAMBI

cod. 253.954.00

CUOCIPASTA ELETTRICO

MOD. 65/70 CPE

ED. 07-2000

POS.	CODICE	RIF. MODIFICHE	DENOMINAZIONE	PREZZO
1	621.026.00		Fianco top	
2	621.028.00		Schienale da 70	
3	622.007.00		Fondo top 70E	
4	611.465.00		Ass. piano-vasca 65/70 CPE	
5	651.001.00		Piedino D.30xH.20	
6	611.466.00		Ass. falsofondo supp. cestini 65/70 CPE	
7	678.001.00		Rubinetto di scarico 3/4"G+blocco	
8	673.000.00		Bicono D. 18 per rubinetto	
9	673.010.00		Dado per attacco bicono D.18	
10	623.024.00		Leva DX per rubinetto	
11	611.468.00		Ass. collettore scarico livello CPE	
12	641.036.00		Attacco "M" scarico sup. livello CP	
13	0840.30213.0		Guarnizione D. 30x21x3	
14	623.289.00		Supporto rubinetto arresto 65/70 CPE	
15	678.010.00		Rubinetto di arresto "fig. 632 CONDOR"	
16	0836.18102.0		Guarnizione D.18x10x2 neoprene	
17	631.030.00		Curva entrata acqua vasca CP	
18	641.040.00		Dado 1/2" gas per curva entrata acqua	
19	611.470.00		Ass. tubo alim. acqua 65/70 CPE	
20	641.041.00		Controdado 1/2" gas H. 5 cromato	
21	0840.20213.0		Guarnizione D.30x21x3	
22	611.469.00		Ass. tubo racc. rubinetto 65/40 CPE	
23	611.006.00		Ass. alzatina post. neutra da 70	
24	611.467.00		Ass. cruscotto 65/70 CPE	
25	682.003.00		Placchetta per indice	
26	623.002.00		Squadretta fissaggio cruscotto a top	
27	623.006.00		Coperchio per morsettiera	
28	623.007.00		Supporto morsettiera	
29	663.018.00		Morsettiera PA44 a 4 poli	
30	611.320.00		Montaggio viti di terra gen/equip.	
31	663.000.00		Segnalatore luminoso verde+dente	
32	661.037.00		Commutatore EGO 49.44015.702	
33	665.032.00		Resistenza 65/40 CPE 3000W-230V	
34	663.027.00		Pressacavo PG16 art.V-TEC 16	
35	663.023.00		Controdado PG16 CN 14P	
36	612.015.00		Ass. manopola el. 4 posizioni De 62	
37	683.048.00		Cestello 140x140x160 per CP	
38	678.012.00		Maniglia con placchetta "633 CONDOR"	
39	631.000.00		Tubo scarico esterno D.22	