Applicazione bilancia / Scale application

fino al / until 03/2012

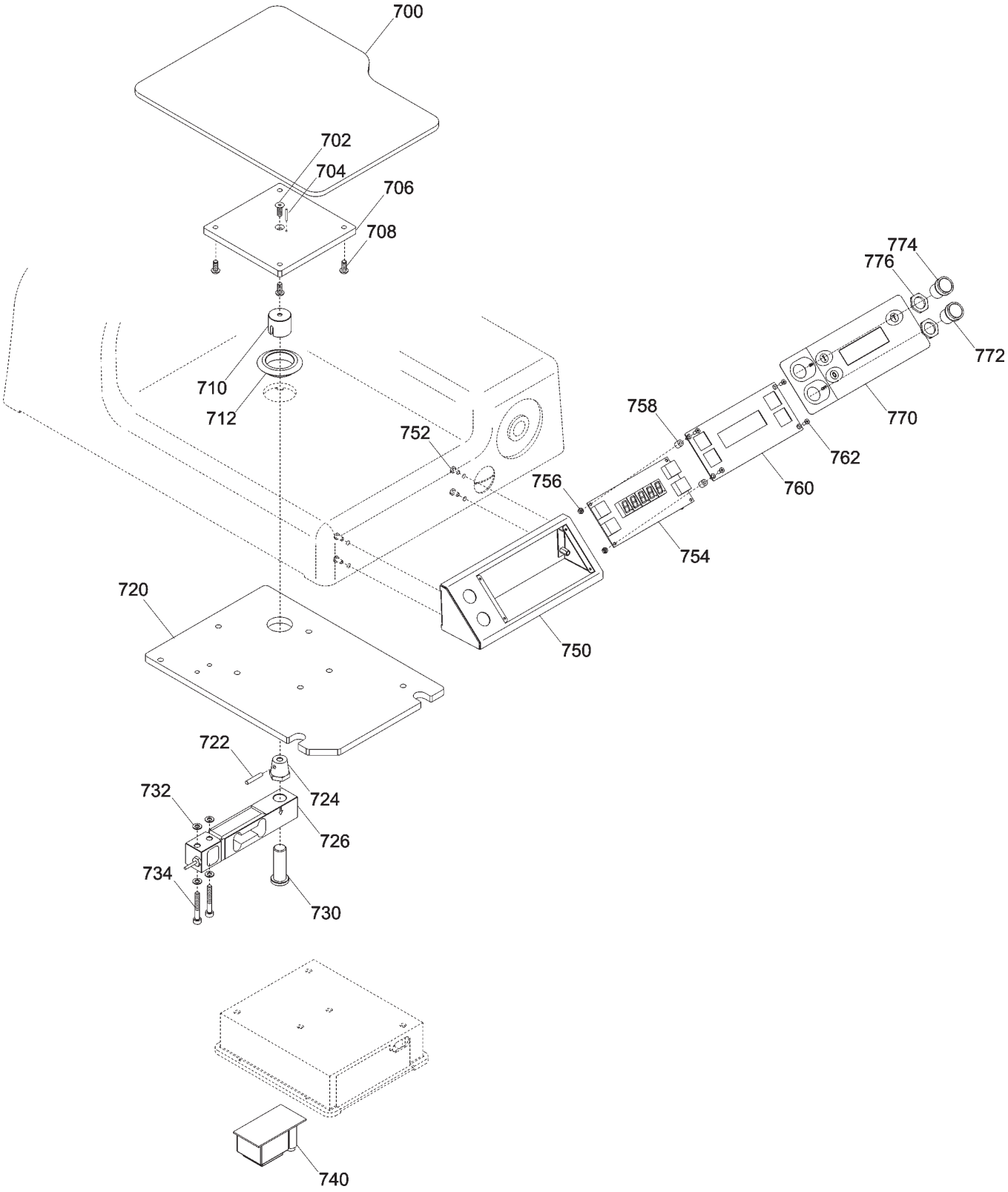

Applicazione bilancia / Scale application

dal / from 04/2012

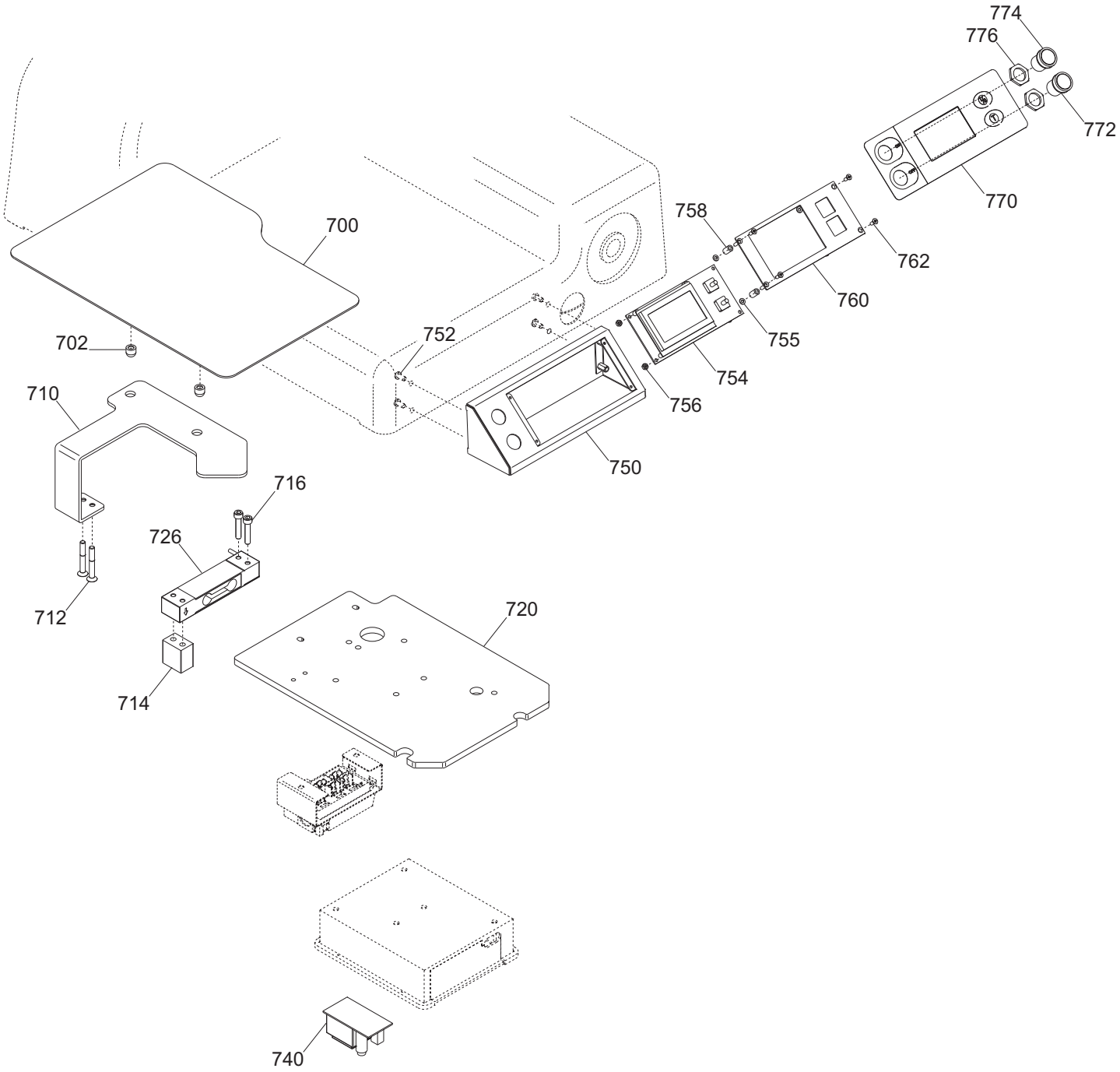

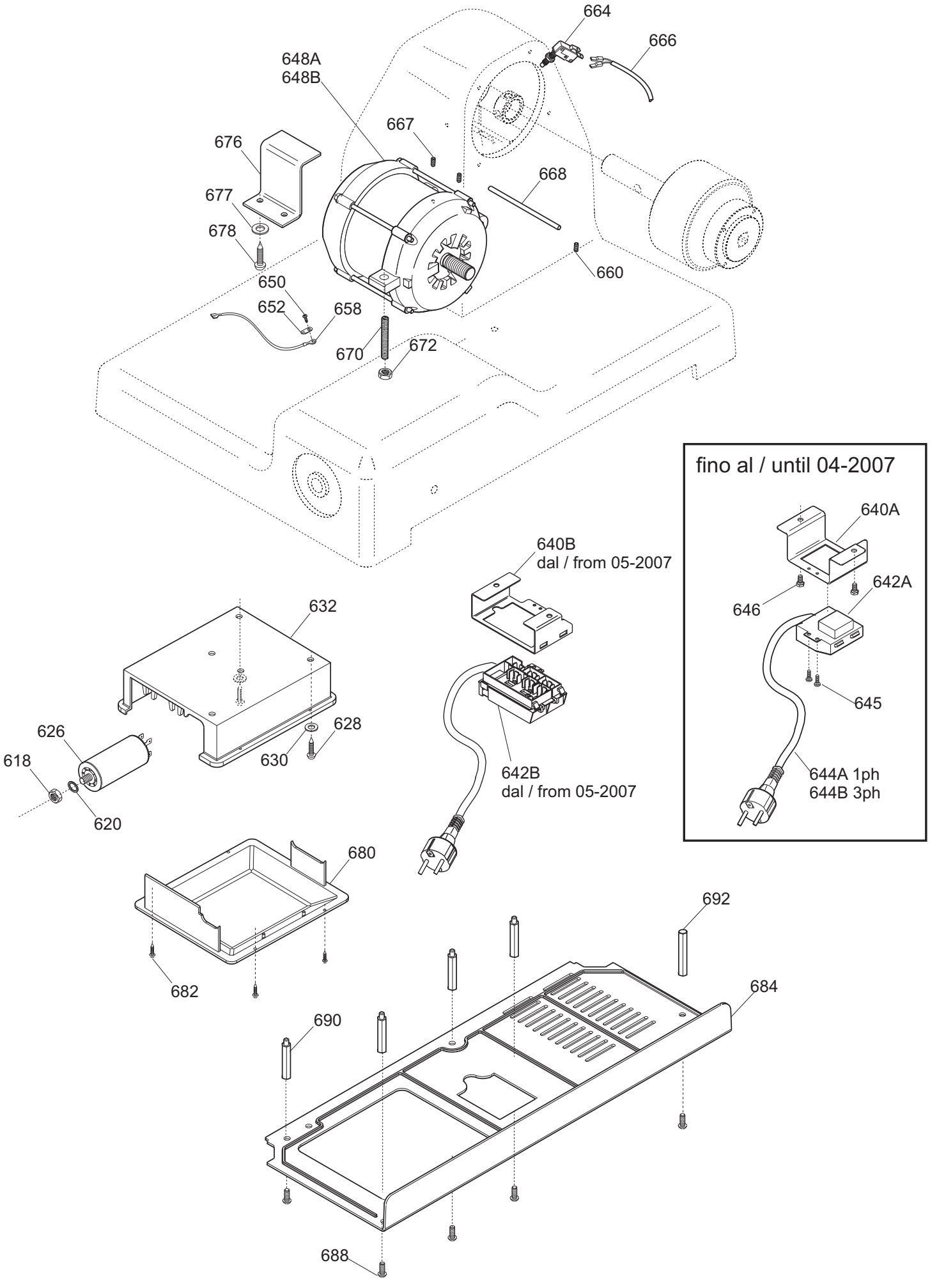
664
666
648A
648B
667
676
668
677
678
660
650
652
658
670
672
fino al / until 04-2007
640A
642A
646
645
644A 1ph
644B 3ph
640B
dal / from 05-2007
632
626
618
628
630
620
642B
dal / from 05-2007
680
692
682
684
690
688

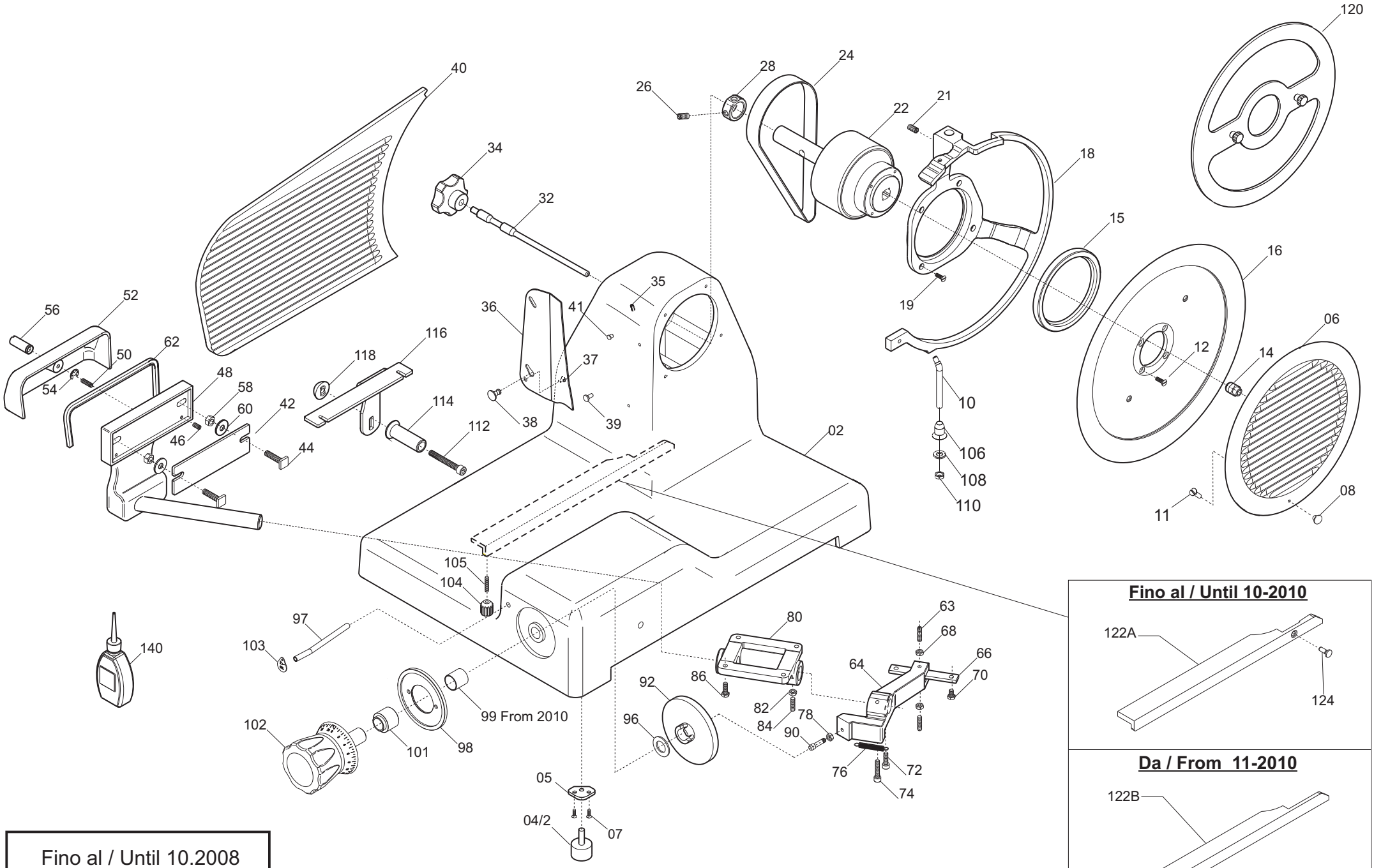

Fino al / Until 10-2010

Da / From 11-2010

Fino al / Until 10.2008

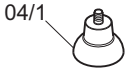

UNTIL 02-2013

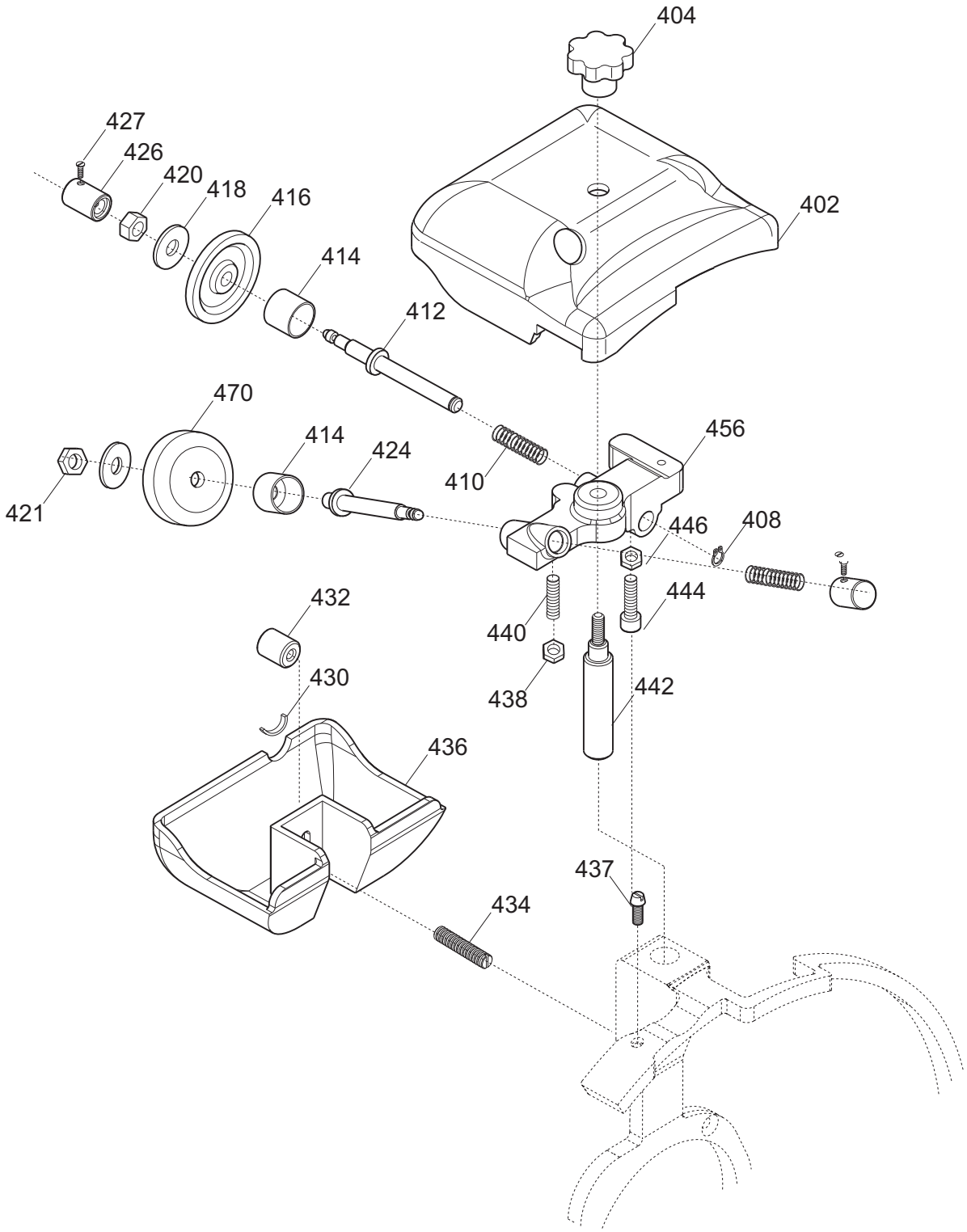

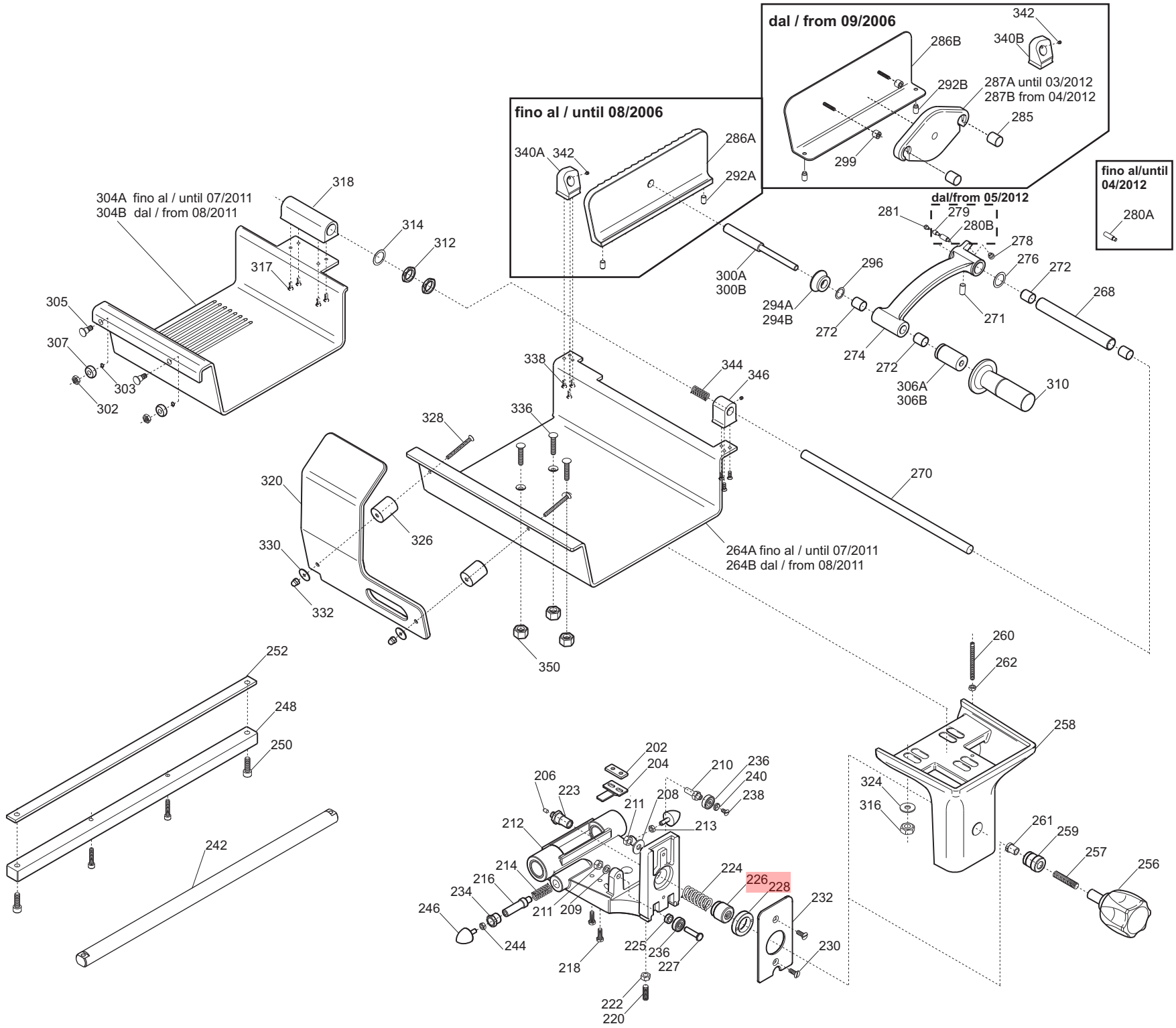
dal / from 09/2006
342
340B
286B
292B
287A until 03/2012
287B from 04/2012
285
299
fino al / until 08/2006
340A
342
286A
292A
fino al/until 04/2012
280A
dal/from 05/2012
281
279
280B
278
276
272
268
271
300A
300B
294A
294B
296
272
274
272
306A
306B
310
304A fino al / until 07/2011
304B dal / from 08/2011
318
314
312
317
305
307
303
302
338
344
346
336
328
320
326
330
332
350
264A fino al / until 07/2011
264B dal / from 08/2011
270
252
248
250
242
260
262
258
324
316
261
259
257
256
202
204
206
223
210
236
240
238
208
211
213
212
214
216
234
246
244
211
209
224
226
228
232
230
225
236
227
218
222
220

UNTIL 02-2013

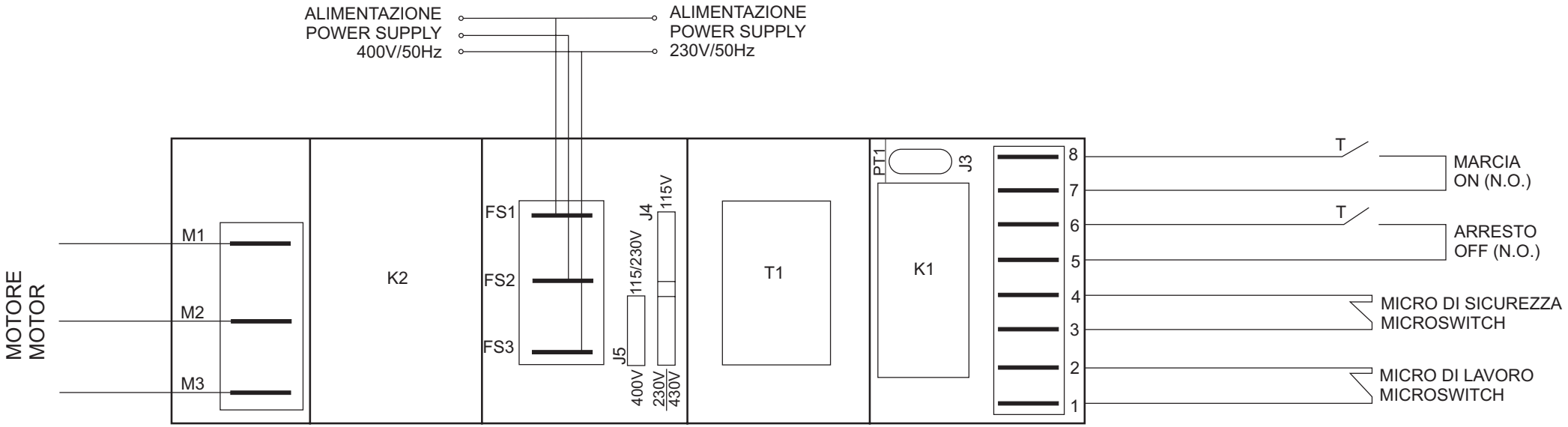

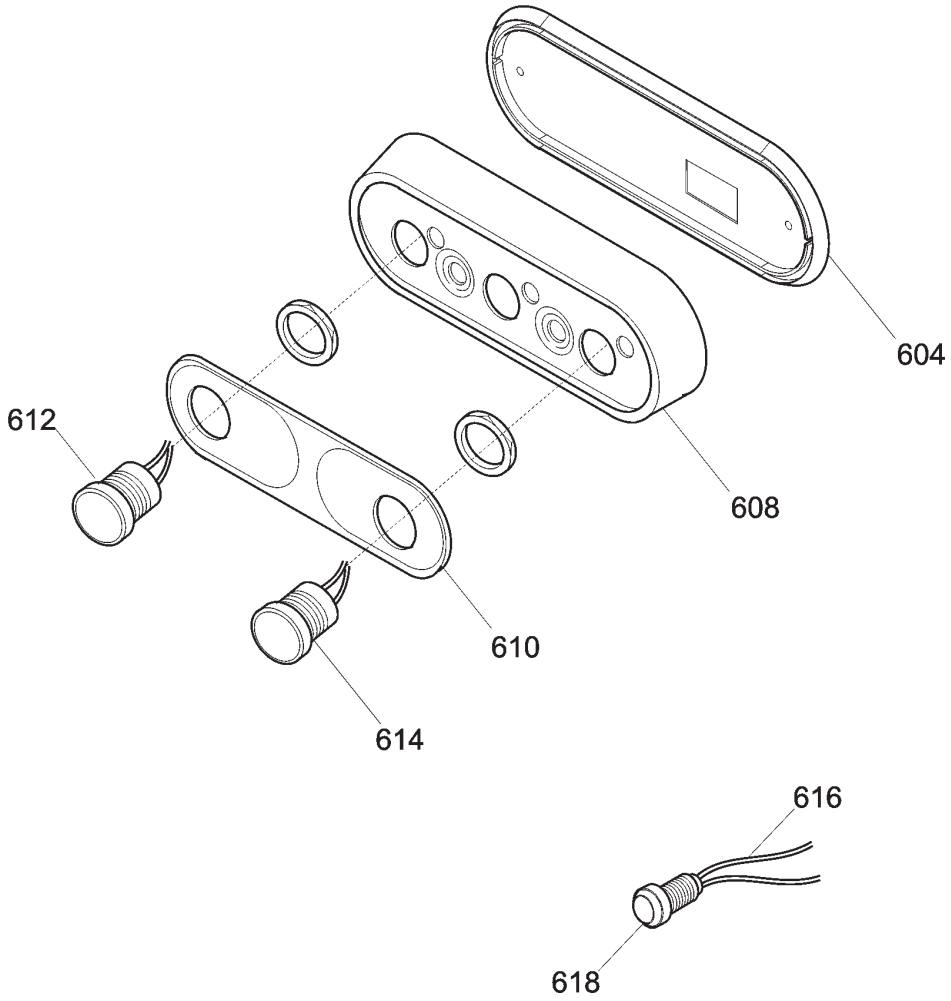
604
608
612
610
614
616
618

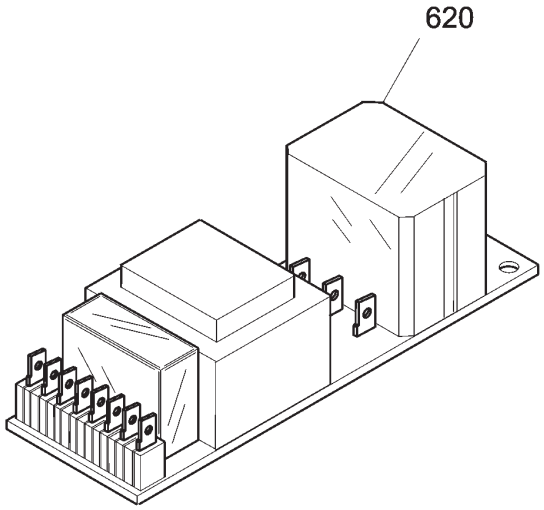
620

UNTIL 02-2013

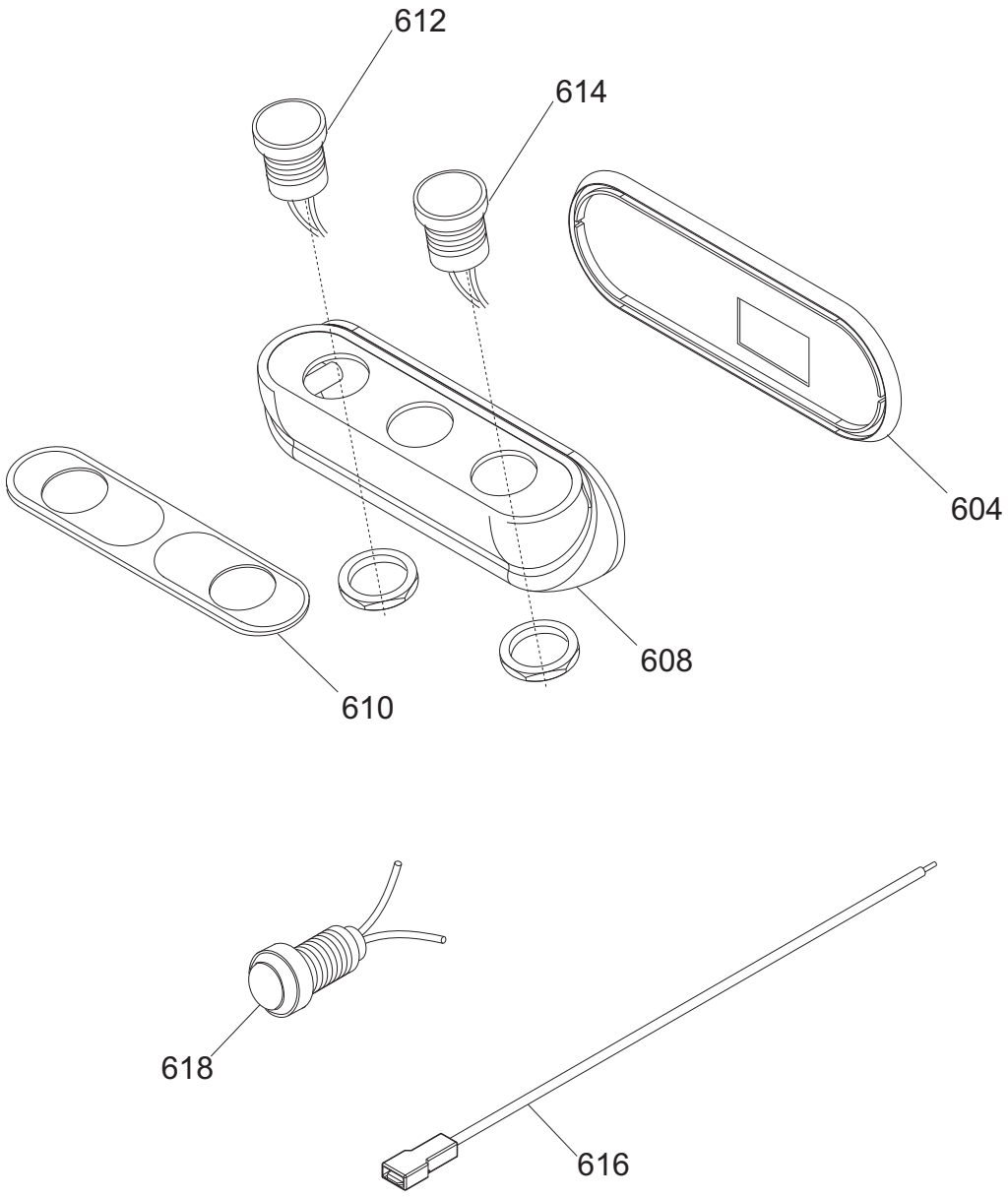

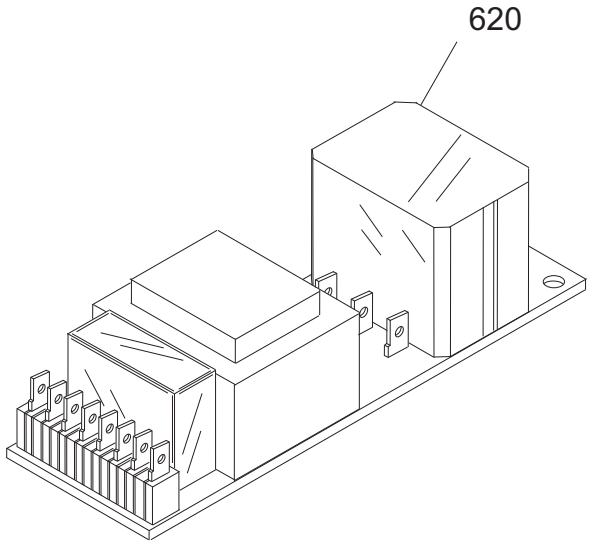

Pulsantiera LEONARDO 385 VCS CE - until 2013.02 TAV. UNICA

Riferime	Nome prodotto	Codice
-NR	CORPO PUL.NEUTRA IT MONTATA NO GUAR	19702036
-RS	CORPO PUL.NEUTRA RS IT MON.NO GUAR	19702040
604	GUARNIZIONE PULSANT.NEUTRA TONDA	19563034
608 RS	SCATOLA PER PULS.ROSSA NEUTRA	19563120
608 NR	SCATOLA PER PULSANTI NEUTRA	19563118
610	MASCHERINA X PULSANTIERA OP/NEUT.IT	19420164
612	PULSANTE NERO NO	19410140
614	PULSANTE BIANCO NO	19410142
616	CAVETTO PROLUNGA LAMPADA SPIA	19410750
618	SPIA UNIFICATA 220-380 VOLT	19410406
620A	SCHEDA POT.LED SID 110-230 OM.UL CB	19411102
620B	SCHEDA POT.LED SID 400 OM. CB	19411103
-	CORPO PUL.OPERA MONTATA NO GUAR	19702034
604	GUARNIZIONE PULSANT.NEUTRA TONDA	19563034
608	SCATOLA PULSANTI OPERA	19563123
610	MASCHERINA X PULSANTIERA OP/NEUT.IT	19420164
612	PULSANTE NERO NO	19410140
614	PULSANTE BIANCO NO	19410142
616	CAVETTO PROLUNGA LAMPADA SPIA	19410750
618	SPIA UNIFICATA 220-380 VOLT	19410406
620TF	SCHEDA POT.LED SID 230/400	19411000.12
620MN	SCHEDA POT.LED SID 110-230 OM.UL CB	19411102
2	CASSA 350-385 LNR OSSIDATA	19510154
04-2	PARAC.PIEDINO D.30X20-M8X23	19560156
04-1	PIEDINO ALLUMINATO LNR 300-330	19560252
5	PIASTRINA PIEDINI LNR 350 DAL 05	19540656.05
6	INTERNO LAMA Y08 385 H.10 OSSID.	19510259
7	VITE TSP- DIN 963 M 5X14	IX2963005014
8	POMELLO PARAL. 350-385 LNR LAV.	19021156
10	PERNO X ANELLO LNR 330-385+MRR.300V	19534072
11	VITE TSP- DIN 963 M 4X08	IX2963004008
12	VITE TSP- DIN 963 M 5X14	IX2963005014
14	QUADRETTO PARALAMA 350-370	19530909
15	ANELLO TENUTA 115X130X12 SC NBR	195621354
16	LAMA 385 - 57/4/315 NAZ. F.ESTR.	18385574315F
18B	AN.PR.LAMA 385 LNR SV	19513056
18A	AN.PR.LAMA 385 LNR FINO AL 2003	19513056V
19	VITE TSP- DIN 963 M 5X16	IX2963005016
21	VITE SENZA TESTA DIN 914 M 6X25CE	IX2914006025
22	PULEG.PIAT.MONT.LNR 350-385	19700354
24	CINGH.PIAT.(V 350)TB2 630 X 12	19310215
28	ANELLO PORTA MICRO 350-370	19540909
32	TIRANTE PARALAMA LNR 350-385	19530554
34	MANOPOLA TIR.PAR. M8 5 LOB GRIGIA	19564023
35	VITE SENZA TESTA DIN 916 M 6X8 NE	NE0916006008
36	PARAFETTA SML 385	19531056G
37	VITE TSP- DIN 963 M 4X10	IX2963004010

38	POMELLO PARALAMA _ LAV	19021110
39	VITE INOX PARAFETTA 300:385	19335011
40	VELA SV 385 LNR OSSIDATA	19510356
41	PRIGIONIERO PARAF.LNR MNZ 250/385	19336052
42	PIASTRINA ZINC.REG. VELA LNR 350	19540646
44	VITE BLOCC.VELA TQ 8 X 38 AF 350	19335007
47	VITE SENZA TESTA DIN 913 M 6X12 CE	IX2913006012
48	SUP.VELA LNR 350 + PERNO OSSIDATO	19510754AS
50	VITE SENZA TESTA DIN 913 M 6X30 CE	IX2913006030
52	COP.SUP.VELA 370-385 LNR OSSIDATO	19512255
54	ANELLI ARRESTO DIN 471 D 08E	IX2471008
56	MANOP.IX.COPERC.SUPP.VELA LNR	19335021
58	DADO ES. DIN 934 M 8	IX2934008
60	RONDELLA PIANA DIN 125 D 8	IX2125008
62	GUARN. COPER.SUP.VELA LNR 350	19563054
63	PRIGIONIERO MOVIMENTO M6X30 LNR	19563156
64	MOVIMENTO VELA LNR 350 LAVORATO	19500154
66	PIASTRINA MOV. LNR-GLL DAL 07	19540654.07
68	DADO ES. DIN 934 M 6	IX2934006
72	VITE TCEI DIN 912 M 6X20	IX2912006020
74	VITE TCEI DIN 912 M 6X45	IX2912006045
76	MOLLA MOVIMENTO LNR 350-385	19390756
78	DADO ES. DIN 934 M 6	IX2934006
80	SUP.BOCC.350 LNR LAV	19020856
82	DADO ES. DIN 934 M 6	IX2934006
84	PRIGIONIERO 6 X 25 OTTONE	19337002
86	VITE TE DIN 933 M 6X18 T.F.	IX2933006018
90	RULLINO MOVIMENTO LNR 350-385	19336074
92	ASSIEME CAMMA LEO GLL+RULLINO D.12	19563574
96	RONDELLA ONDULATA 19	19342006
97	TUBETTO OLIATORE 350-370	19553009
98	GHIERA MANOPOLA NUM.D80MM LNR	19562454
99	BOCCOLE AUTOLUBR.18.20.20	19324108
101	DISTANZIALE MAN.GRAD.GDO PLAST.	19561258
102	MANOP.NUMER.LEO-GLL GH.30 GD GRIG	19564036
104	MANOPOLA PARAGRASSO LNR Y11	19335055.11
105	VITE SENZA TESTA DIN 913 M 5X16 CE	IX2913005016
106	GHIERA SUPP ANELLO LNR 300-385	19534066
108	RONDELLA PIANA DIN 125 D 10	IX2125010
110	DADO ES. DIN 439 M 10 BASSO	IX2439010
112	VITE TCEI DIN 912 M 8X60	IX2912008060
114	PERNO SUPP. PARAGR LNR Y12	19531355.12
116	SUPPORTO PARAGRASSO LNR 350	19531060
118	CUPOLA SUPP PARAGR. LNR Y12	19335054.12
120	DISCO ESTRATTORE LAMA PER 390	19702516
122A	*PARAGRAS.350 E 385 LNR VCS OSSIDAT	19511954
122B	PARAGRASSO LNR VCS Y10 OSSIDATO	19511954.10
140	AMPOLLA X OLIO PIENA	19563008
202	PIAST. SGANCIO FILET.AFF.CE	19533200
204	PIAST. SGANCIO CARR. LNR-GLL	19533254

206	PUNTALE SGANCIO 300-385 CE	19565001
208	VITE TSP- DIN 963 M 4X08	IX2963004008
209	RONDELLA GROWER UNI 1751 D 8	IX21751008
210	PERNO ECCEN CUSCINETTO LNR 350	19540808
211	DADO ES. DIN 934 M 8	IX2934008
212	CARRELLO GLL/LNR BOC.GHISA LAV.PFUS	19500556
213	DADO ES. DIN 934 M 6	IX2934006
214	MOLLA PARACOLPO LNR 350-385	19390754
216	PISTONCINO PARAC. LNR 350	19531356
218	VITE TE DIN 933 M 6X25 T.F.	IX2933006025
220	PRIGIONIERO M8 OTTONE CARR.LNR 350	19337054
222	DADO ES. DIN 934 M 8	IX2934008
223	ESAGONO PER SGANCIO LNR 350-385	19534038
224	MOLLA PER SGANCIO 300-370 CE	19390601
225	RONDELLA DIST CUSC LNR 350-385	19346056
226	BUSSOLA FIL.X SGANC 350-385 LNR	19534026
227	PERNO CUSCINETTO LNR 350-385	19540807
228	GHIERA FILET.ESTER. 300-330 CE	19534030
230	VITE TSPEI DIN 7991 M 6X16	IX27991006016
232	PIASTRINA CARRELLO 350-370 CE	19533009
234	BUSSOLA PARACOLPO 350-385 LNR	19538054
236	CUSCINETTO CARR. 6000 2RS R11	19320154
238	VITE TSP- DIN 963 M 5X08	IX2963005008
240	RONDELLA X PERNO CUSC. LNR 350	19346054
242	BARRA TONDA CARR. LNR 350-385 Y12	19530654.12
244	DADO ES. DIN 934 M 6	IX2934006
246	PARAC.CARRELLO D.25X25-M6X17 PARAB.	19560154
248	BARRA QUADRA 350-385 LNR	19540154
250	VITE TCEI DIN 912 M 8X25	IX2912008025
252	PIASTRINA IX TEMPR.LNR 350-385	19530854X
254	QUADRETTO BARRA TONDA LNR	19541745
256	MAN. BLOCCA GAMBO M10 GRIGIA	19564022
257	PRIGIONIERO M10 X GAMBO X CE	19336038
257	VITE SENZA TESTA DIN 913 M 10X50 CE	IX2913010050
258	GAMBO LNR 350 OSSIDATO	19510654
259	BUSSOLA INOX GAMBO 350-385 LNR	19534023
260	VITE SENZA TESTA DIN 913 M 6X55 CE	IX2913006055
261	BUSS.FRES FERMA MAN.300-370 CE	19534016
262	DADO ES. DIN 934 M 6	IX2934006
264A	PIATTO CARNI NUOVO LNR 350+385 OSS	19510430
264B	PIATTO CARNI Y.12 LNR VCS OSS	19510436.12
268	TUBO D.18 CARNI NUOVO LNR	19541006
270	ASTINA PIATTO CARNI LNR NUOVO	19530454
271	PARAC. ANTI BATTUTA CARNI NUOVO LNR	19563219
272	BOCCOLE AUTOLUBR.16.18.20	19324107
274	LEVA LNR + MNT CARNI OSSIDATO	19511854
276	RONDELL. SPESS. DIN 988 22X30X0,5	IX29882203000,5
278	PARACOLPO CORT.LEVA CARNI NUOVO LNR	19563216
279	CURSORE REG.PARAC.P.MERCE D. 12 LNR	19533782
280B	PERNO POR.PARAC.P.MERCE DAL 12 LNR	19533780

280A	PERNO PORTA PARAC.STAFFA CARNI LNR	19533755
281	FUNGHETTO BRACCIO P.MERCE D8XHT6	19563200
285	MANOPOLA X STAFFA LNR BS2 350-385	19335256
286A	*STAFFA 350-385 LNR CARNI OSSIDATA	19511754
286B	STAFFA PRESS.+PUNT.CAR. LEO 350	19700140
287A	FLANGIA 350-385 PIASTR.CAR. NEW OSS	19511846
287B	FLANGIA 350-385 PIASTR.CAR. Y12 OSS	19511846.12
292A	PARAC.P.MERCE BRACCIO SPE D8,5XHT10	19563207
292B	PARAC.P.MERCE PIATTO CARNI GIG. Y06	195632078
294A	DIST.STAFFA CARNI Y06+GIG. LNR OSS.	19522639
294B	DIST.STAFFA CARNI Y12 LNR-TZN OSS.	19522639.12
296	RONDELL. SPESS. DIN 988 18X25X1	IX29881802501
299	DIST. MANOPOLA STAFFA BS2 LNR	19335258
300A	PERNO STAFFA CARNI MNT-LNR	19531306
300B	PERNO STAFFA CARNI Y12 TZN	19531306.12
301	RONDELL. SPESS. DIN 988 10X16X0,5	IX29881001600,5
302	DADO PERNO ROT. CARRO CARNI LNR	19335070
303	SEEGER E 7	SM16004001
304A	SCORREV. PIATTO CARNI NEW OSSIDATA	19511654
304B	SCORREV. PIATTO CARNI Y.12 OSSID.	19511653.12
305	PERNO ROTEL.X CAR.NUOVO LNR	19540816
306B	DIST.PRESSAM.Y12 CARNI 300-385 OSS	19522635.12
306A	DIST.PRESSAMERCE LNR 300-385	19522635
307	RUOTINA X CARRO CARNI NUOVO LNR	19563606
308	RONDELL. SPESS. DIN 988 10X16X0,5	IX29881001600,5
310	MAN. A VOLANO PRESSAM GRIGIA	19564021
312	DADO X TUBO+BUSS.CARNI NUOVO LNR	19335071
314	RONDELL. SPESS. DIN 988 22X30X0,5	IX29882203000,5
317	VITE TSP- DIN 963 M 5X12	IX2963005012
318	BLOCCH.SCORRIM.CARNI NUOVO LNR	19525056
320	P.MANO PIATTO AFFETT. 300-370	19562336
326	DISTANZIALI PARAMANO 300-385	19521609
328	PRIGIONIERO DIST.PARAM.M6X62 VCS-CG	19336103
330	RONDELLA 6 X 24	19340165
330	RONDELLA F.LARGA DIN 9021 D 6X24	IX29021006024
332	DADO CIECO DIN 1587 M 6	IX21587LC006
332	DADO CIECO M 06	19362008
336	VITE BLOCCAG.PIATTO CARNI+BS2 NUOVO	19335045
338	VITE TSP- DIN 963 M 5X12	IX2963005012
340A	BLOCCH.INCLIN.CARNI PIATTO LNR OSS.	19525055
340B	ORECCH.ALL.PIATTO CARNE SUPER SAG T	SM13002004
344	MOLLA X ASTINA 16 CARNI NUOVO LNR	19390406
346	BLOCCH.PIATTO CARNI NUOVO LNR OSS.	19525058
350	SPESSORE PIATTO CARNI LEO+BS2	19521154
-	AFFILAT.INC. LNR 300-385	19800020
402	CAPPOTT. 300-385 LNR CE OSSIDATA	19511252C
404	MANOPOLA TIR.PAR.M6 5L MRR GRIGIA	19564029
408	ANELLI ARRESTO DIN 471 D 08E	IX2471008
410	MOLLA PERNO AFF.+SBAV. 300:385	19390309
411	VITE SENZA TESTA DIN 916 M 6X8 NE	NE0916006008

412	PERNO SBAVATURA 330:370	19540709
414	BICCHIERINO AFF. LNR	19540718
416	MOLA SB.350 D.50 H.8 F.8	19300209
418	RONDELLA PIANA DIN 125 D 8	IX2125008
420	DADO ES. DIN 934 M 8	IX2934008
421	DADO ES. DIN 439 M 8 BASSO	IX2439008
424	PERNO AFFILATURA 330:370	19540708
426	PULSANTE AFFILATOIO 330:370	19550208
427	VITE BLOC.PULSANTE AFF.250-370	19335025
430	GOMMINO ANTIVIBRANTE CAPP. LNR	19560152
432	MANOP.IX.VASCHETTA AFF. Y11 LNR	19335023.11
434	VITE SENZA TESTA DIN 913 M 6X20 CE	IX2913006020
436	VASC.AFF.300-385 LNR OSSIDATA	19511253C
437	VITE RISCONT.CONICA ANELLO DAL 09	19336055.09
438	DADO ES. DIN 934 M 6	IX2934006
440	VITE SENZA TESTA DIN 913 M 6X30 CE	IX2913006030
442	PERNO COL.AFFILATOIO FRESATO LNR	19540452.09
446	DADO ES. DIN 934 M 6	IX2934006
470	MOLA AF.330-385 D.48 H.15 F.8 Y10	19300108C.10
626	CONDENSATORE SG300 10UF CODOLO M8	19410307
628	VITE TE DIN 933 M 6X08 T.F.	IX2933006008
630	RONDELLA PIANA DIN 125 D 6	IX2125006
632	SCATOLA RELAIS DAL 09	19563127.09
640A	PIASTRINA AD U P.CAVO LNR 300-385	19541740
640B	PIASTRINA AD U P.CAVO LNR GLL "07"	19541742.07
642B	CAVO ALIM.COMP. MN + MOR BOX AD 030	19410541.07
642A	MORSETTIERA KADO 2/5 MN/TF	19410800
644A	CAVO ALIM.COMP. MN + MOR BOX AD 030	19410541.07
644B	CAVO ALIM.COMP. TF + MOR BOX AD 030	19410542.07
645	VITE TC- DIN 84 M 5X08	IX284005008
646	VITE TE DIN 933 M 6X08 T.F.	IX2933006008
648A	MOT.350-370 MN C.PIATTA 230-50	19400109
648B	MOTORE 350 TF C.PIATTA 380-50	19400409
650	VITE AUTOF.TCB+ DIN 7981 D 4,2X9,5	IX279814,2009,5
652	TARGHETTA MASSA TERRA	19420177
658	CAVETTO MASSA TERRA 300-385 UL	19410739
664	MICRO INTERRUTT.MN X AFFETTATR	19410201
666	CAVO MICRO 300-385 SILV+SIDNEY 8CON	19410707
667	VITE SENZA TESTA DIN 916 M 6X8 NE	NE0916006008
668	PERNO MOTORE LNR 350-385 SV	19540554
670	VITE SENZA TESTA DIN 913 M 8X45 CE	IX2913008045
676	STAFFA TIR. MOTORE LNR 350-385	19540354
677	RONDELLA PIANA DIN 125 D 6	IX2125006
678	VITE TE DIN 933 M 6X10 T.F.	IX2933006010
680	COPERCHIO SCATOLA DAL 09	19563148.09
682	VITE AUTOF.TCB+ DIN 7981 D 3,5X13	IX279813,5013
684	COPERTURA INFERIORE LNR 350-385	19563154
688	VITE TBEI ISO 7380 M 6X12	IX27380006012
690	PERNO ESAG.SUP. COPER. LNR	19540752
692	PERNO ESAG.MOT. COPER. LNR	19540754

700	PIATTO INOX BILANCIA LNR	19514092
702	VITE TSP- DIN 963 M 5X12	IX2963005012
704	SPINA CILINDRICA INOX DIN 7 D3X12	IX27003012
706	PIASTRA FISS. PIATTO BILANCIA OSS	19514091
708	VITE TBEI ISO 7380 M 5X10	IX27380005010
710	BOCCOLA CONO BLOCCAGGIO BILANCIA	19530792
712	GUARN. BILANCIA GLL-LNR-MNT	19563090
720	PIASTRA FISS. CELLA BILANCIA LNR	19029092
722	SPINA CILINDRICA INOX DIN 7 D5X14	IX27005014
724	CONO BLOCCAGGIO BILANCIA	19530791
726	ASS. CELLA DI CARICO BILANCIA Y11	19414092A.11
730	PERNO BLOCCAGGIO BILANCIA	19530790
734	VITE TCEI DIN 912 M 6X30	IX2912006030
735	RONDELLA PIANA DIN 125 D 6	IX2125006
740	SCHEDA POTENZA BILANCIA	19414091
750	SCATOLA INOX COMANDI BILANCIA	19535090
752	VITE TCEI DIN 912 M 4X20	IX2912004020
754	SCHEDA COMANDI BILANCIA	19414090
756	DADO ES. DIN 934 M 4	IX2934004
758	DIST. DCS R 3570 SCHEDA BILANCIA	19561690
760	STAFFETTA SCATOLA COMANDI BILANCIA	19539790
762	VITE TSP- DIN 963 M 4X08	IX2963004008
770	MOSTRINA COMANDI BILANCIA	19420390
772	PULSANTE NERO NO	19410140
774	PULSANTE BIANCO NO	19410142
700	PIATTO INOX BILANCIA LNR Y11	19514092.11
702	PIEDINO PIATTO BILANCIA	19560500.11
710	STAFFA SOSTEGNO PIATTO BILANCIA LNR	19530795
712	VITE TCEI DIN 912 M 6X30	IX2912006030
714	DISTANZIALE CELLA CARICO BILANCIA	19024590
720	PIASTRA FISS. CELLA BILANCIA LNR	19029092
726	CELLA DI CARICO BILANCIA Y11	19414092.11
740	SCHEDA POTENZA BILANCIA	19414091
750	SCATOLA INOX COMANDI BILANCIA	19535090
752	VITE TCEI DIN 912 M 4X20	IX2912004020
754	SCHEDA COMANDI BILANCIA Y11	19414090.11
756	DADO ES. DIN 934 M 4	IX2934004
760	STAFF. SCATOLA COMANDI BILANCIA Y11	19539790.11
762	VITE TSP- DIN 963 M 4X08	IX2963004008
770	MOSTRINA COMANDI BILANCIA Y11	19420390.11
772	PULSANTE NERO NO	19410140
774	PULSANTE BIANCO NO	19410142

FROM 03-2013

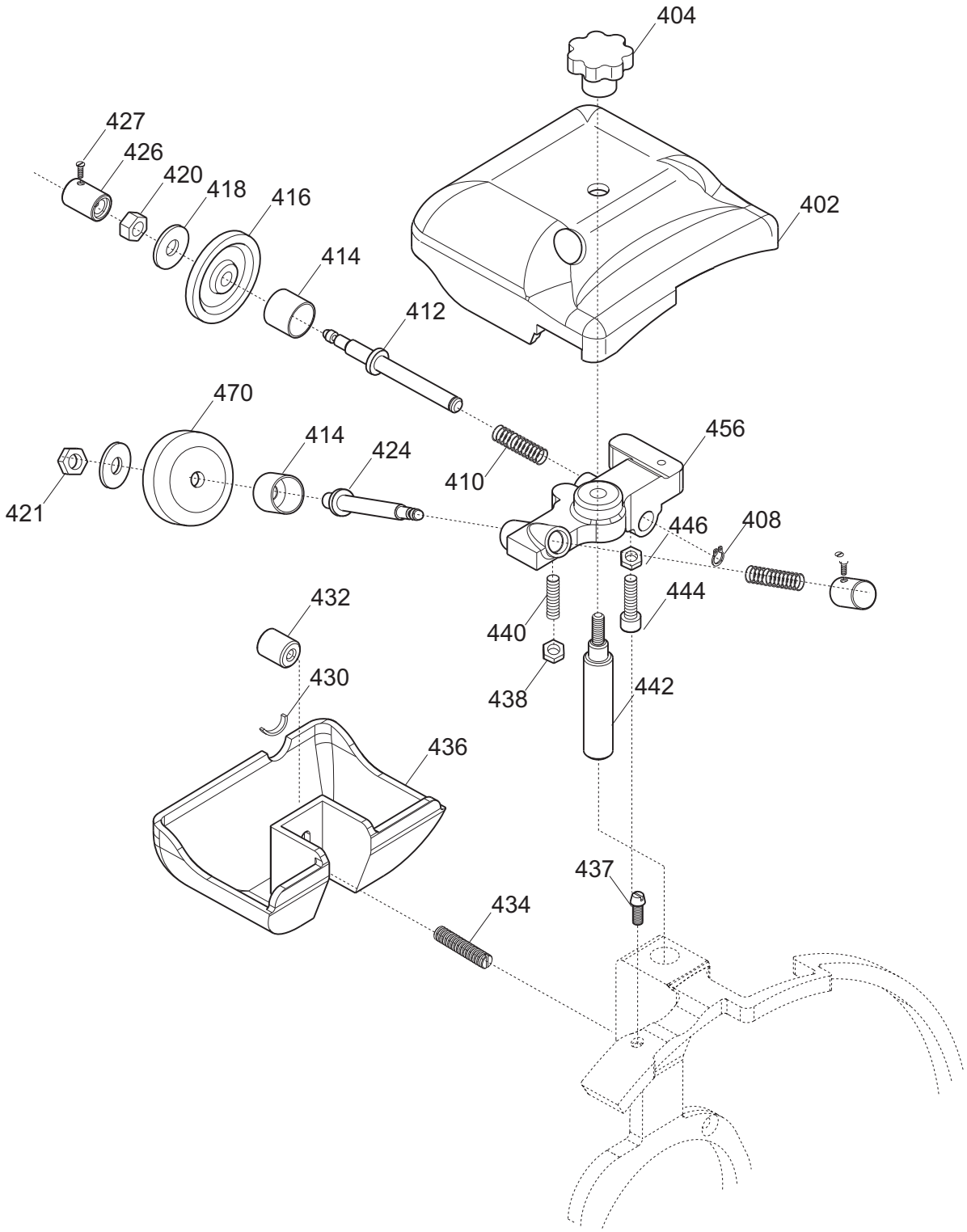
404
427
426
420
418
416
414
412
402
470
414
424
421
410
456
446
408
432
444
440
438
442
430
436
437
434

FROM 03-2013

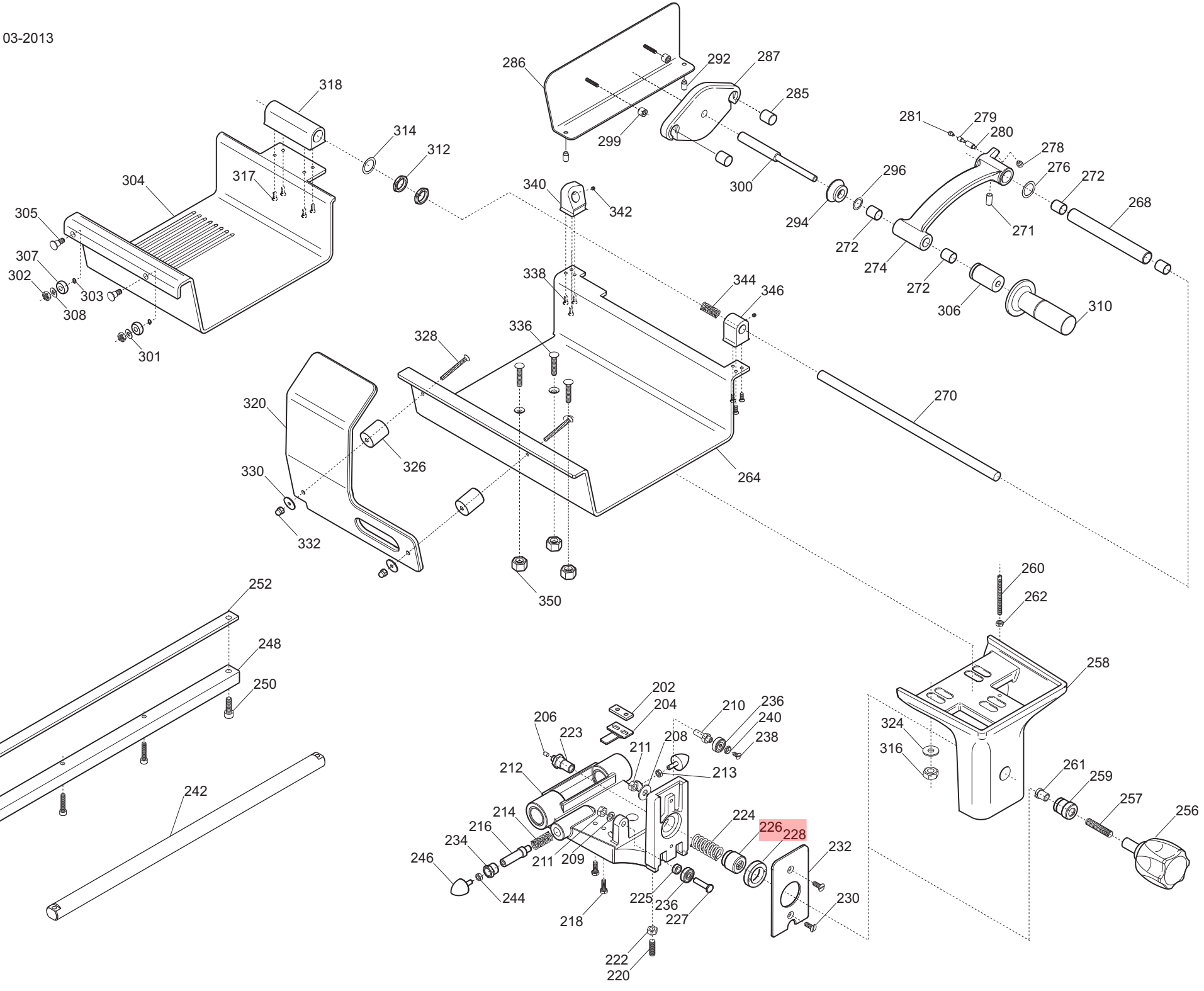
318
314
312
317
304
305
307
302
303
308
301
286
292
287
285
299
300
340
342
281
279
280
278
276
272
268
296
294
272
271
274
272
306
310
338
344
346
336
328
320
326
330
332
264
270
350
252
248
250
242
202
204
206
223
210
236
240
238
208
211
213
212
214
216
234
211
209
224
226
228
232
246
244
225
236
227
230
218
222
220
260
262
258
324
316
261
259
257
256

FROM 03-2013

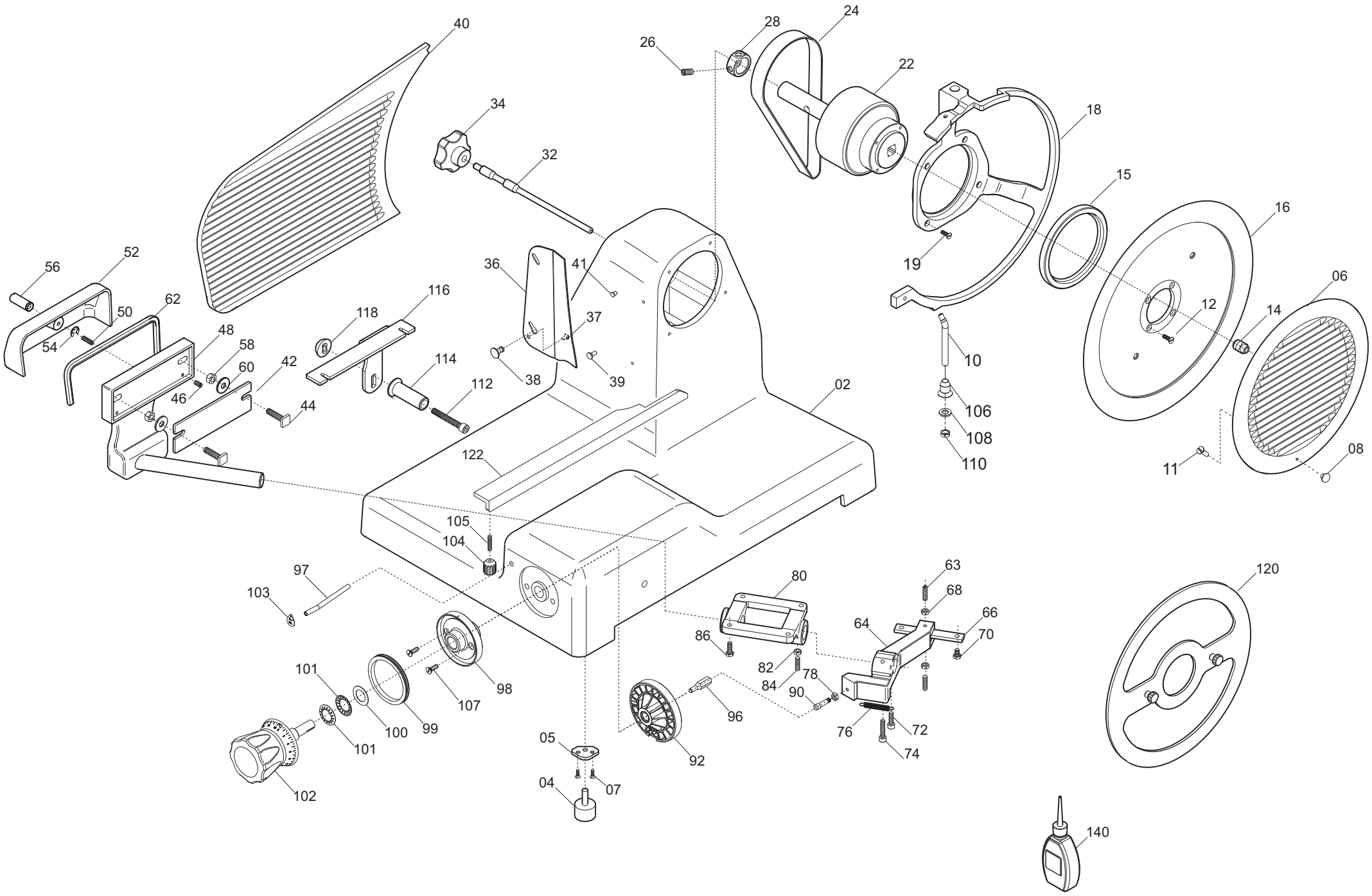

40
34
32
26
28
24
22
18
15
16
19
06
12
14
10
106
108
110
11
08
56
52
50
62
54
48
58
60
42
46
44
118
116
114
112
36
41
37
38
39
02
122
105
104
97
103
101
100
99
107
98
102
05
04
07
92
96
80
86
82
84
78
90
76
72
74
63
68
66
64
70
120
140

Applicazione bilancia / Scale application

dal / from 04/2012

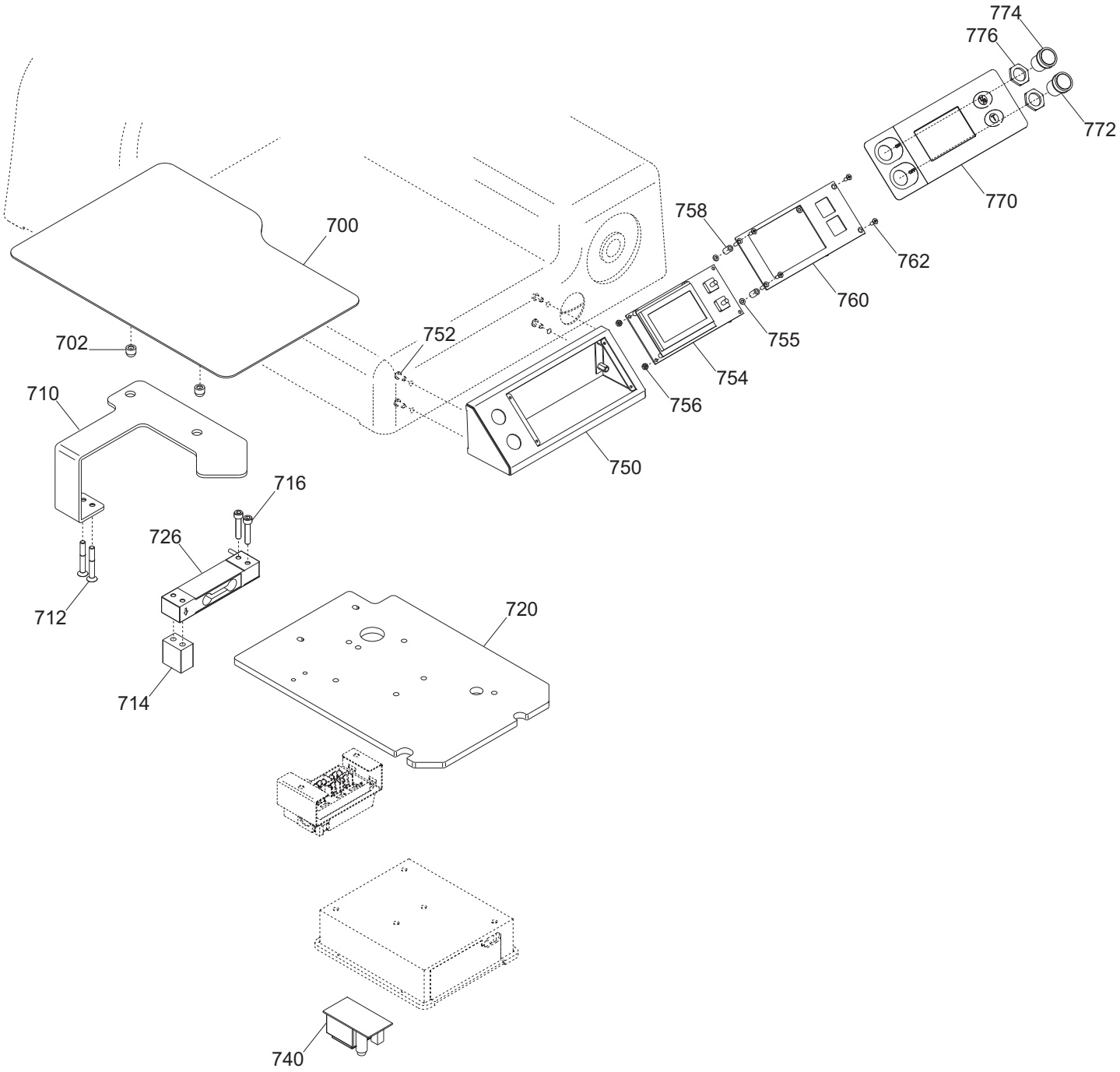

FROM 03-2013

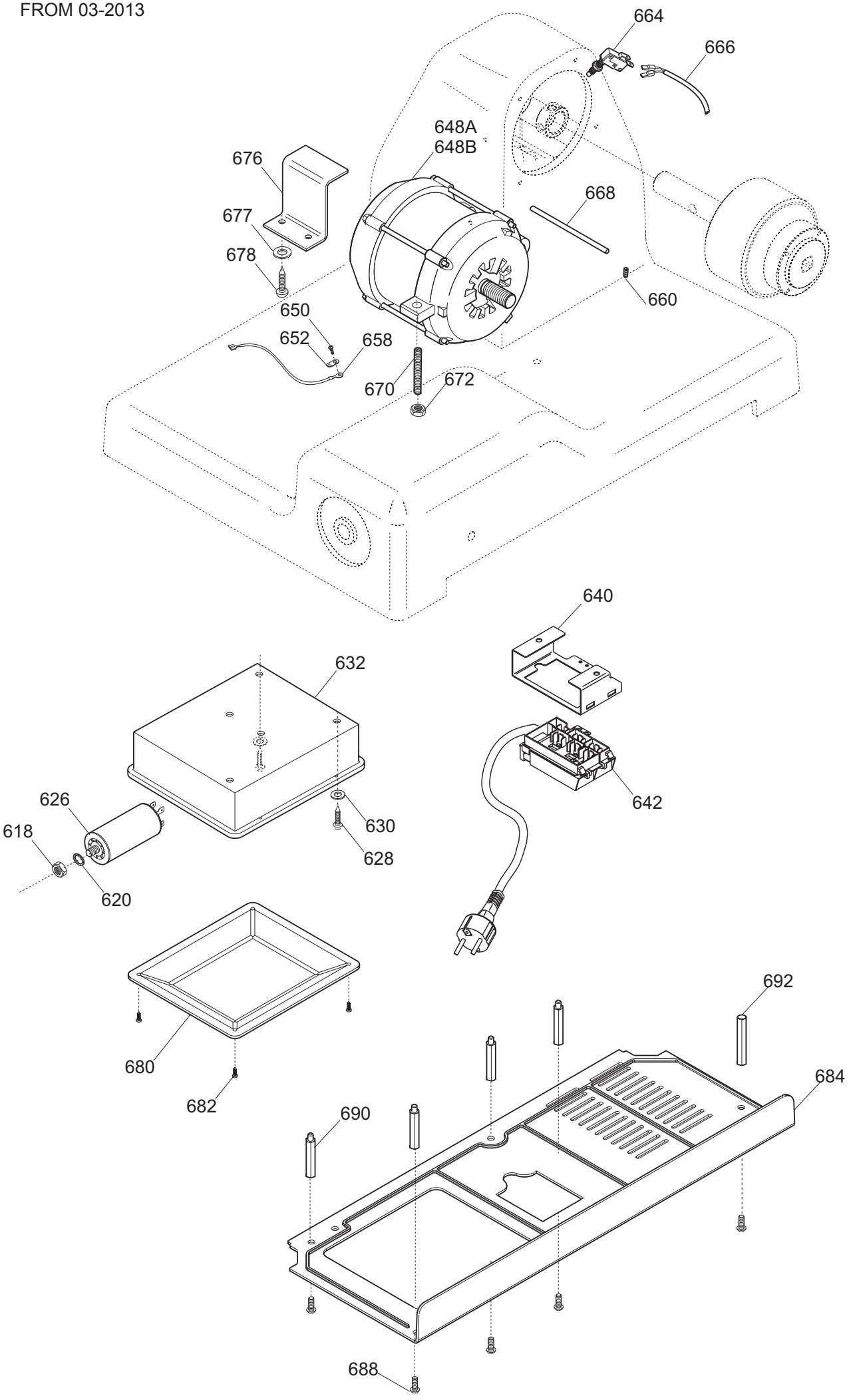
664
666
648A
648B
676
677
678
668
660
650
652
658
670
672
640
632
642
626
618
630
628
620
692
680
682
684
690
688

FROM 03-2013

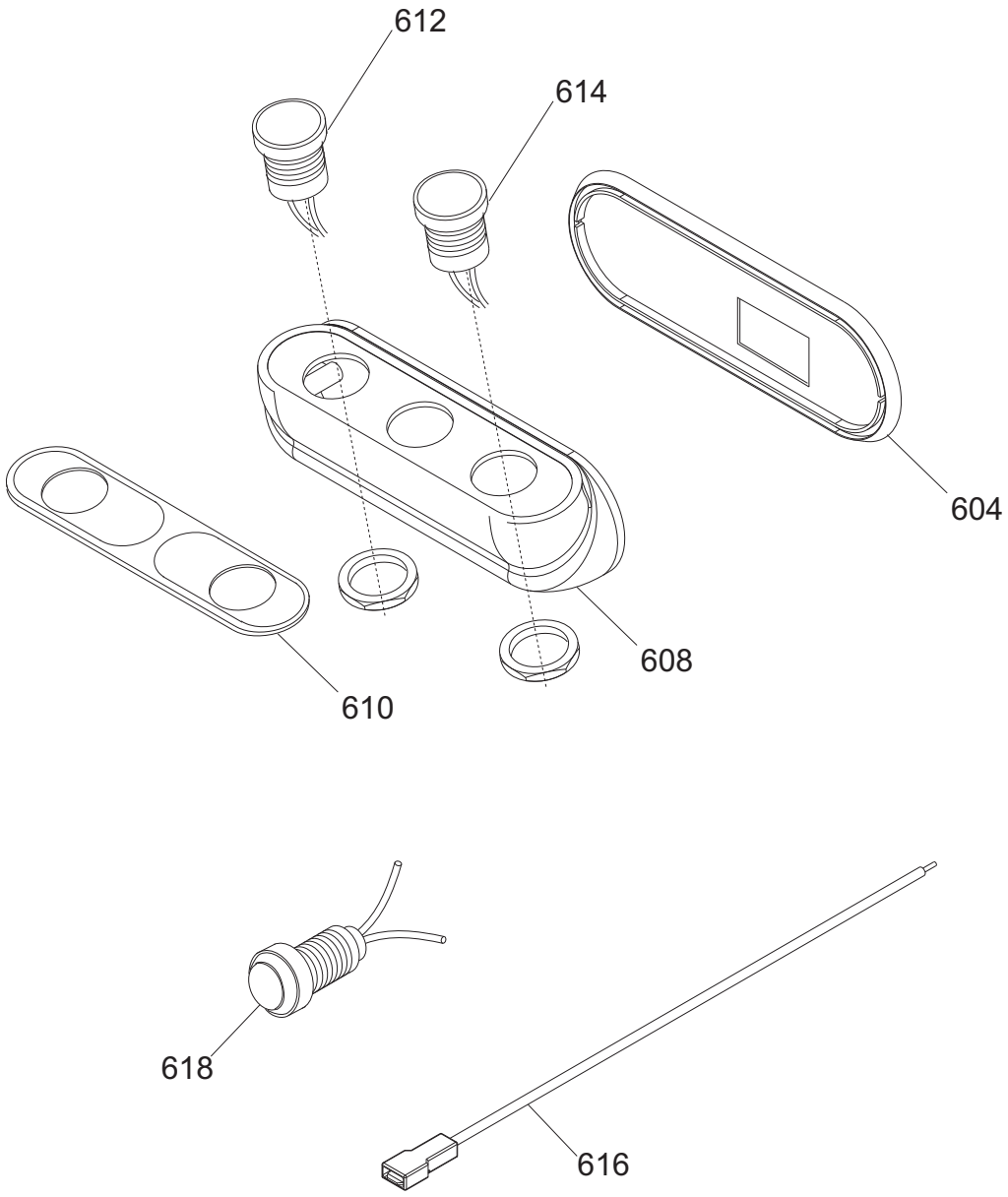

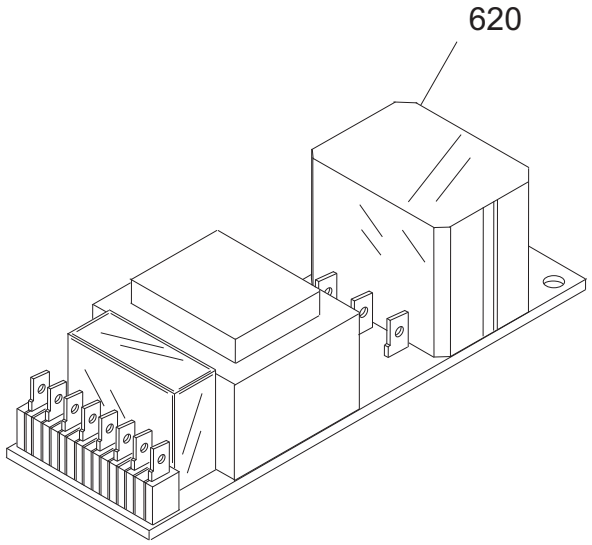

FROM 03-2013

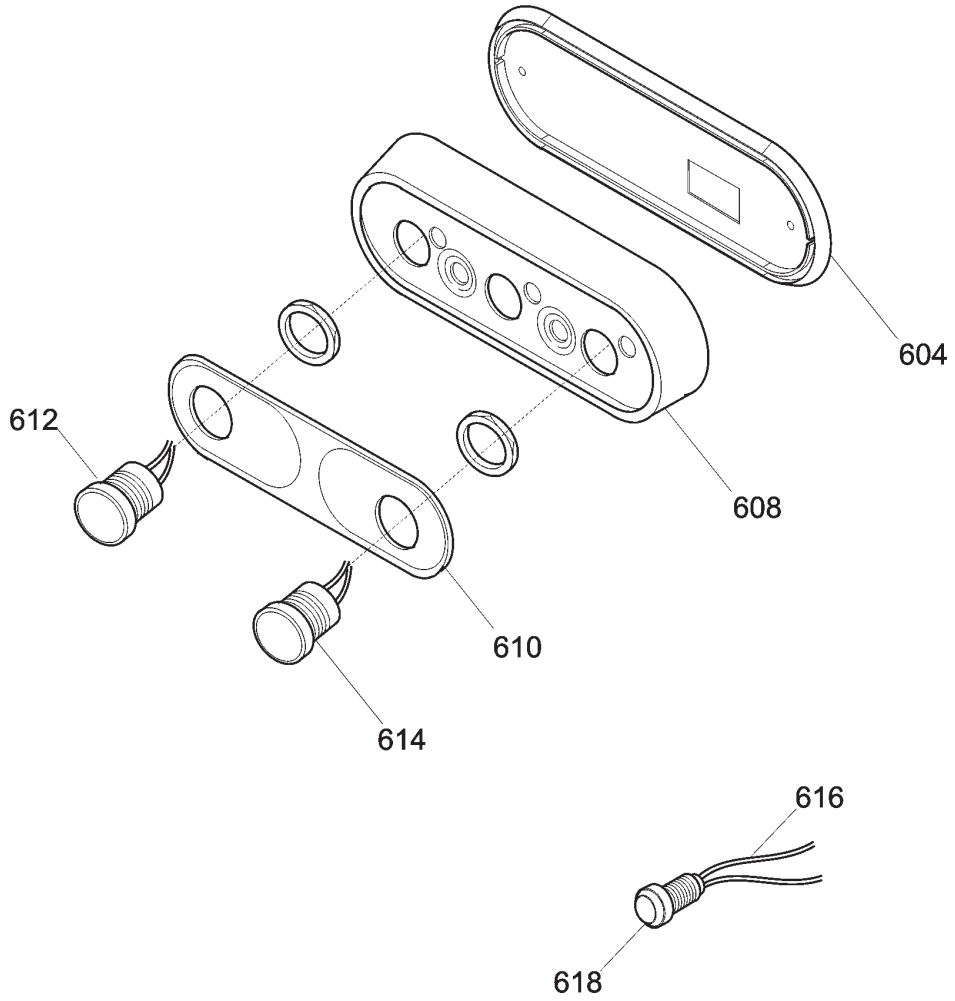

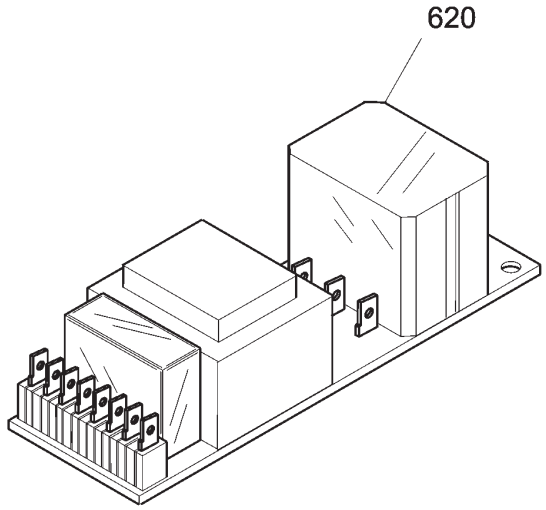

Pulsantiera LEONARDO 385 VCS CE - from 2013.03 TAV. UNICA

Riferime	Nome prodotto	Codice
-NR	CORPO PUL.NEUTRA IT MONTATA NO GUAR	19702036
-RS	CORPO PUL.NEUTRA RS IT MON.NO GUAR	19702040
604	GUARNIZIONE PULSANT.NEUTRA TONDA	19563034
608 RS	SCATOLA PER PULS.ROSSA NEUTRA	19563120
608 NR	SCATOLA PER PULSANTI NEUTRA	19563118
610	MASCHERINA X PULSANTIERA OP/NEUT.IT	19420164
612	PULSANTE NERO NO	19410140
614	PULSANTE BIANCO NO	19410142
616	CAVETTO PROLUNGA LAMPADA SPIA	19410750
618	SPIA UNIFICATA 220-380 VOLT	19410406
620A	SCHEDA POT.LED SID 110-230 OM.UL CB	19411102
620B	SCHEDA POT.LED SID 400 OM. CB	19411103
-	CORPO PUL.OPERA MONTATA NO GUAR	19702034
604	GUARNIZIONE PULSANT.NEUTRA TONDA	19563034
608	SCATOLA PULSANTI OPERA	19563123
610	MASCHERINA X PULSANTIERA OP/NEUT.IT	19420164
612	PULSANTE NERO NO	19410140
614	PULSANTE BIANCO NO	19410142
616	CAVETTO PROLUNGA LAMPADA SPIA	19410750
618	SPIA UNIFICATA 220-380 VOLT	19410406
620TF	SCHEDA POT.LED SID 230/400	19411000.12
620MN	SCHEDA POT.LED SID 110-230 OM.UL CB	19411102
2	CASSA 350-385 LNR Y12 OSSIDATA	19510154.12
4	PARAC.PIEDINO D.30X20-M8X23	19560156
5	PIASTRINA PIEDINI LNR 350 DAL 05	19540656.05
6	INTERNO LAMA Y08 385 H.10 OSSID.	19510259
7	VITE TSP- DIN 963 M 4X08	IX2963004008
7	VITE TSP- DIN 963 M 5X14	IX2963005014
8	POMELLO PARAL. 350-385 LNR LAV.	19021156
10	PERNO X ANELLO LNR 330-385+MRR.300V	19534072
11	VITE TSP- DIN 963 M 4X08	IX2963004008
12	VITE TSP- DIN 963 M 5X14	IX2963005014
14	QUADRETTO PARALAMA 350-370	19530909
15	ANELLO TENUTA 115X130X12 SC NBR	195621354
16	LAMA 385 - 57/4/315 NAZ. F.ESTR.	18385574315F
18	AN.PR.LAMA 385 LNR SV	19513056
19	VITE TSP- DIN 963 M 5X16	IX2963005016
22	PULEG.PIAT.MONT.LNR 350-385	19700354
24	CINGH.PIAT.(V 350)TB2 630 X 12	19310215
28	ANELLO PORTA MICRO 350-370	19540909
32	TIRANTE PARALAMA LNR 350-385	19530554
34	MANOPOLA TIR.PAR. M8 5 LOB GRIGIA	19564023
36	PARAFETTA SML 385	19531056G
37	VITE TSP- DIN 963 M 4X10	IX2963004010
38	POMELLO PARALAMA _ LAV	19021110
39	VITE INOX PARAFETTA 300:385	19335011
40	VELA SV 385 LNR OSSIDATA	19510356

41	PRIGIONIERO PARAF.LNR MNZ 250/385	19336052
42	PIASTRINA ZINC.REG. VELA LNR 350	19540646
44	VITE BLOCC.VELA TQ 8 X 38 AF 350	19335007
46	VITE SENZA TESTA DIN 913 M 6X12 CE	IX2913006012
48	SUP.VELA LNR 350 + PERNO OSSIDATO	19510754AS
50	VITE SENZA TESTA DIN 913 M 6X30 CE	IX2913006030
52	COP.SUP.VELA 350 LNR OSSIDATO	19512254
52	COP.SUP.VELA 370-385 LNR OSSIDATO	19512255
54	ANELLI ARRESTO DIN 471 D 08E	IX2471008
56	MANOP.IX.COPERC.SUPP.VELA LNR	19335021
58	DADO ES. DIN 934 M 8	IX2934008
60	RONDELLA PIANA DIN 125 D 8	IX2125008
62	GUARN. COPER.SUP.VELA LNR 350	19563054
63	PRIGIONIERO MOVIMENTO M6X30 LNR	19563156
64	MOVIMENTO VELA LNR 350 LAVORATO	19500154
66	PIASTRINA MOV. LNR-GLL DAL 07	19540654.07
68	DADO ES. DIN 934 M 6	IX2934006
72	VITE TCEI DIN 912 M 6X20	IX2912006020
74	VITE TCEI DIN 912 M 6X45	IX2912006045
76	MOLLA MOVIMENTO LNR 350-385	19390756
78	DADO ES. DIN 934 M 6	IX2934006
80	SUP.BOCC.350 LNR LAV	19020856
82	DADO ES. DIN 934 M 6	IX2934006
84	PRIGIONIERO 6 X 25 OTTONE	19337002
86	VITE TE DIN 933 M 6X18 T.F.	IX2933006018
90	RULLINO MOVIM. CAMMA P.VAR. LNR-GLL	19336076
92	CAMMA CONICA 25 PASSO VARIAB. LNR	19563556
96	DADO CAMMA CONICA 25 PASSO VAR.	19533854
97	TUBETTO OLIATORE 350-370	19553009
98	FLANGIA MANOPOLA GRAD. LEO-GLL OSS.	19521480
99	ANELLO PARAPOLVERE LNR-GLL	19562160
100	ANELLO PTFE 28X17X0.5 LNR	19563280
101	MOLLA TAZZA FESSURATA 29X17X0,35	19342254
102	MANOP.NUMER.LEO-GLL Y12 GH.25 GD GR	19564037
103	TARGHETTA OIL.S.	19420175
104	MANOPOLA PARAGRASSO LNR Y11	19335055.11
105	VITE SENZA TESTA DIN 913 M 5X16 CE	IX2913005016
107	VITE TSP- DIN 963 M 5X12	IX2963005012
108	RONDELLA PIANA DIN 125 D 10	IX2125010
110	DADO ES. DIN 439 M 10 BASSO	IX2439010
112	VITE TCEI DIN 912 M 8X60	IX2912008060
114	PERNO SUPP. PARAGR LNR Y12	19531355.12
116	SUPPORTO PARAGRASSO LNR 385 Y12	19531064.12
118	CUPOLA SUPP PARAGR. LNR Y12	19335054.12
120	DISCO ESTRATTORE LAMA PER 390	19702516
122	PARAGRASSO LNR VCS Y10 OSSIDATO	19511954.10
140	AMPOLLA X OLIO PIENA	19563008
202	PIAST. SGANCIO FILET.AFF.CE	19533200
204	PIAST. SGANCIO CARR. LNR-GLL Y13	19533254.13
206	PUNTALE SGANCIO 300-385 CE	19565001

208	RONDELLA PIANA DIN 125 D 8	IX2125008
209	RONDELLA GROWER UNI 1751 D 8	IX21751008
210	PERNO ECCEN CUSCINETTO LNR 350	19540808
211	DADO ES. DIN 934 M 8	IX2934008
212	CARRELLO GLL/LNR BOC.GHISA LAV.PFUS	19500556
213	DADO ES. DIN 934 M 6	IX2934006
214	MOLLA PARACOLPO LNR 350-385	19390754
216	PISTONCINO PARAC. LNR 350	19531356
218	VITE TE DIN 933 M 6X25 T.F.	IX2933006025
220	PRIGIONIERO M8 OTTONE CARR.LNR 350	19337054
222	DADO ES. DIN 934 M 8	IX2934008
223	ESAGONO PER SGANCIO LNR 350-385	19534038
224	MOLLA PER SGANCIO 300-370 CE	19390601
225	RONDELLA DIST CUSC LNR 350-385	19346056
226	BUSSOLA FIL.X SGANC 350-385 LNR	19534026
227	PERNO CUSCINETTO LNR 350-385	19540807
228	GHIERA FILET.ESTER. 300-330 CE	19534030
230	VITE TSPEI DIN 7991 M 6X16	IX27991006016
232	PIASTRINA CARRELLO 350-370 CE	19533009
234	BUSSOLA PARACOLPO 350-385 LNR	19538054
238	VITE TSP- DIN 963 M 5X08	IX2963005008
240	RONDELLA X PERNO CUSC. LNR 350	19346054
242	BARRA TONDA CARR. LNR 350-385 Y12	19530654.12
244	DADO ES. DIN 934 M 6	IX2934006
246	PARAC.CARRELLO D.25X25-M6X17 PARAB.	19560154
248	BARRA QUADRA 350-385 LNR	19540154
250	VITE TCEI DIN 912 M 8X25	IX2912008025
252	PIASTRINA IX TEMPR.LNR 350-385	19530854X
256	MAN. BLOCCA GAMBO M10 GRIGIA	19564022
257	VITE SENZA TESTA DIN 913 M 10X50 CE	IX2913010050
258	GAMBO LNR 350 OSSIDATO	19510654
259	BUSSOLA INOX GAMBO 350-385 LNR	19534023
260	VITE SENZA TESTA DIN 913 M 6X55 CE	IX2913006055
261	BUSS.FRES FERMA MAN.300-370 CE	19534016
262	DADO ES. DIN 934 M 6	IX2934006
264	PIATTO CARNI Y.12 LNR VCS OSS	19510436.12
268	TUBO D.18 CARNI NUOVO LNR	19541006
270	ASTINA PIATTO CARNI LNR NUOVO	19530454
271	PARAC. ANTI BATTUTA CARNI NUOVO LNR	19563219
272	BOCCOLE AUTOLUBR.16.18.20	19324107
274	LEVA LNR + MNT CARNI OSSIDATO	19511854
276	RONDELL. SPESS. DIN 988 22X30X0,5	IX29882203000,5
278	PARACOLPO CORT.LEVA CARNI NUOVO LNR	19563216
279	CURSORE REG.PARAC.P.MERCE D. 12 LNR	19533782
280	PERNO POR.PARAC.P.MERCE DAL 12 LNR	19533780
281	FUNGHETTO MOVIMENTO D8,5XHT2	19563201
285	MANOPOLA X STAFFA LNR BS2 350-385	19335256
286	STAFFA PRESS.+PUNT.CAR. LEO 350	19700140
287	FLANGIA 350-385 PIASTR.CAR. Y12 OSS	19511846.12
292	PARAC.P.MERCE BRACCIO SPE D8,5XHT10	19563207

294	DIST.STAFFA CARNI Y06+GIG. LNR OSS.	19522639
296	RONDELL. SPESS. DIN 988 18X25X1	IX29881802501
299	DIST. MANOPOLA STAFFA BS2 LNR	19335258
300	PERNO STAFFA CARNI MNT-LNR	19531306
301	RONDELL. SPESS. DIN 988 10X16X0,5	IX29881001600,5
302	DADO PERNO ROTELLINA P.CARNI MNT	19533662
303	ANELLI ARRESTO DIN 471 D 08E	IX2471008
304	SCORREV. PIATTO CARNI Y.12 OSSID.	19511653.12
305	PERNO ROTELL.PIATTO BS2 LNR 350-385	19540820
306	DIST.PRESSAMERCE LNR 300-385	19522635
307	ROTELLINA X PIATTO BS2 LNR 350-385	19563654
308	RONDELL. SPESS. DIN 988 10X16X0,5	IX29881001600,5
310	MAN. A VOLANO PRESSAM GRIGIA	19564021
312	DADO X TUBO+BUSS.CARNI NUOVO LNR	19335071
314	RONDELL. SPESS. DIN 988 22X30X0,5	IX29882203000,5
316	DADO ES. DIN 934 M 8	IX2934008
317	VITE TSP- DIN 963 M 5X12	IX2963005012
318	BLOCCH.SCORRIM.CARNI NUOVO LNR	19525056
320	P.MANO PIATTO AFFETT. 300-370	19562336
324	RONDELLA F.LARGA DIN 9021 D 8X24	IX29021008024
326	DISTANZIALI PARAMANO 300-385	19521609
328	PRIGIONIERO DIST.PARAM.M6X62 VCS-CG	19336103
330	RONDELLA F.LARGA DIN 9021 D 6X24	IX29021006024
332	DADO CIECO DIN 1587 M 6	IX21587LC006
336	VITE BLOCCAG.PIATTO CARNI+BS2 NUOVO	19335045
338	VITE TSP- DIN 963 M 5X12	IX2963005012
340	BLOCCH.INCLIN.CARNI PIATTO LNR OSS.	19525055
346	BLOCCH.PIATTO CARNI NUOVO LNR OSS.	19525058
350	SPESSORE PIATTO CARNI LEO+BS2	19521154
-	AFFILAT.INC. LNR 300-385	19800020
402	CAPPOTT. 300-385 LNR CE OSSIDATA	19511252C
404	MANOPOLA TIR.PAR.M6 5L MRR GRIGIA	19564029
408	ANELLI ARRESTO DIN 471 D 08E	IX2471008
410	MOLLA PERNO AFF.+SBAV. 300:385	19390309
411	VITE SENZA TESTA DIN 916 M 6X8 NE	NE0916006008
412	PERNO SBAVATURA 330:370	19540709
414	BICCHIERINO AFF. LNR	19540718
416	MOLA SB.350 D.50 H.8 F.8	19300209
418	RONDELLA PIANA DIN 125 D 8	IX2125008
420	DADO ES. DIN 934 M 8	IX2934008
421	DADO ES. DIN 439 M 8 BASSO	IX2439008
424	PERNO AFFILATURA 330:370	19540708
426	PULSANTE AFFILATOIO 330:370	19550208
427	VITE BLOC.PULSANTE AFF.250-370	19335025
430	GOMMINO ANTIVIBRANTE CAPP. LNR	19560152
432	MANOP.IX.VASCHETTA AFF. Y11 LNR	19335023.11
434	VITE SENZA TESTA DIN 913 M 6X20 CE	IX2913006020
436	VASC.AFF.300-385 LNR OSSIDATA	19511253C
437	VITE RISCONT.CONICA ANELLO DAL 09	19336055.09
438	DADO ES. DIN 934 M 6	IX2934006

440	VITE SENZA TESTA DIN 913 M 6X30 CE	IX2913006030
442	PERNO COL.AFFILATOIO FRESATO LNR	19540452.09
446	DADO ES. DIN 934 M 6	IX2934006
470	MOLA AF.330-385 D.48 H.15 F.8 Y10	19300108C.10
618	DADO ES. DIN 439 M 8 BASSO ZINC.	ZN439008
620	RONDELLA PIANA DIN 125 D 8	IX2125008
626	CONDENSATORE SG300 10UF CODOLO M8	19410307
628	VITE TE DIN 933 M 6X08 T.F.	IX2933006008
630	RONDELLA PIANA DIN 125 D 6	IX2125006
632	SCATOLA RELAIS DAL 09	19563127.09
640	PIASTRINA AD U P.CAVO LNR GLL "07"	19541742.07
642	CAVO ALIM.COMP. MN + MOR BOX AD 030	19410541.07
648A	MOT.350-370 MN C.PIATTA 230-50	19400109
648B	MOTORE 350 TF C.PIATTA 380-50	19400409
650	VITE AUTOF.TCB+ DIN 7981 D 4,2X9,5	IX279814,2009,5
651	RONDELLA DENTEL. DIN 6798-A D 4E	IX26798A004
652	TARGHETTA MASSA TERRA	19420177
658	CAVETTO MASSA TERRA 300-385 UL	19410739
660	VITE SENZA TESTA DIN 913 M 6X25 CE	IX2913006025
664	MICRO INTERRUTT.MN X AFFETTATR	19410201
666	CAVO MICRO 300-370 AFF.PULSANTIERA	19410703
668	PERNO MOTORE LNR 350-385 SV	19540554
670	VITE SENZA TESTA DIN 913 M 8X60 CE	IX2913008060
672	DADO ES. DIN 934 M 8	IX2934008
676	STAFFA TIR. MOTORE LNR 350-385	19540354
677	RONDELLA PIANA DIN 125 D 6	IX2125006
678	VITE TE DIN 933 M 6X10 T.F.	IX2933006010
680	COPERCHIO SCATOLA DAL 09	19563148.09
682	VITE AUTOF.TCB+ DIN 7981 D 3,5X13	IX279813,5013
684	COPERTURA INFERIORE LNR 350-385	19563154
688	VITE TBEI ISO 7380 M 6X12	IX27380006012
690	PERNO ESAG.SUP. COPER. LNR	19540752
692	PERNO ESAG.MOT. COPER. LNR DAL 07	19540754.07
700	PIATTO INOX BILANCIA LNR Y11	19514092.11
702	PIEDINO PIATTO BILANCIA	19560500.11
710	STAFFA SOSTEGNO PIATTO BILANCIA LNR	19530795
712	VITE TCEI DIN 912 M 6X30	IX2912006030
714	DISTANZIALE CELLA CARICO BILANCIA	19024590
720	PIASTRA FISS. CELLA BILANCIA LNR	19029092
726	CELLA DI CARICO BILANCIA Y11	19414092.11
740	SCHEDA POTENZA BILANCIA	19414091
750	SCATOLA INOX COMANDI BILANCIA	19535090
752	VITE TCEI DIN 912 M 4X20	IX2912004020
754	SCHEDA COMANDI BILANCIA Y11	19414090.11
756	DADO ES. DIN 934 M 4	IX2934004
760	STAFF. SCATOLA COMANDI BILANCIA Y11	19539790.11
762	VITE TSP- DIN 963 M 4X08	IX2963004008
770	MOSTRINA COMANDI BILANCIA Y11	19420390.11
772	PULSANTE NERO NO	19410140
774	PULSANTE BIANCO NO	19410142