SAGI - BANCHI ATTREZZATI PER PIZZA
KPZ2033B - 22-11-2001 » 21-05-2003

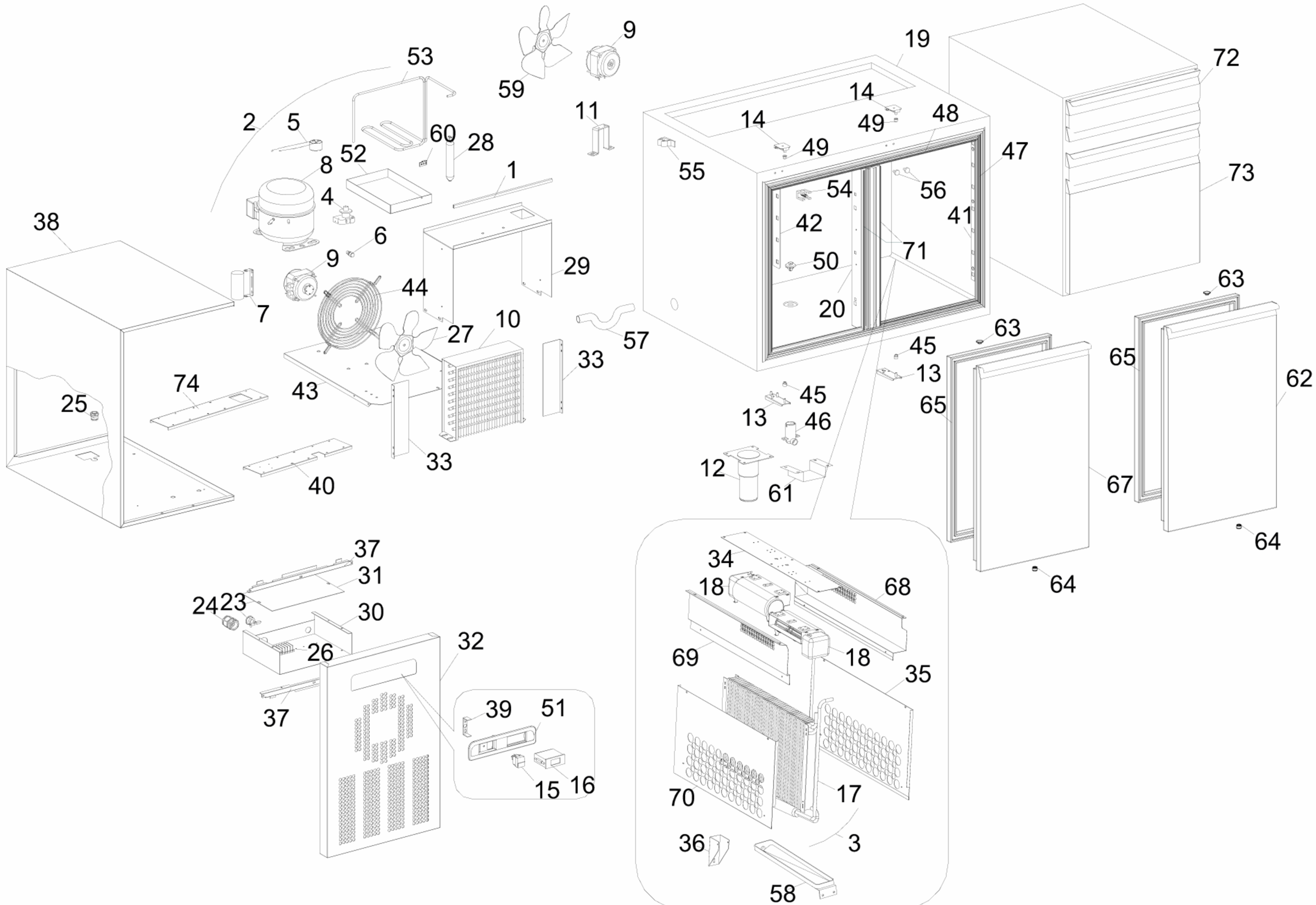

SAGI - BANCHI ATTREZZATI PER PIZZA
KPZ2033B - A000210 - ALZATINA REFRIGERATA - 22-11-2001 » 21-05-2003

