КПЭМ-60-ОР.19158.001РС
Котлы пищеварочные с ручным опрокидыванием (60л)

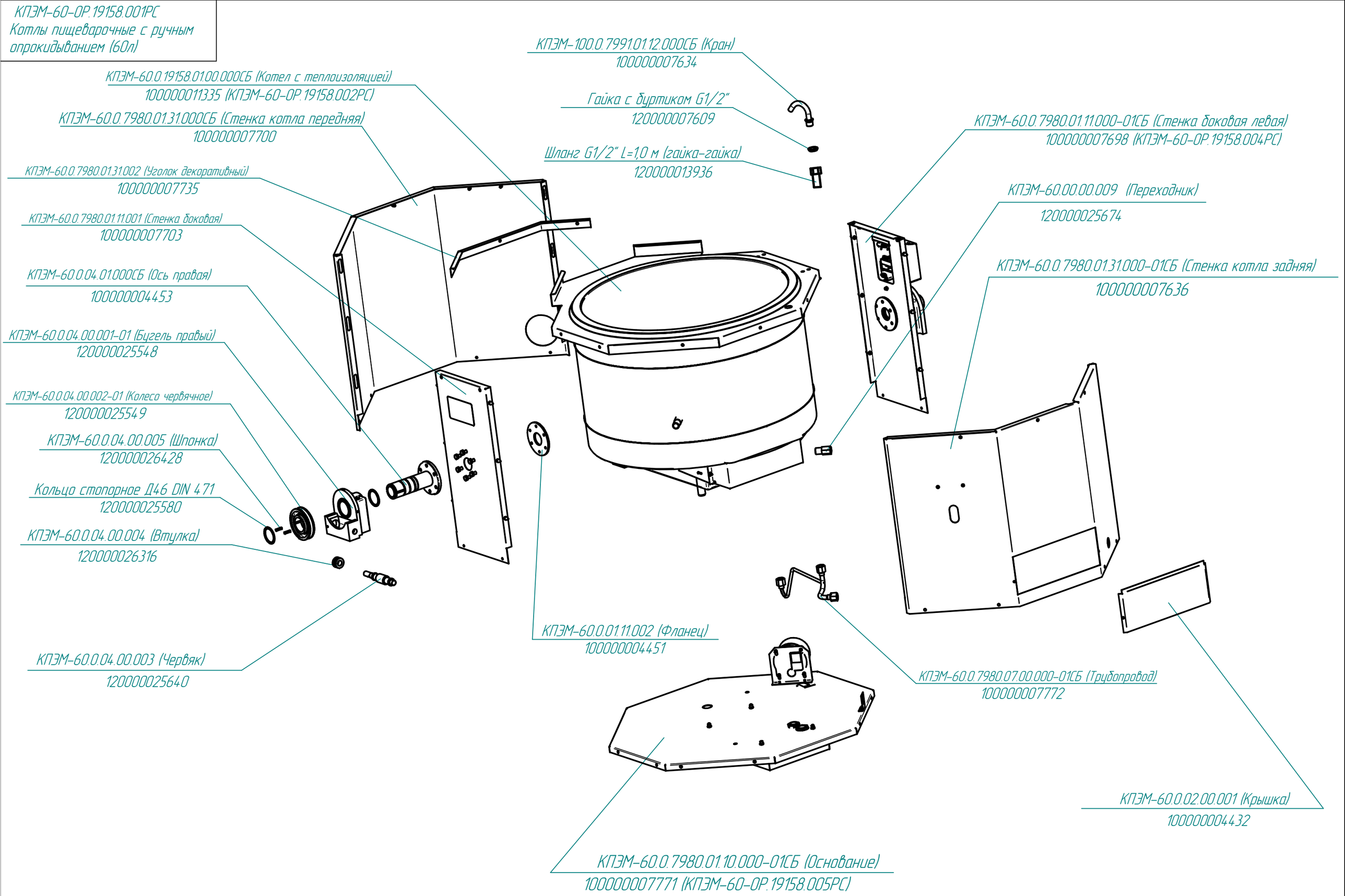

Редакция от 18.01.2016

КПЭМ-60-ОР.19158.000РС
Котлы пищеварочные с ручным опрокидыванием (60л)

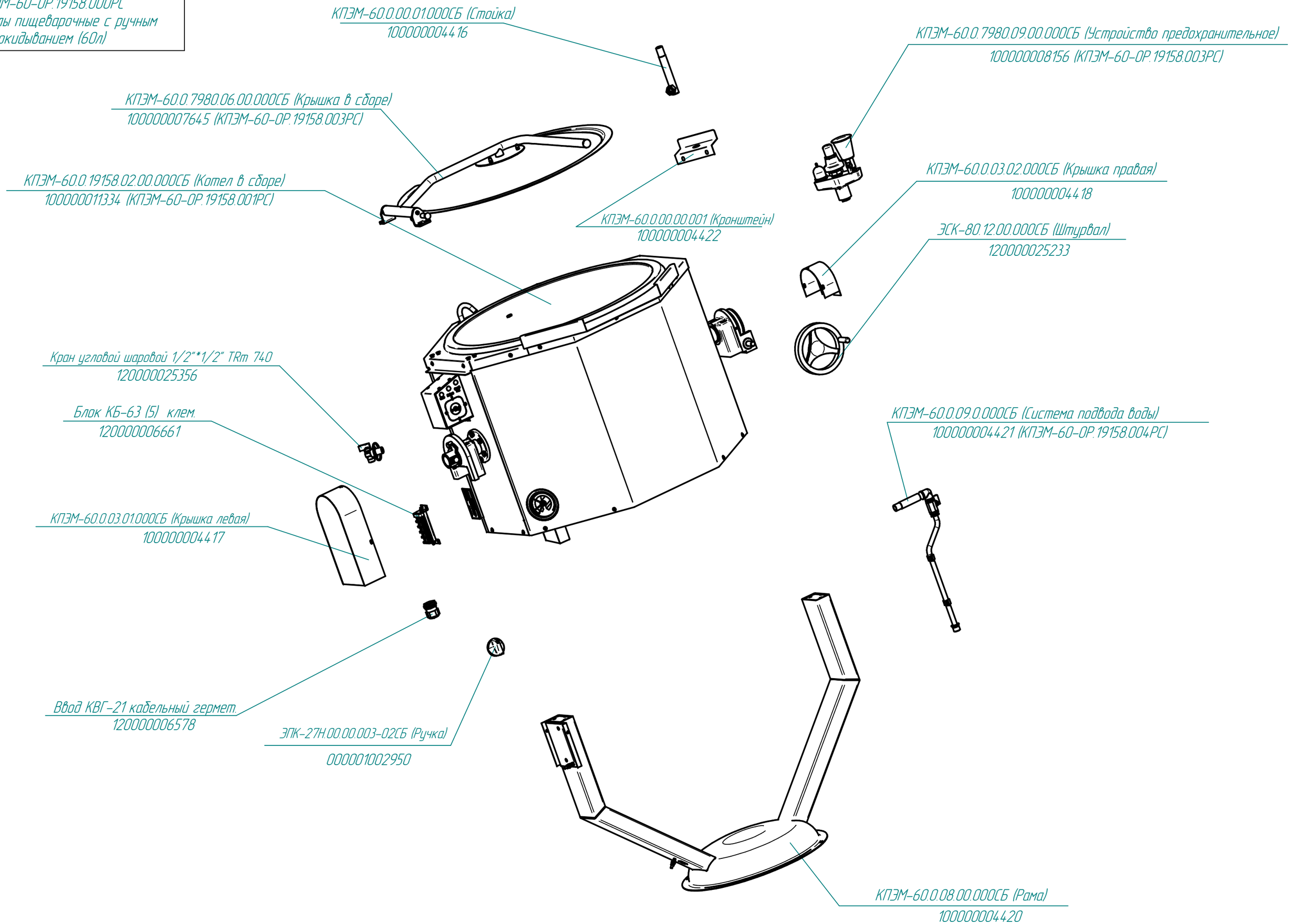

Редакция от 18.01.2016

КПЭМ-60-ОР.19158.002РС
Котлы пищеварочные с ручным опрокидыванием (60л)

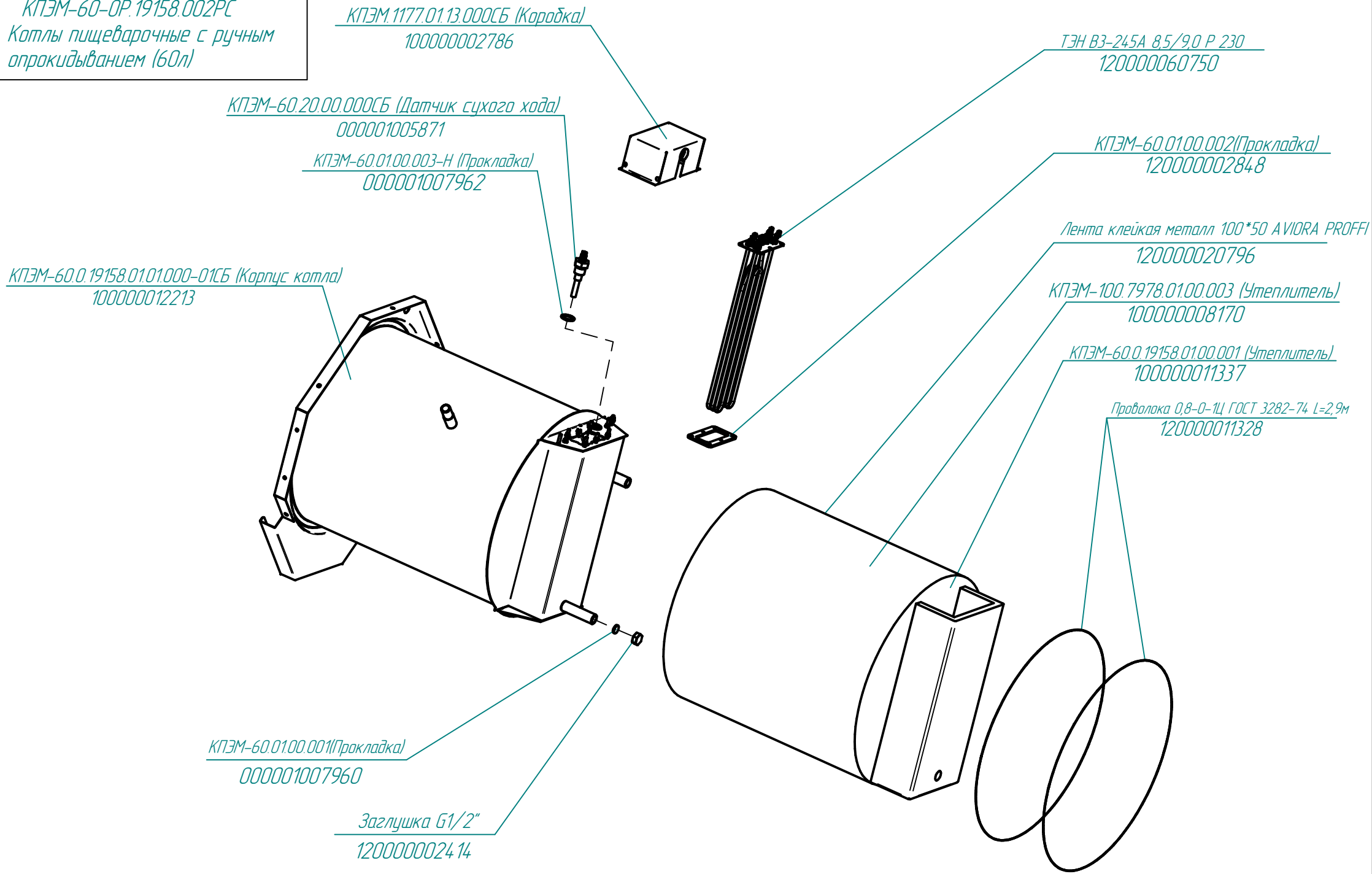

Редакция от 18.01.2016

КПЭМ-60-ОР.19158.003РС
Котлы пищеварочные с ручным опрокидыванием (60л)

КПЭМ-60.0.7980.09.00.000СБ (Устройство предохранительное)

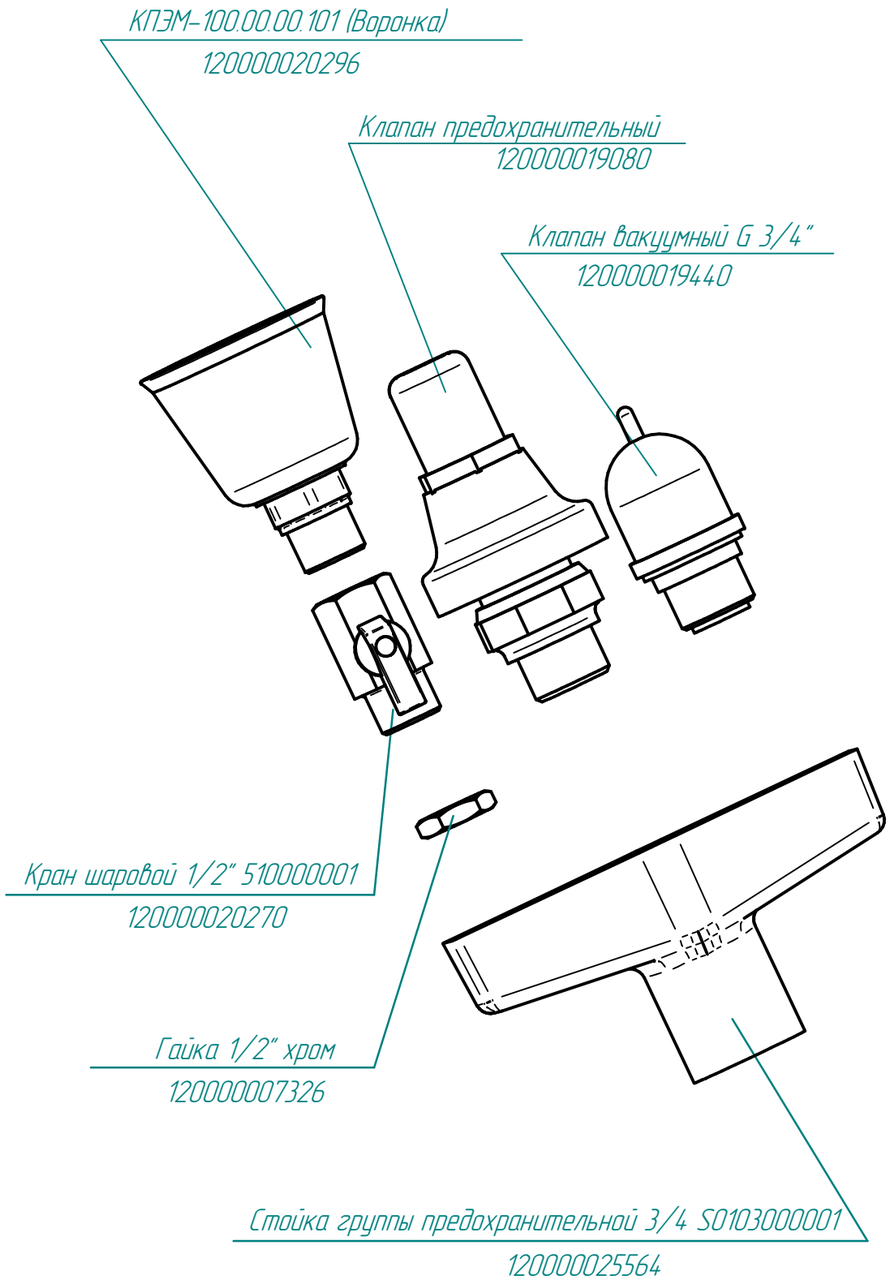

Редакция от 18.01.2016

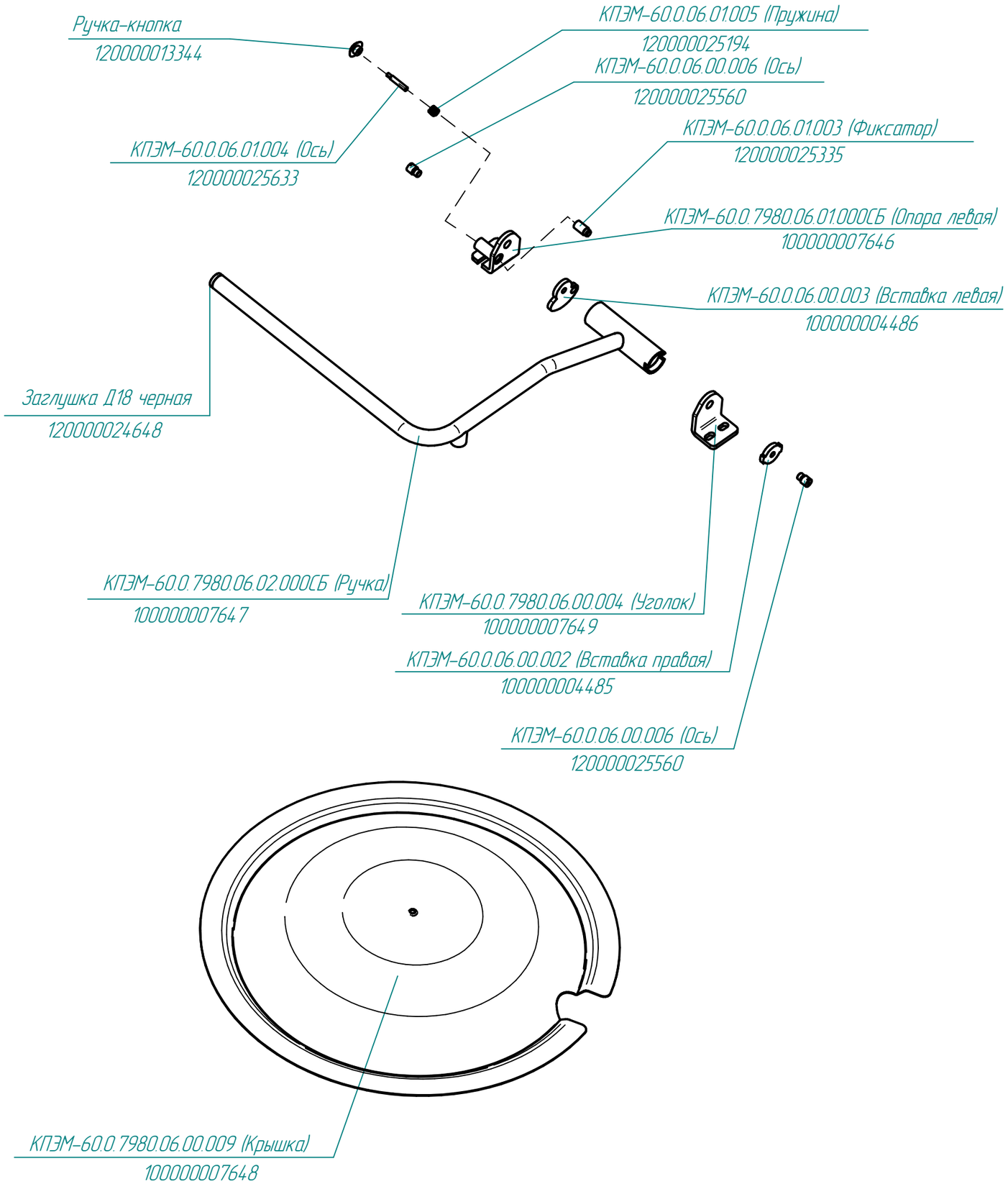

КПЭМ-60.0.7980.06.00.000СБ (Крышка в сборе)

КПЭМ-60-ОР.19158.004РС
Котлы пищеварочные с ручным опрокидыванием (60л)

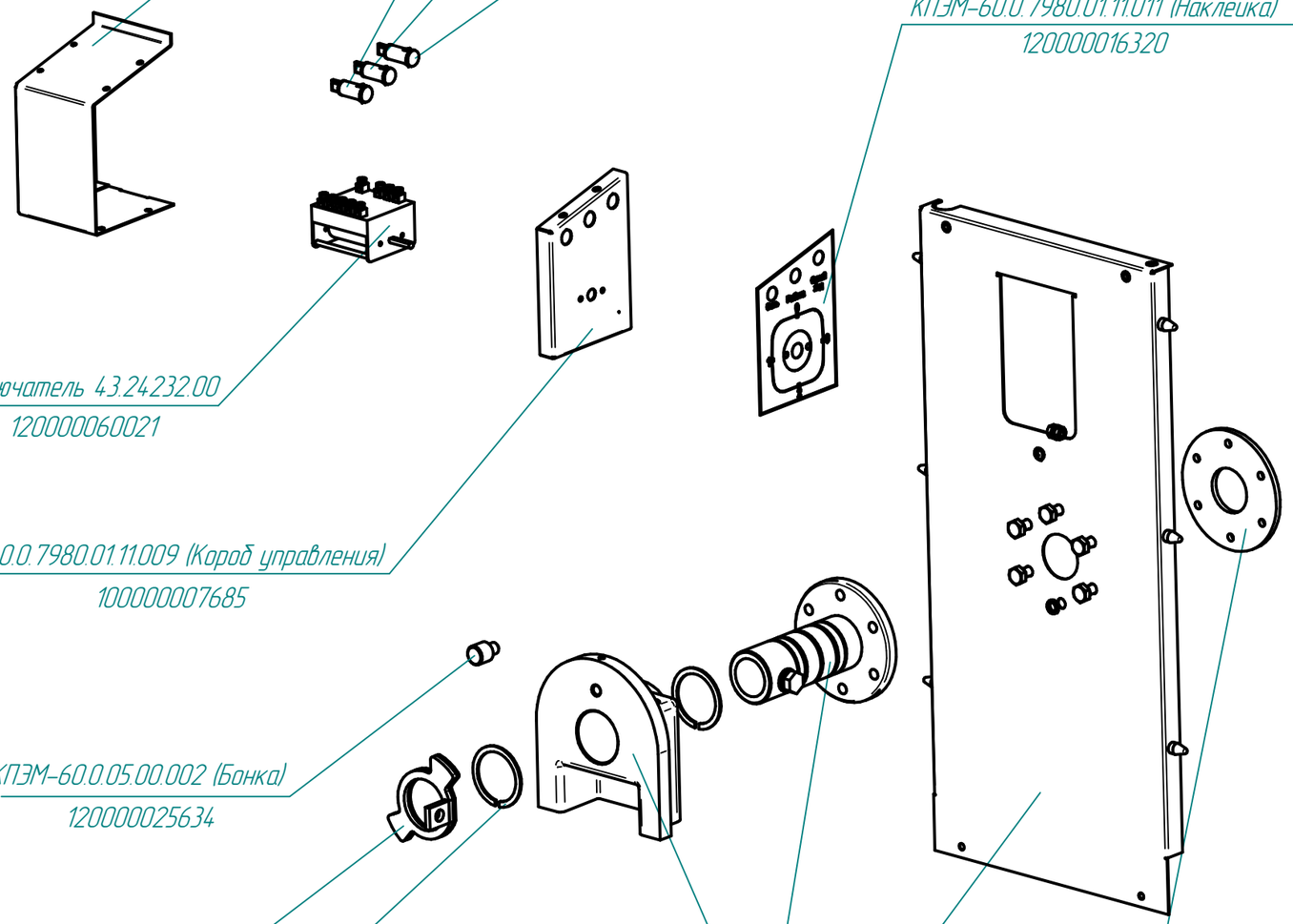

КПЭМ-60.0.09.0.000СБ (Система подвода воды)
100000004421

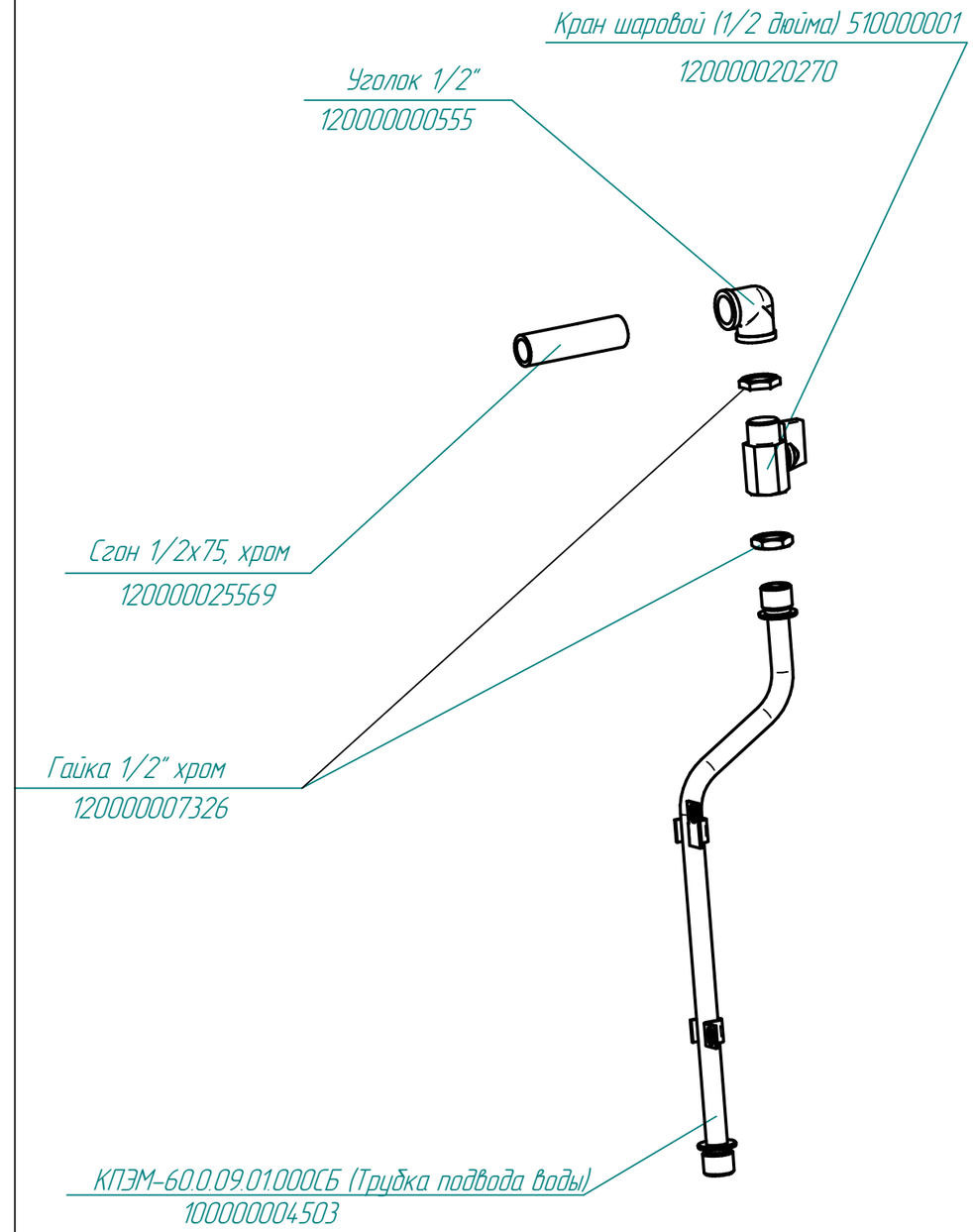

Редакция от 18.01.2016

КПЭМ-60-ОР.19158.005РС
Котлы пищеварочные с ручным опрокидыванием (60л)

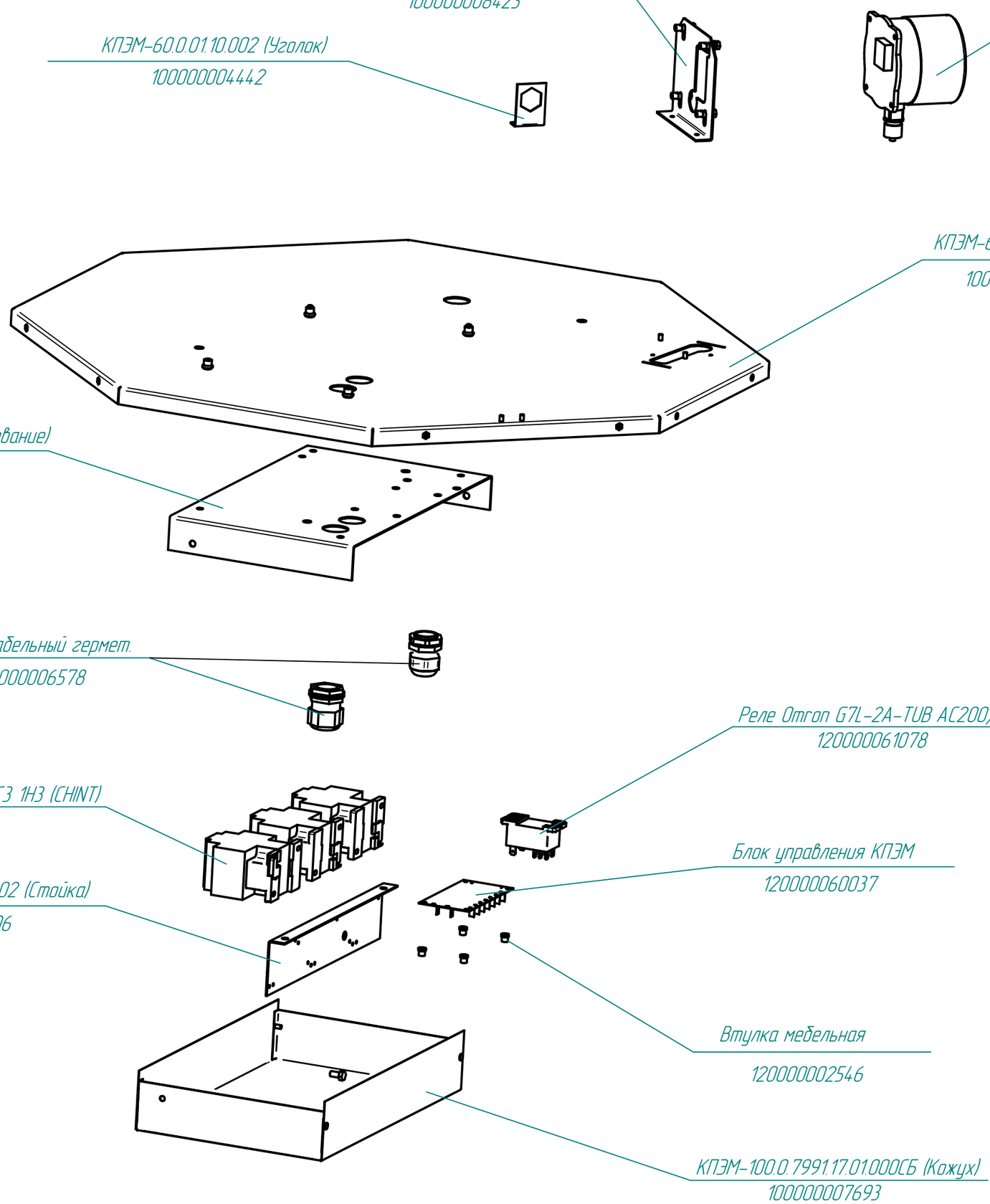

Редакция от 18.01.2016