from 2015.10

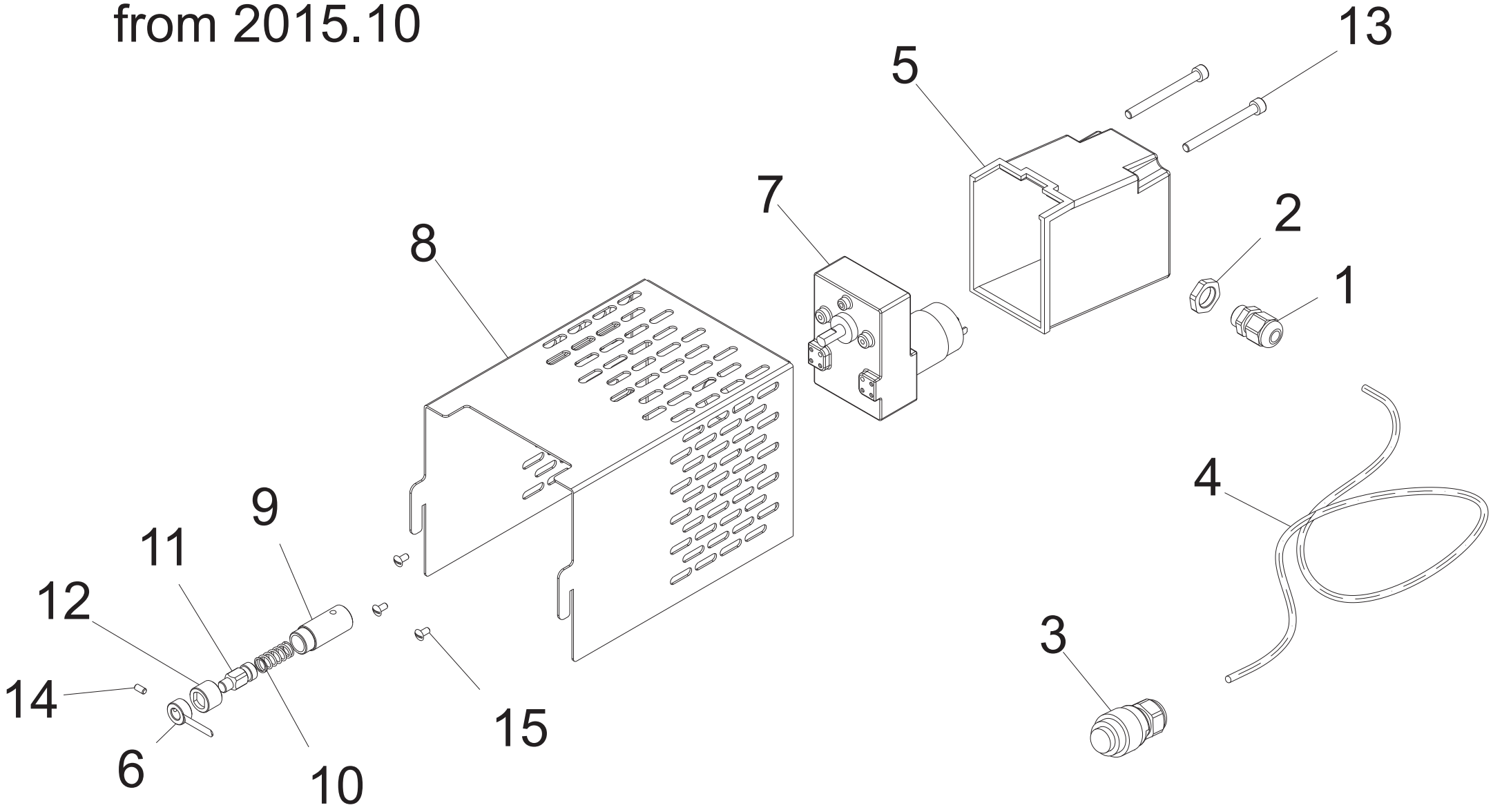

from 2015.10

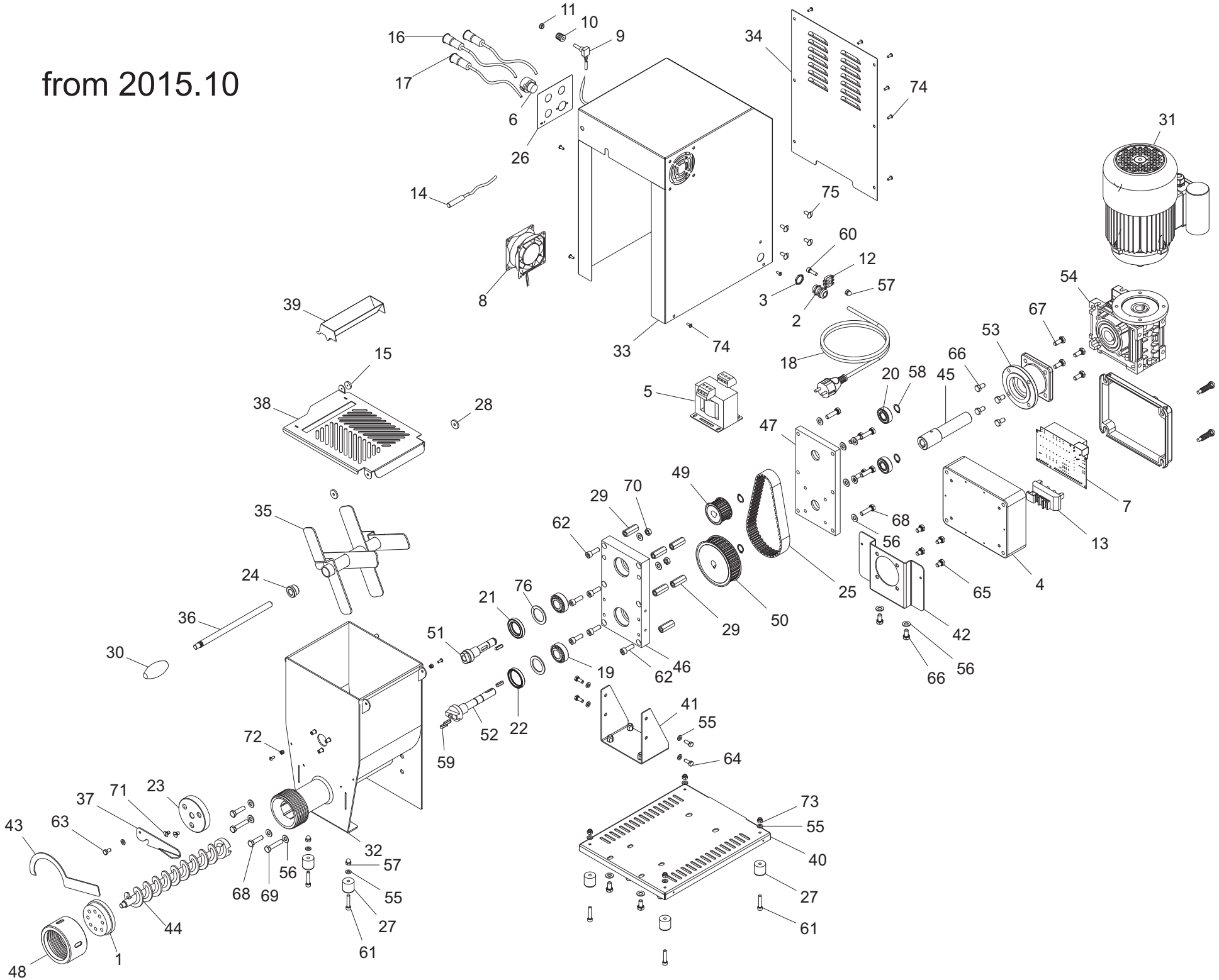
1
2
3
4
5
6
7
8
9
10
11
12
13
14
15
16
17
18
19
20
21
22
23
24
25
26
27
28
29
30
31
32
33
34
35
36
37
38
39
40
41
42
43
44
45
46
47
48
49
50
51
52
53
54
55
56
57
58
59
60
61
62
63
64
65
66
67
68
69
70
71
72
73
74
75
76

CONCERTO - from 2015.10

Riferim	Nome prodotto	Codice
1	TRAFILA DA IMPASTO PASTA 5	LF142505201
2	PRESSACAVO OTT.NICH.PG 11	LF1010063
3	DADO OTT.NICH.PG 11	LF1010063A
4	CASSETTA GW 44207	LF1010704
5	TRASFORMATORE 24V. IS IDR	LF1011202
6	CONN. FEMM. CA3GD X TAGLIAPASTA	LF102505001
7	SCHEDA COMANDO CIAO PASTA	LF102505010
10	MANOPOLA NERA D.15MM PER LIN R/H	LF102505021
11	CAPPUCCIO NERO PIATTO PER LIN R/H	LF102505022
12	MORSETTO A PETTINE X EQUIPOTENZ. BZ	LF1030522050
13	SCHEDA PROT. SOVRACORRENTE EQ.	LF1033036
14	MICROMAG.310 SO IX/GFMEC/TC32F	LF1033302
15	MAGNETE RICOPERTO DIA.17 M634 NA BA	LF1039712
16	PULSANTE SPIA ACCIAIO OMEGA 24 V	LF1041015
17	PULSANTE IX STOP RIALZ CAV ET NC-NO	LF1041018
18	CAVO 3 X 1 CON SPINA SHUKO	LF1061005
18 CN	CAVO 3X1 CON SPINA CHINA 10A L=3000	LF1000416025
19	CUSCINETTO 32004 2RS ME 20 MP COMP	LF1143201
20	CUSCINETTO 6202 2RS	LF1150001
21	ANEL.TEN. 28-45-7 DOPPIO LABBRO	LF122505001
22	ANELLO TENUTA 3545-7	LF1241003
23	FLANGIA ANT VASCA PASTA 5	LF142505005
24	BOCCOLA PALA PASTA 5	LF142505007
25	CINGHIA DENTATA T10-500 25 PASTA 5	LF142505015
26	MOSTRINA PULSANTI PASTA 5	LF142505030
27	PIEDINO GOMMA DIAM 25 H=25	LF1433003
28	RONDELLA PLAST. D 5,3X20 H3 ME30-50	LF1443301
29	DIST. ESAG.ACC.ZINC. M8X35 TCM LONG	LF1493710
30	IMPUGN. OVALE IO/30 M10 PASTA 5	LF152505010
31	MOT. PAM 80 B 14 4 POLI MONO ME EVO	LF1844603
32	VASCA COMPLETA PASTA 5	LF202505001
33	CARENA COMPLETA PASTA 5	LF202505005
34	CARTER POST CARENA PASTA 5	LF202505010
35	PALA COMPLETA PASTA 5	LF202505015
36	ASTA PALA PASTA 5	LF202505020
37	LEVA FISSAGGIO ASTA PALA PASTA 5	LF202505023
38	COPERCHIO INOX VASCA PASTA 5	LF202505035
39	IMBUTO DOSATORE IX PASTA 5	LF202505037
40	FONDELLO CARENA PASTA 5	LF202505101
41	OMEGA FISS. FONDELLO PASTA 5	LF202505105
42	OMEGA RIDUTTORE PASTA 5	LF202505110
43	LEVA SBLOCCO GHIERA PASTA 5	LF202505135
44	ELICA PASSO FISSO PASTA 5	LF202505201
45	PERNO RIDUTTORE PASTA 5	LF202505205
46	PIASTRA TRASM. FRONT PASTA 5	LF202505220
47	PIASTRA TRASM. POST PASTA 5	LF202505225
48	GHIERA INOX FISS. TRAFILA PASTA 5	LF202505250

49	PULEGGIA PICCOLA Z15 T10 PASTA 5	LF202505255
50	PULEGGIA GRANDE Z32 T10 PASTA 5	LF202505258
51	PERNO X PULEG TRASC PALA PASTA 5	LF202505261
52	PERNO X PULEG TRASC ELICA PASTA 5	LF202505264
53	FLANGIA MOTORIDUTTORE INT. AUT	LF202908210
54	RID. NMRV 050 B14 I=50 P80 ME 30 MP	LF2043340
55	RONDELLA PIANA DIN 125 D 6	IX2125006
56	RONDELLA PIANA DIN 125 D 8	IX2125008
57	DADO CIECO DIN 1587 M 6	IX21587LC006
58	ANELLI D ARRESTO DIN 471 D 15E	IX2471015
59	LINGUETTE DIN 6885/A 5X5X20	IX26885A050520
60	VITE TCEI DIN 912 M 6X20	IX2912006020
61	VITE TCEI DIN 912 M 6X30	IX2912006030
62	VITE TCEI DIN 912 M 8X25	IX2912008025
63	VITE TE DIN 933 M 6X12 T.F.	IX2933006012
64	VITE TE DIN 933 M 6X16 T.F.	IX2933006016
65	VITE TE DIN 933 M 8X12 T.F.	IX2933008012
66	VITE TE DIN 933 M 8X16 T.F.	IX2933008016
67	VITE TE DIN 933 M 8X20 T.F.	IX2933008020
68	VITE TE DIN 933 M 8X30 T.F.	IX2933008030
69	VITE TE DIN 933 M 8X40 T.F.	IX2933008040
70	DADO ES. DIN 934 M 8	IX2934008
71	VITE TSP- DIN 963 M 6X20	IX2963006020
72	DADO AUTOBLOCC. ES DIN 982 M 4 ALTO	IX2982004
73	DADO AUTOBLOCC. ES DIN 982 M 6 ALTO	IX2982006
74	VITE POELIERS M 4X10	IX2POEL004010
75	VITE POELIERS M 6X10	IX2POEL006010
76	SPES. FELTRO LANA D42X30 SP2	LF142502020
1	PRESSACAVO PLASTICA PG 9	LF1010069
2	DADO PLASTICA PG 9	LF1010069A
3	CONN. MASC. CA3LS X TAGLIAPASTA	LF102505005
5	COPERTURA IN PVC MOT. TAGLIAPASTA 5	LF142505020
6	COLT. SING. APPL.TAGLIAP. PASTA 5	LF152500010
7	MOTORE DC 20W TAGLIAPASTA	LF182505000
8	LAMIERA MOT. TAGLIAPASTA PASTA 5	LF202505030
9	SUPP. PERNO TAGLIAPASTA PASTA 5	LF202505280
10	MOLLA PERNO TAGLIAPASTA PASTA 5	LF202505283
11	PERNO FOLLE TAGLIAPASTA PASTA 5	LF202505286
12	GHIERA PERN TAGLIAPASTA PASTA 5	LF202505289
13	VITE TCEI DIN 912 M 6X70 TUTTO FILE	IX2912006070
14	VITE SENZA TESTA DIN 913 M 4X14 CE	IX2913004014
15	VITE POELIERS M 4X8	IX2POEL004008