1 GRUPPO LAVAGGIO
2 GRUPPO RISCIACQUO
3 GRUPPO VASCA
4 QUADRO ELETTRICO
5 GRUPPO POMPA SCARICO
6 SPORTELLO
7 CARROZZERIA
8 CARROZZERIA
9 GRUPPO DEPURATORE
10 GRUPPO BREAK TANK
11 DOSATORI

| lamber | GRUPPO LAVAGGIO - COMPOSANTS LAVAGE<br>WASH COMPONENTS - WASCHROHR - LAVADO | MOD.<br>Super QS-S260<br>S280-NSG405 | TAV.<br>1 I<br>ED. 01/2008 |
|---|---|---|---|

TAV. 1 DI 11

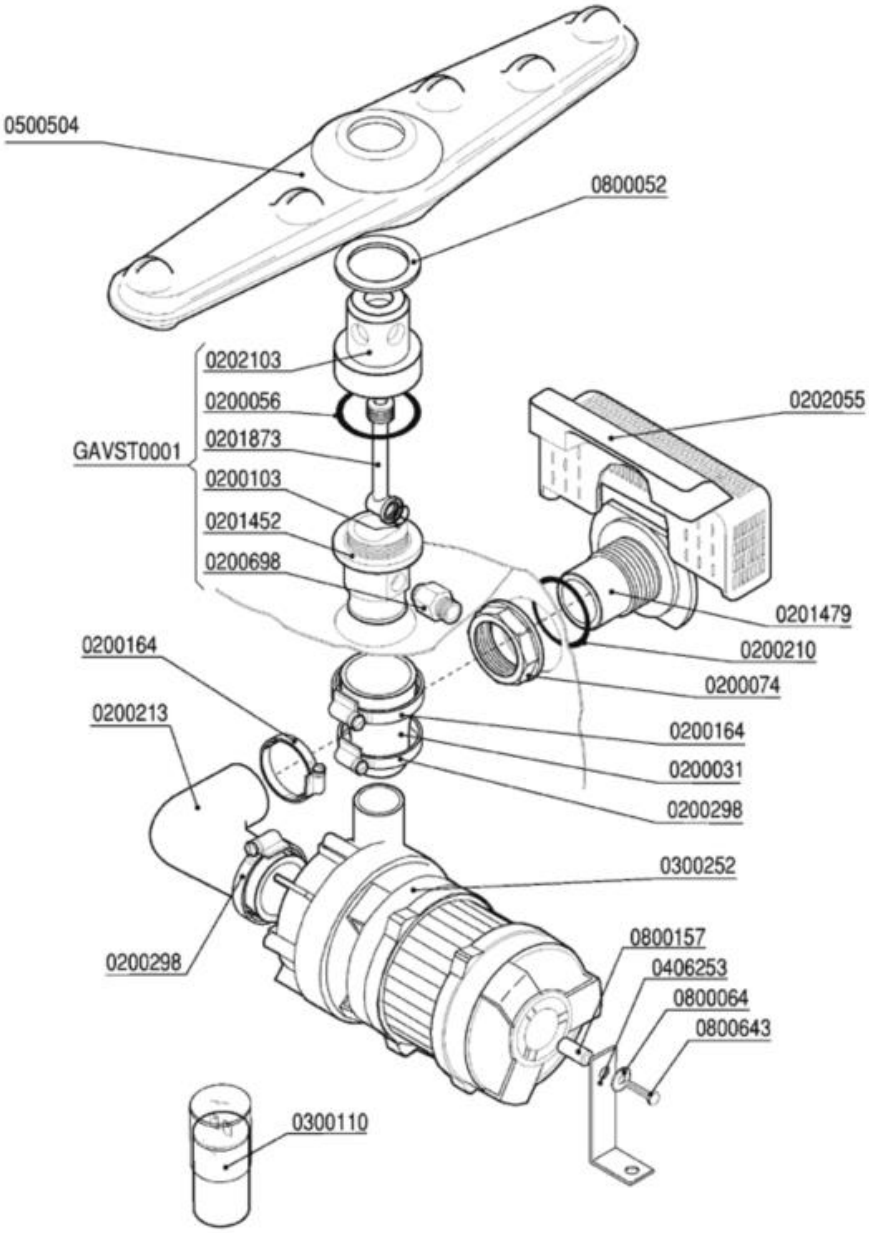

| Codice | Descrizione |
|---|---|
| 0200031 | Manicotto ridotto 38x26x45 |
| 0200056 | OR 144 pilette 1" 1/4 |
| 0200074 | Dado PP 1" 2190 |
| 0200103 | OR 2050 supporto ugello d.16mm |
| 0200164 | Fascetta 32-50 |
| 0200210 | OR 4125 Colonna lav.SRMR-cil.soll.d.35mm |
| 0200213 | Manicotto premente SRMR/Pompa sca.687-88 |
| 0200298 | Fascetta 25-40 |
| 0200698 | Nipplo inox risciacquo VST 3/8-1/4" 7817 |
| 0201452 | Colonna lavaggio LB VST 7775 |
| 0201479 | Flangia aspirazione LB VST 7307 |
| 0201873 | Collettore risciacquo LB VST 7776 |
| 0202055 | Filtro aspirazione LB VST 7837 |
| 0202103 | Testina lavaggio d.18 4F NSF |
| 0300110 | Condensatore 6,3 óf |
| 0300252 | Elettropompa Hp 0,10 2112-ZF115 230/50 |
| 0406253 | Squadretta supporto pompa GS4 2240 |
| 0500504 | Mulinello lavaggio 380 045F-LS NSF 6503 |
| 0800052 | Rondella teflon 57x41x2 |
| 0800064 | Rondella piana inox diam.6x18 |
| 0800157 | Distanziali pompa F85 |
| 0800643 | Vite inox TEM6X30 |
| GAVST0001 | Gruppo colonna lavaggio LB-VST |

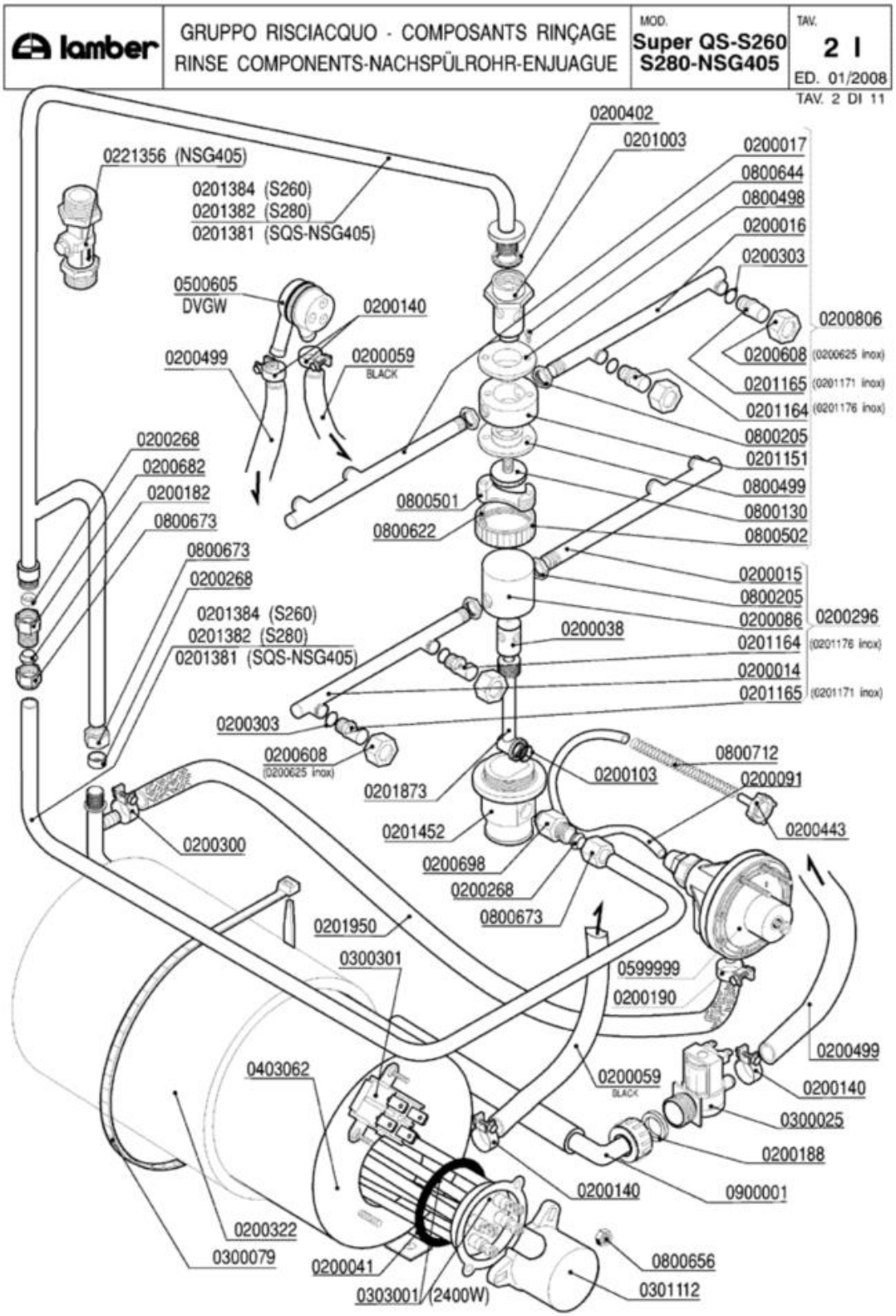
lamber
GRUPPO RISCIACQUO - COMPOSANTS RINÇAGE
RINSE COMPONENTS-NACHSPÜLROHR-ENJUAGUE
MOD. Super QS-S260 S280-NSG405
TAV. 2 I
ED. 01/2008
TAV. 2 DI 11
0200402
0201003
0200017
0800644
0800498
0200016
0200303
0200806
0200608 (0200625 inox)
0201165 (0201171 inox)
0201164 (0201176 inox)
0800205
0201151
0800499
0800130
0800502
0200015
0800205
0200086
0200296
0201164 (0201176 inox)
0200014
0201165 (0201171 inox)
0221356 (NSG405)
0201384 (S260)
0201382 (S280)
0201381 (SQS-NSG405)
0500605 DVGW
0200140
0200499
0200059 BLACK
0200268
0200682
0200182
0800673
0800673
0200268
0800501
0800622
0200038
0200303
0200608 (0200625 inox)
0201873
0800712
0200103
0200091
0200443
0201452
0200698
0200268
0800673
0200300
0201950
0300301
0599999
0200190
0403062
0200059 BLACK
0200499
0200140
0300025
0200188
0200140
0900001
0200322
0300079
0200041
0303001 (2400W)
0800656
0301112

| Codice | Descrizione |
|---|---|
| 0200014 | Braccio di risciacquo 175mm DX |
| 0200015 | Braccio di risciacquo 175mm SX cesto 40 |
| 0200016 | Braccio di risciacquo 150mm DX cesto 35 |
| 0200017 | Braccio di risciacquo 150mm SX cesto 35 |
| 0200038 | Perno risciacquo inox 1205 |
| 0200041 | OR 6225 resistenza boiler |
| 0200059 | Tubo gomma 10x17 food quality |
| 0200086 | Testina mulinello risciacquo 1206 |
| 0200091 | Tubo cristallo PP 4x6 |
| 0200103 | OR 2050 supporto ugello d.16mm |
| 0200140 | Fascetta collare 17x19 |
| 0200182 | Bicono OT 3/8"x12 1311-92 |
| 0200188 | Guarnizione gomma 25x16x2 |
| 0200190 | Fascetta collare benzina 13x15 |
| 0200268 | Bicono TEFLON 3/8"x12 |
| 0200296 | Mulinello risciacquo inf.MB/QS 400 6322 |
| 0200300 | Fascetta collare benzina 15x17 |
| 0200303 | OR 2021 ugelli risciacquo mescola FDA |
| 0200322 | Coibentazione boiler 3lt 2126 |
| 0200402 | Guarnizione piana 25x18,5x2 3752 |
| 0200443 | Filtro fondo dos.idrico 3000 |
| 0200499 | Tubo gomma 12x19,5 food quality |
| 0200608 | **SOSTITUITO DA 0200625** |
| 0200682 | Dado raccordo 3/8"x27 7002 |
| 0200698 | Nipplo inox risciacquo VST 3/8-1/4" 7817 |
| 0200806 | **SOSTITUITO DA 0200856** |
| 0201003 | Perno risciacquo sup.rotante 2608/96 NSF |
| 0201151 | Testina risciacquo rotante 2142 |
| 0201164 | Ugello risciacquo foro 1,2 D.2612 NSF |
| 0201165 | Ugello risciacquo foro 1,5 D.2609 NSF |
| 0201381 | Condotta risciacquo esterna SQS VST 7632 |
| 0201382 | Condotta risciacquo esterna S280VST 7633 |
| 0201452 | Colonna lavaggio LB VST 7775 |
| 0201873 | Collettore risciacquo LB VST 7776 |
| 0201950 | Tubo dos./boiler silicone/inox L=20cm |
| 0221356 | Double check valve |
| 0300025 | Elettrovalvola 1 via 329069 |
| 0300079 | Fascetta coib. boiler 5231-540-78 |
| 0300301 | Termostato bipolare riarmo 105º TY 62 |
| 0301112 | Copriresistenza 1 elemento 3x6mm |
| 0303001 | Resistenza 2400W/2 flangia inox |
| 0403062 | Boiler 3lt LB VST 7354 |
| 0500605 | Valvola rompivuoto DVGW GD |
| 0599999 | Dosatore brillantante MOD.3000 |
| 0800130 | Vite mulinello risc.rot.super.671/88 |

| Codice | Descrizione |
|---|---|
| 0800205 | Dado inox M12x1 E16S5 |
| 0800498 | Bussola mul.risc.PTFE/C25% d.16.2 2143 |
| 0800499 | Bussola mul.risc.PTFE/C25% d.13.3 2606 |
| 0800501 | Blocchetto vite mulinello risc.sup.7366 |
| 0800502 | Coperchio vite mul.risc.sup.7898 |
| 0800622 | Vite inox TPSTCR M3X16 |
| 0800644 | Vite inox TPSTCR M3x8 |
| 0800656 | Dado ottone esagonale M6 |
| 0800673 | Dado bicono ottone 3/8"x12 |
| 0800712 | Molla inox 160mm per tubo brillantante |
| 0900001 | Tubo carico gomma 90ºC VDE |

| lamber | GRUPPO VASCA - COMPOSANTS CUVE<br>TANK COMPONENTS - TANKROHR - GRUPO CUBA | MOD.<br>Super QS-S260<br>S280-NSG405 | TAV.<br>3 I<br>ED. 01/2008 |
|---|---|---|---|

TAV. 3 DI 10

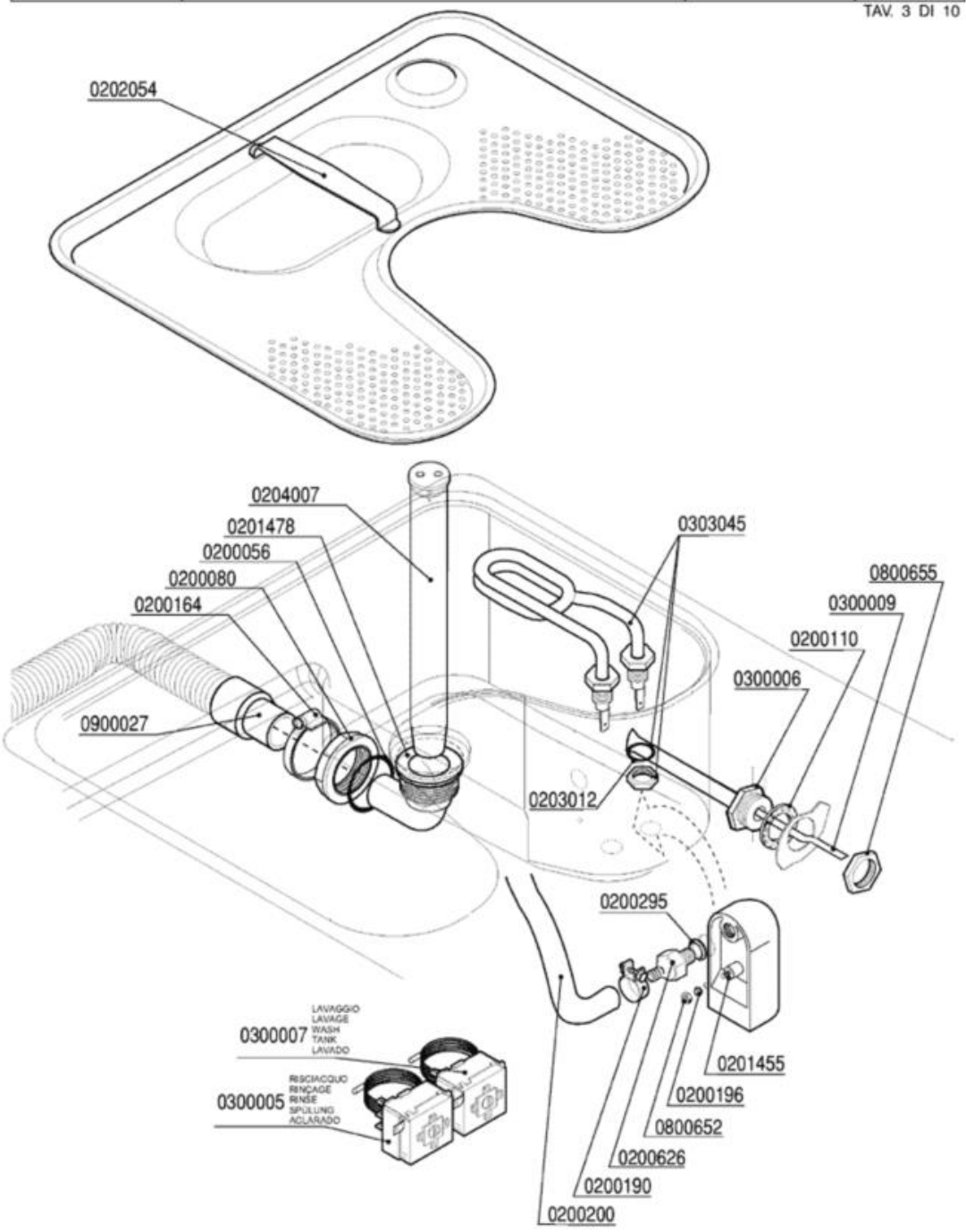

| Codice | Descrizione |
|---|---|
| 0200056 | OR 144 pilette 1" 1/4 |
| 0200080 | Ghiera 1"1/42190 |
| 0200110 | Guarnizione piana 31x21x2 |
| 0200164 | Fascetta 32-50 |
| 0200190 | Fascetta collare benzina 13x15 |
| 0200196 | Guarnizione Nyltite M3 |
| 0200200 | Tubo a pipa per pressostato |
| 0200295 | Guarnizione Nyltite M12 |
| 0200626 | Portagomma trappola aria ELLE 3381 |
| 0201455 | Trappola d'aria anteriore L=85 mm |
| 0201478 | Piletta scarico LB VST 7350 |
| 0202054 | Filtro vasca stampata LB inox 7390 |
| 0203012 | OR 112 VITON Resistenze LB VST |
| 0204007 | Troppopieno LB VST 7315 |
| 0300005 | Termostato 90ºC c.2000 1NONC boiler IMIT |
| 0300006 | Guaina termostato inox |
| 0300007 | Termostato 80ºC c.2100V.1NANC vasca IMIT |
| 0300009 | Molla a frizione Rif.134 |
| 0303045 | Resistenza vasca 1000W LB VST |
| 0800652 | Dado inox autobloccante M3 |
| 0800655 | Dado OT 1/2" nichelato |
| 0900027 | Tubo scarico d.25 l.1,5 LB a gomito |

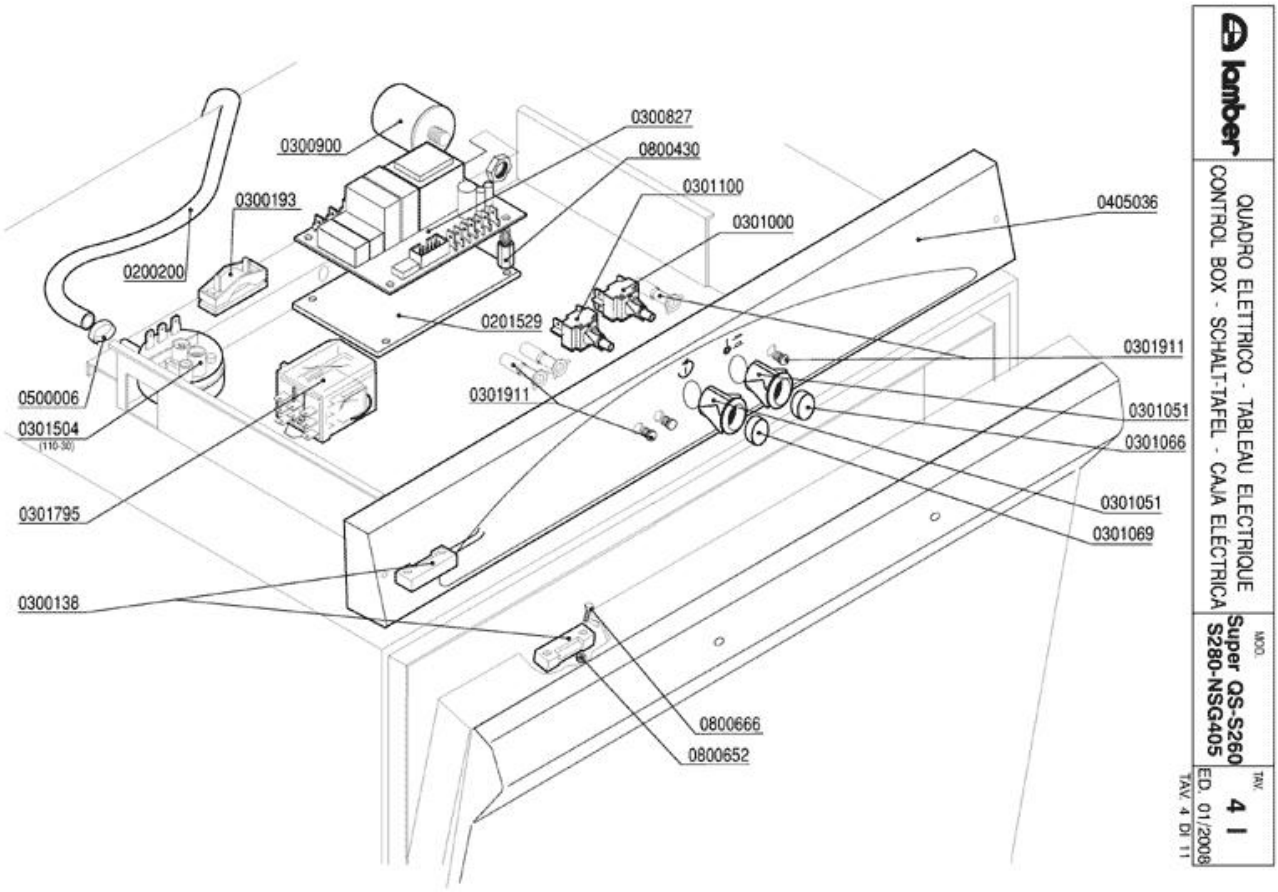
0300827
0300900
0800430
0301100
0300193
0405036
0301000
0200200
0201529
0301911
0500006
0301911
0301051
0301504
(110-30)
0301066
0301051
0301795
0301069
0300138
0800666
0800652
lamber
QUADRO ELETTRICO - TABLEAU ELECTRIQUE
CONTROL BOX - SCHALT-TAFEL - CAJA ELÉCTRICA
MOD.
Super QS-S260
S280-NSG405
TAV.
4 I
ED. 01/2008
TAV. 4 DI 11

| Codice | Descrizione |
|---|---|
| 0200200 | Tubo a pipa per pressostato |
| 0201529 | Piastrina isolante timer 7461 |
| 0300138 | Micro contatto magnetico 1NO +0800142 |
| 0300193 | Fissacavo PA 268 + vite 3,5X25 |
| 0300827 | Timer elettronico pulsanti ADD |
| 0300900 | Filtro antidisturbo 411135001 |
| 0301000 | Interruttore bip. 0V 2N0 16 amp COMPLETO |
| 0301051 | Supporto tasto ovale |
| 0301066 | Tasto verde ovale |
| 0301069 | Tasto grigio ovale |
| 0301100 | Pulsante unipol. OV 1NO 16amp COMPLETO |
| 0301504 | Pressostato 110-30 |
| 0301795 | Relé FINDER 3NA 16A 230/50 |
| 0301911 | Led schede elettroniche cavo bianco 36cm |
| 0405036 | Pannello comando QS Tasti Ovali 7280 |
| 0500006 | Fascetta SNP2/CLIC 11,5-13,5 |
| 0800430 | Distanziatore CF06 schede elettron.h.15 |
| 0800652 | Dado inox autobloccante M3 |
| 0800666 | Vite inox TEM3X10 |

| lamber | GRUPPO POMPA SCARICO - POMPE DE VIDANGE<br>DRAIN PUMPE PARTS - ABLAUFPUMPE<br>BOMBA DESAGUE | MOD.<br>Super QS-S260<br>S280-NSG405 | TAV.<br>5 I<br>ED. 01/2008 |
|---|---|---|---|

TAV. 5 DI 11

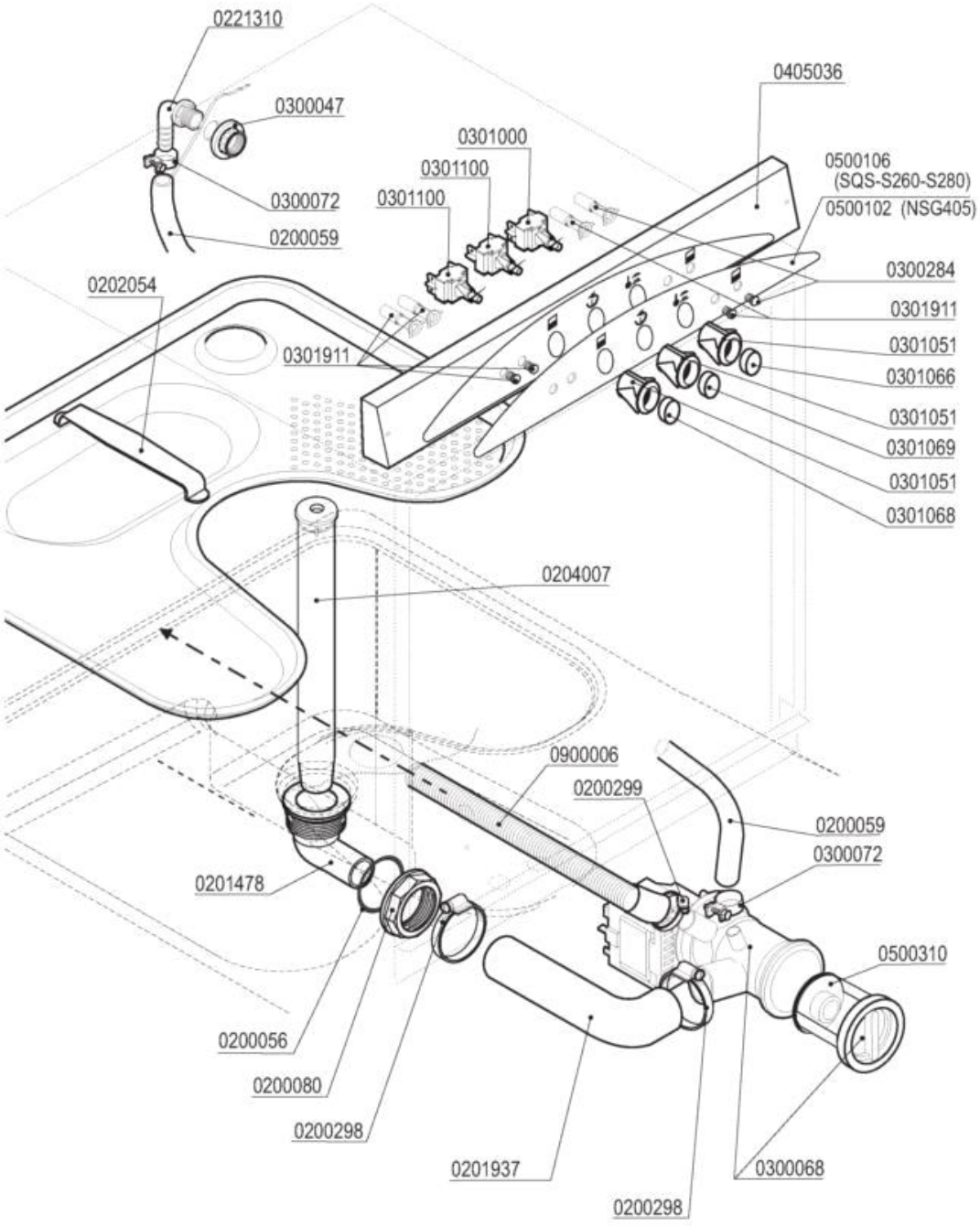

| Codice | Descrizione |
|---|---|
| 0200056 | OR 144 pilette 1" 1/4 |
| 0200059 | Tubo gomma 10x17 food quality |
| 0200080 | Ghiera 1"1/42190 |
| 0200298 | Fascetta 25-40 |
| 0200299 | Fascetta 20-32 |
| 0201478 | Piletta scarico LB VST 7350 |
| 0201937 | Tubo gomito Pompa Scarico LB VST 7765 |
| 0202054 | Filtro vasca stampata LB inox 7390 |
| 0204007 | Troppopieno LB VST 7315 |
| 0221310 | Portagomma a gomito 3/8"Mx12 |
| 0300047 | Dado PP 3/8" 2190 |
| 0300068 | Elettropompa scarico 40W/230/50 FILTRO |
| 0300072 | Fascetta nylon 5215-200-48 |
| 0300284 | **SOSTITUITO DA 0301910** |
| 0301000 | Interruttore bip. 0V 2N0 16 amp COMPLETO |
| 0301051 | Supporto tasto ovale |
| 0301066 | Tasto verde ovale |
| 0301068 | Tasto blu ovale |
| 0301069 | Tasto grigio ovale |
| 0301100 | Pulsante unipol. OV 1NO 16amp COMPLETO |
| 0301911 | Led schede elettroniche cavo bianco 36cm |
| 0405036 | Pannello comando QS Tasti Ovali 7280 |
| 0500102 | Targa PCB LB-PS NW |
| 0500106 | Targa PCB LB-PS LAMBER |
| 0500310 | TAPPO FILTRO POMPA SCARICO |
| 0900006 | Tubo scarico d.19,5 per pompa scarico |

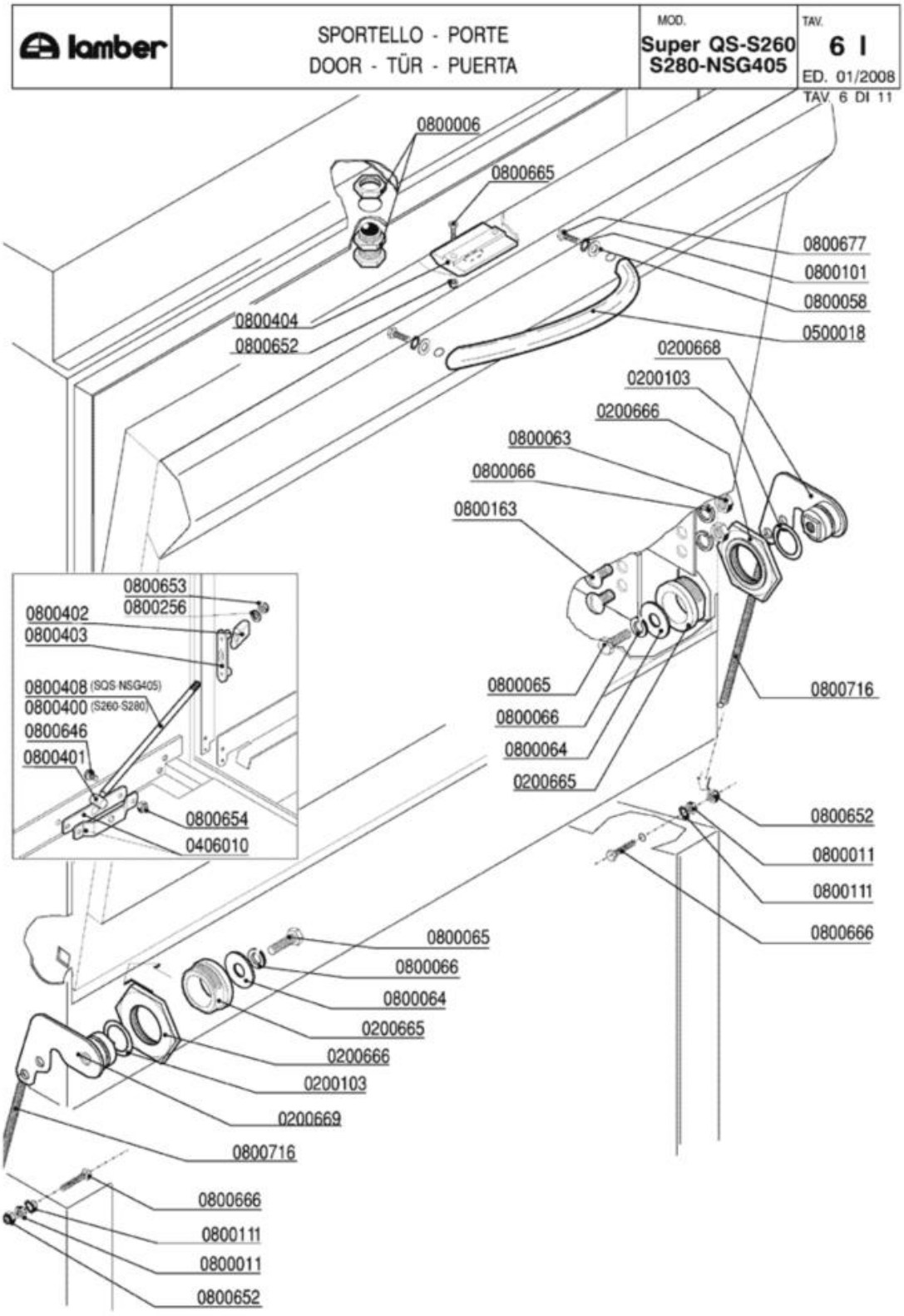
lamber
SPORTELLO - PORTE
DOOR - TÜR - PUERTA
MOD.
Super QS-S260
S280-NSG405
TAV.
6 I
ED. 01/2008
TAV. 6 DI 11
0800006
0800665
0800677
0800101
0800058
0500018
0800404
0800652
0200668
0200103
0200666
0800063
0800066
0800163
0800653
0800256
0800402
0800403
0800408 (SQS-NSG405)
0800400 (S260-S280)
0800646
0800401
0800654
0406010
0800065
0800066
0800064
0200665
0800716
0800652
0800011
0800111
0800666
0800065
0800066
0800064
0200665
0200666
0200103
0200669
0800716
0800666
0800111
0800011
0800652

| Codice | Descrizione |
|---|---|
| 0200103 | OR 2050 supporto ugello d.16mm |
| 0200665 | Bussola perno sportello c/molla 5952 |
| 0200666 | Dado perno sportello c/molla 5952 |
| 0200668 | Piastrina/perno tendimolla porta DX 6291 |
| 0200669 | Piastrina/perno tendimolla porta SX 6291 |
| 0406010 | Staffa tirante porta F/LB 2500-2501/95 |
| 0500018 | Maniglia inox LB ELESA 160mm |
| 0800006 | Cricchetto Rif.32+33+32 con dadi 255-83 |
| 0800011 | Dado inox M3 |
| 0800058 | Rondella piana inox 4x12 |
| 0800063 | Dado inox M6 |
| 0800064 | Rondella piana inox diam.6x18 |
| 0800065 | Vite inox TEM6x16 |
| 0800066 | Rondella grower inox diam.6 |
| 0800101 | Rondella dentellata inox d.4 |
| 0800111 | Rondella dentellata inox d.3 |
| 0800163 | Vite inox POELIER M6X10 |
| 0800256 | Rondella piana inox d.5 |
| 0800400 | Tirante sportello M5x305 795 |
| 0800401 | Perno tirante sportello |
| 0800402 | Fermo tirante sportello |
| 0800403 | Piastrina scorrimento sportello |
| 0800404 | Bloccascrocchetto |
| 0800408 | Tirante sportello corto GS4-P700 2243/95 |
| 0800646 | Vite inox POELIER M4X10 largh.testa 9,5 |
| 0800652 | Dado inox autobloccante M3 |
| 0800653 | Dado inox autobloccante M5 |
| 0800654 | Dado inox autobloccante M4 |
| 0800665 | Vite inox TEM3X8 |
| 0800666 | Vite inox TEM3X10 |
| 0800677 | Vite inox TEM4x10 |
| 0800716 | Molla sportelli LB |

| lamber | CARROZZERIA - CARROSSERIE<br>HOOD - KARROSSERIE - CARROCERÍA | MOD.<br>Super QS<br>NSG405 | TAV.<br>7 I<br>ED. 01/2008 |
|---|---|---|---|

TAV. 7 DI 11

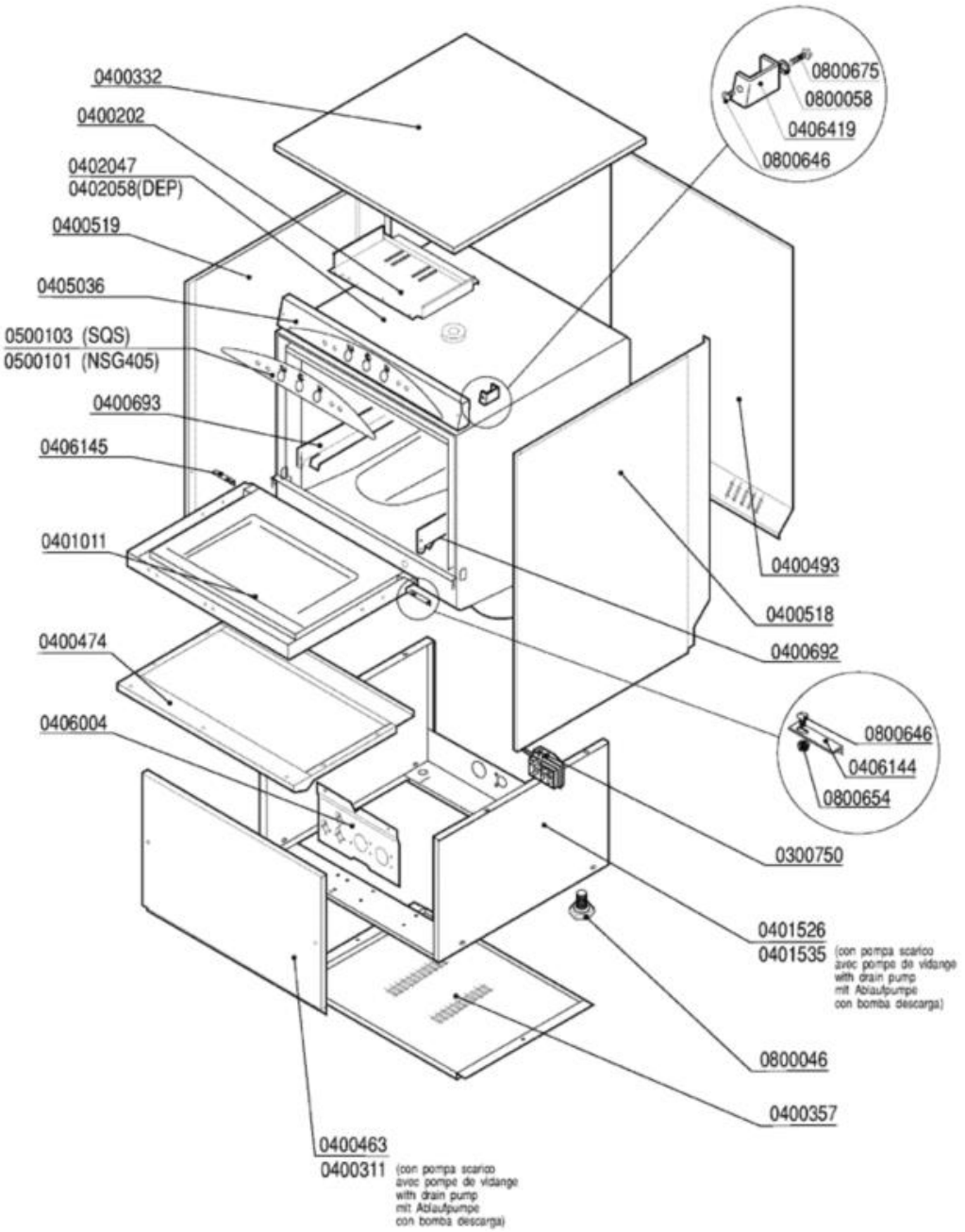

| Codice | Descrizione |
|---|---|
| 0300750 | Fissacavo esterno PA244-C/PA244L-N4 |
| 0400202 | Piastra cablaggio LB/A81EM 2564 |
| 0400311 | Pannello anteriore QS COIB.P.S. 2842 |
| 0400332 | Pannello superiore QS-S280 COIB.GS4 2654 |
| 0400357 | Pannello inferiore QS basamento 1781-94 |
| 0400463 | Pannello anteriore QS/S280 COIB.2660 |
| 0400474 | Pannello sportello QS-GS4 2220/2221 |
| 0400493 | Pannello retro QS COIB.2656 |
| 0400518 | Pannello laterale QS DX 2655 |
| 0400519 | Pannello laterale QS SX 2655 |
| 0400692 | Guida cestello QS dx 6799 |
| 0400693 | Guida cestello QS sx 6799 |
| 0401011 | Sportello QS-GS4 2218/2219 |
| 0401526 | Basamento QS-S280 vasca stampata 7843 |
| 0401535 | Basamento QS-S280 VST - PS 7593 |
| 0405036 | Pannello comando QS Tasti Ovali 7280 |
| 0406419 | Distanziale pannello comando 7747 |
| 0500103 | Targa PCB LB LAMBER |
| 0800046 | Piedino M10 |
| 0800058 | Rondella piana inox 4x12 |
| 0800646 | Vite inox POELIER M4X10 largh.testa 9,5 |
| 0800654 | Dado inox autobloccante M4 |
| 0800675 | Vite inox TEM4x12 |

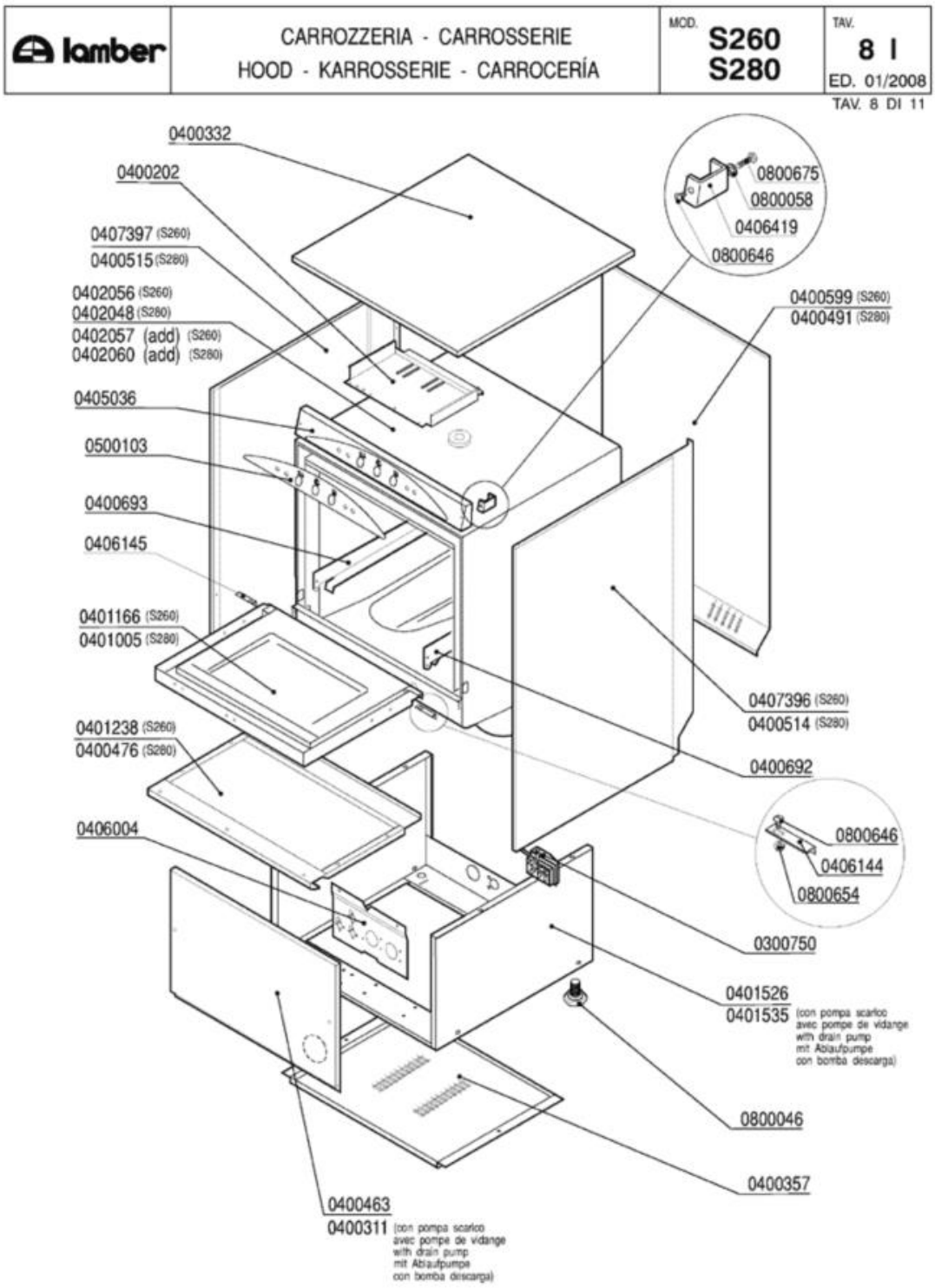
lamber
CARROZZERIA - CARROSSERIE
HOOD - KARROSSERIE - CARROCERÍA
MOD. S260 S280
TAV. 8 I
ED. 01/2008
TAV. 8 DI 11
0400332
0400202
0407397 (S260)
0400515 (S280)
0402056 (S260)
0402048 (S280)
0402057 (add) (S260)
0402060 (add) (S280)
0405036
0500103
0400693
0406145
0401166 (S260)
0401005 (S280)
0401238 (S260)
0400476 (S280)
0406004
0800675
0800058
0406419
0800646
0400599 (S260)
0400491 (S280)
0407396 (S260)
0400514 (S280)
0400692
0800646
0406144
0800654
0300750
0401526
0401535 (con pompa scarico avec pompe de vidange with drain pump mit Ablaufpumpe con bomba descarga)
0800046
0400357
0400463
0400311 (con pompa scarico avec pompe de vidange with drain pump mit Ablaufpumpe con bomba descarga)

| Codice | Descrizione |
|---|---|
| 0300750 | Fissacavo esterno PA244-C/PA244L-N4 |
| 0400202 | Piastra cablaggio LB/A81EM 2564 |
| 0400311 | Pannello anteriore QS COIB.P.S. 2842 |
| 0400332 | Pannello superiore QS-S280 COIB.GS4 2654 |
| 0400357 | Pannello inferiore QS basamento 1781-94 |
| 0400463 | Pannello anteriore QS/S280 COIB.2660 |
| 0400476 | Pannello sportello S280 |
| 0400491 | Pannello retro S280 COIB.2658 |
| 0400514 | Pannello laterale DX S280 2657 |
| 0400515 | Pannello laterale S280 SX 2657 |
| 0400692 | Guida cestello QS dx 6799 |
| 0400693 | Guida cestello QS sx 6799 |
| 0401005 | Sportello S280 COIB.2672/2673 |
| 0401238 | Pannello sportello S260 6646 |
| 0401526 | Basamento QS-S280 vasca stampata 7843 |
| 0401535 | Basamento QS-S280 VST - PS 7593 |
| 0405036 | Pannello comando QS Tasti Ovali 7280 |
| 0406419 | Distanziale pannello comando 7747 |
| 0407397 | Pannello laterale S260 sx 8021 |
| 0500103 | Targa PCB LB LAMBER |
| 0800046 | Piedino M10 |
| 0800058 | Rondella piana inox 4x12 |
| 0800646 | Vite inox POELIER M4X10 largh.testa 9,5 |
| 0800654 | Dado inox autobloccante M4 |
| 0800675 | Vite inox TEM4x12 |

| lamber | GRUPPO DEPURATORE-GROUPE ADOUCISSEUR<br>WATER-SOFTENER-WASSERENTKALKER<br>DESCONCENTRADOR | MOD.<br>Super QS add<br>S260 add<br>S280 add | TAV.<br>9 I<br>ED. 01/2008 |
|---|---|---|---|

TAV. 9 DI 11

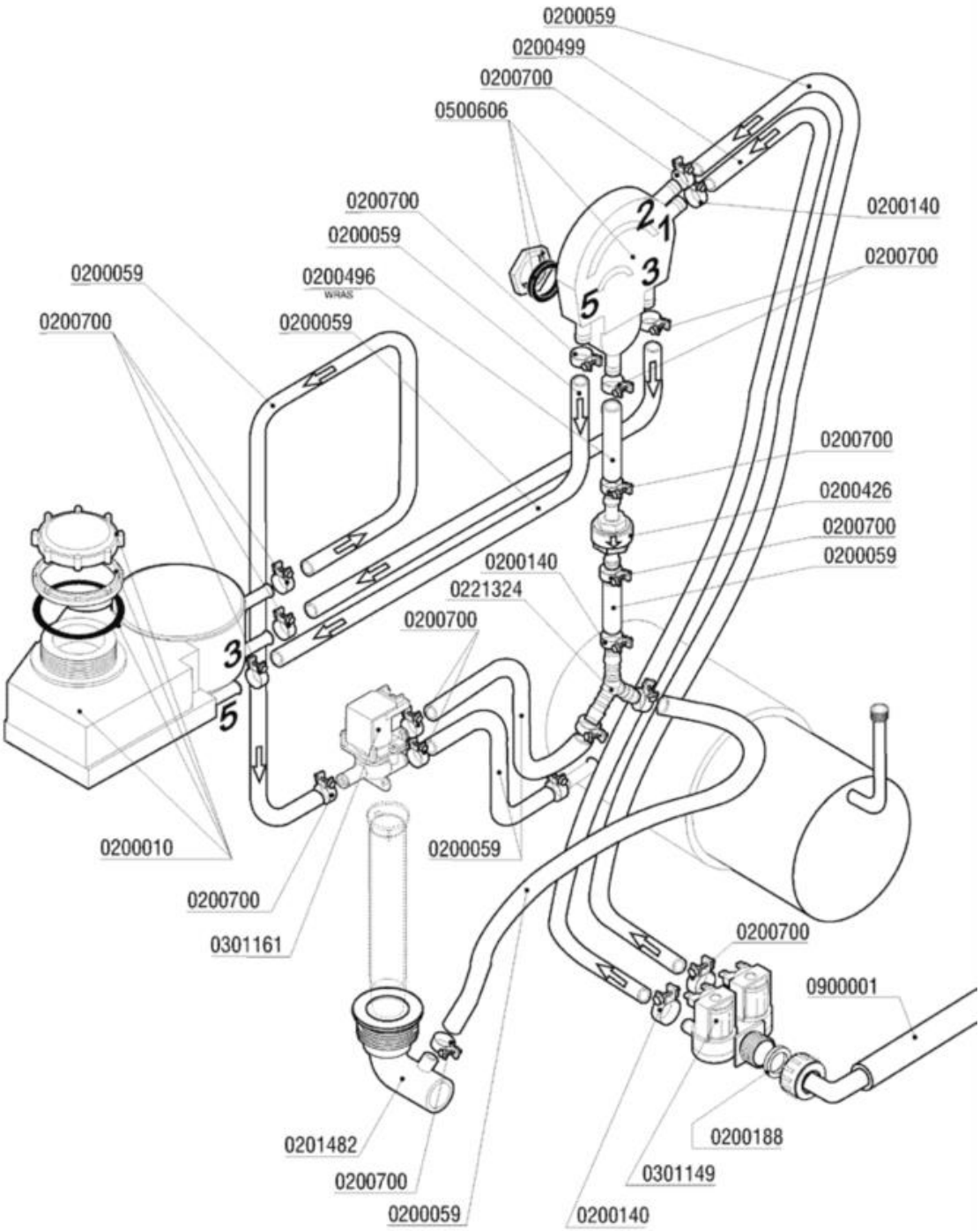

| Codice | Descrizione |
|---|---|
| 0200010 | Decalcificatore + Boccia sale rigenera |
| 0200059 | Tubo gomma 10x17 food quality |
| 0200140 | Fascetta collare 17x19 |
| 0200188 | Guarnizione gomma 25x16x2 |
| 0200426 | Valvola antiritorno dep AuK WZ-165-004 |
| 0200496 | Tubo 10x18 WRAS - Miflex |
| 0200499 | Tubo gomma 12x19,5 food quality |
| 0200700 | Fascetta collare benzina 16x18 |
| 0201482 | Piletta scarico LB VST- ADD 8082 |
| 0221324 | Portagomma ad "Y" YS10 |
| 0301149 | Elettrovalvola doppia c/regolatore 0,5lt |
| 0301161 | Elettrovalvola deviatrice rigenera |
| 0500606 | Valvola rompivuoto rigenera ADD |
| 0900001 | Tubo carico gomma 90°C VDE |

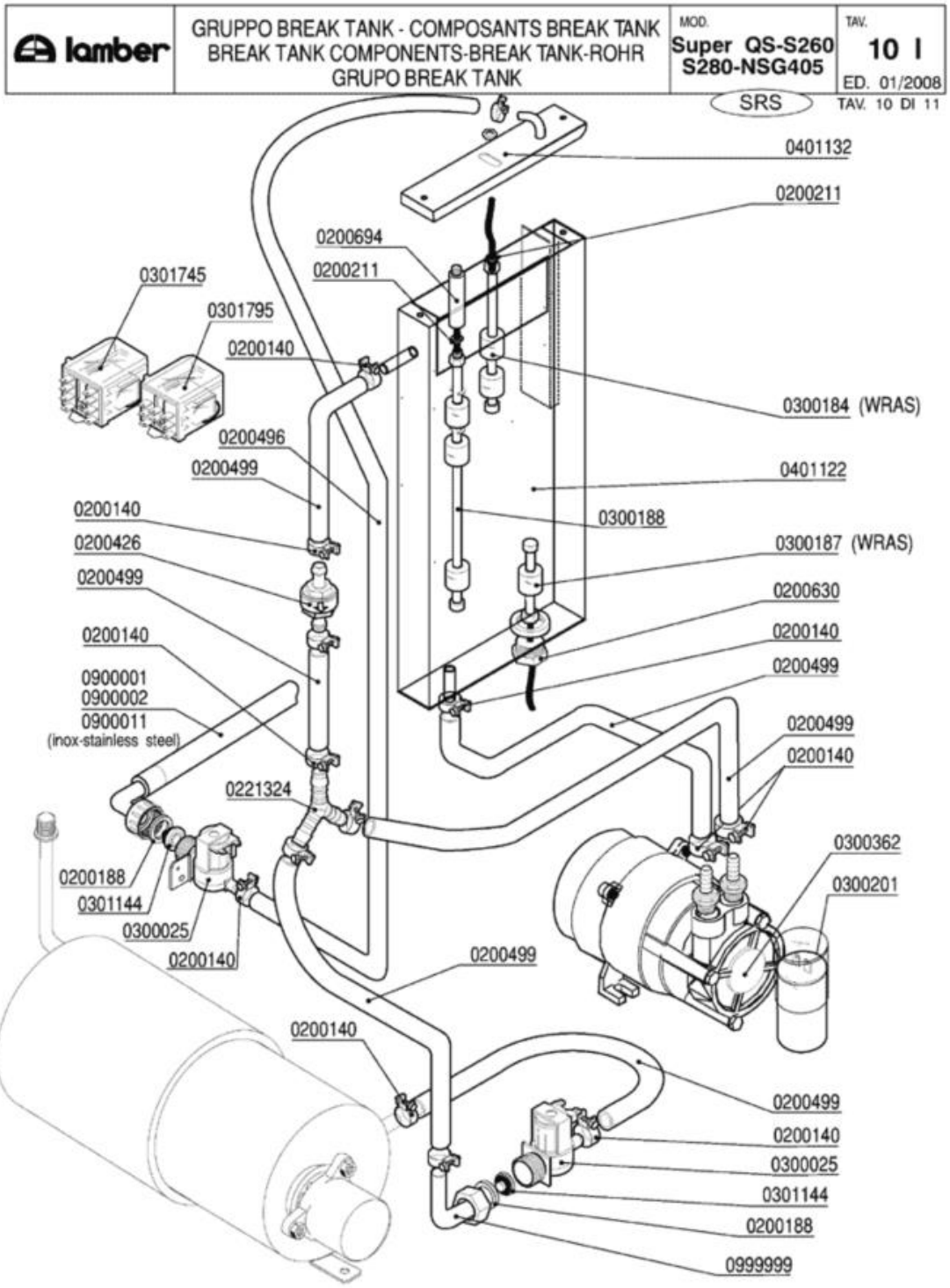
lamber
GRUPPO BREAK TANK - COMPOSANTS BREAK TANK
BREAK TANK COMPONENTS-BREAK TANK-ROHR
GRUPO BREAK TANK
MOD.
Super QS-S260
S280-NSG405
TAV.
10 I
ED. 01/2008
SRS
TAV. 10 DI 11
0401132
0200211
0200694
0200211
0301745
0301795
0200140
0300184 (WRAS)
0200496
0200499
0401122
0200140
0300188
0200426
0300187 (WRAS)
0200499
0200630
0200140
0200140
0200499
0900001
0900002
0900011
(inox-stainless steel)
0200499
0200140
0221324
0300362
0300201
0200188
0301144
0300025
0200140
0200499
0200140
0200499
0200140
0300025
0301144
0200188
0999999

| Codice | Descrizione |
|---|---|
| 0200140 | Fascetta collare 17x19 |
| 0200188 | Guarnizione gomma 25x16x2 |
| 0200211 | OR 3030 Livelli A81/Tappo M10x1 |
| 0200426 | Valvola antiritorno dep AuK WZ-165-004 |
| 0200496 | Tubo 10x18 WRAS - Miflex |
| 0200499 | Tubo gomma 12x19,5 food quality |
| 0200630 | Raccordo asta livello serb.sollev.4138 |
| 0200694 | Prolunga livelli BREAK TANK 7585 |
| 0221324 | Portagomma ad "Y" YS10 |
| 0300025 | Elettrovalvola 1 via 329069 |
| 0300184 | Controllo 2 livelli BREAK TANK WRAS |
| 0300187 | Controllo livello inferiore Break Tank |
| 0300188 | Controllo livelli A81 VP 70/120/345 |
| 0300201 | Condensatore 8 óf |
| 0300362 | Elettropompa HP O,5 LGB PSV45 break tank |
| 0301144 | Riduttore pressione 10 Litri/Min |
| 0301745 | Relé FINDER 2NA-NC 16A 230/50 scambio |
| 0301795 | Relé FINDER 3NA 16A 230/50 |
| 0401122 | Vasca BREAK TANK LB 6332/6333/6334 |
| 0401132 | Coperchio BREAK TANK LB 6335/6336 |
| 0900001 | Tubo carico gomma 90ºC VDE |
| 0999999 | Portag.gomito/ghiera 3/4x12 2121 |

| lamber | DOSATORI - DOSEURS<br>DISPENSERS - DOSIERGERÄTE-DOSIFICADORES | MOD.<br>Super QS-S260<br>S280-NSG405 | TAV.<br>11 I<br>ED. 01/2008 |
|---|---|---|---|

TAV. 11 DI 11

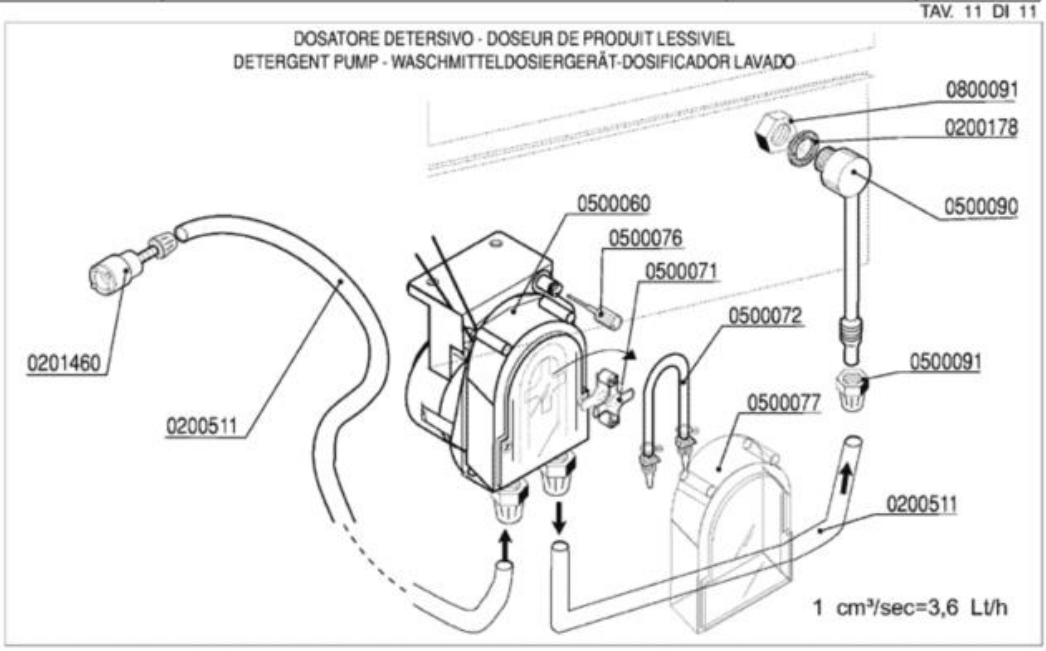


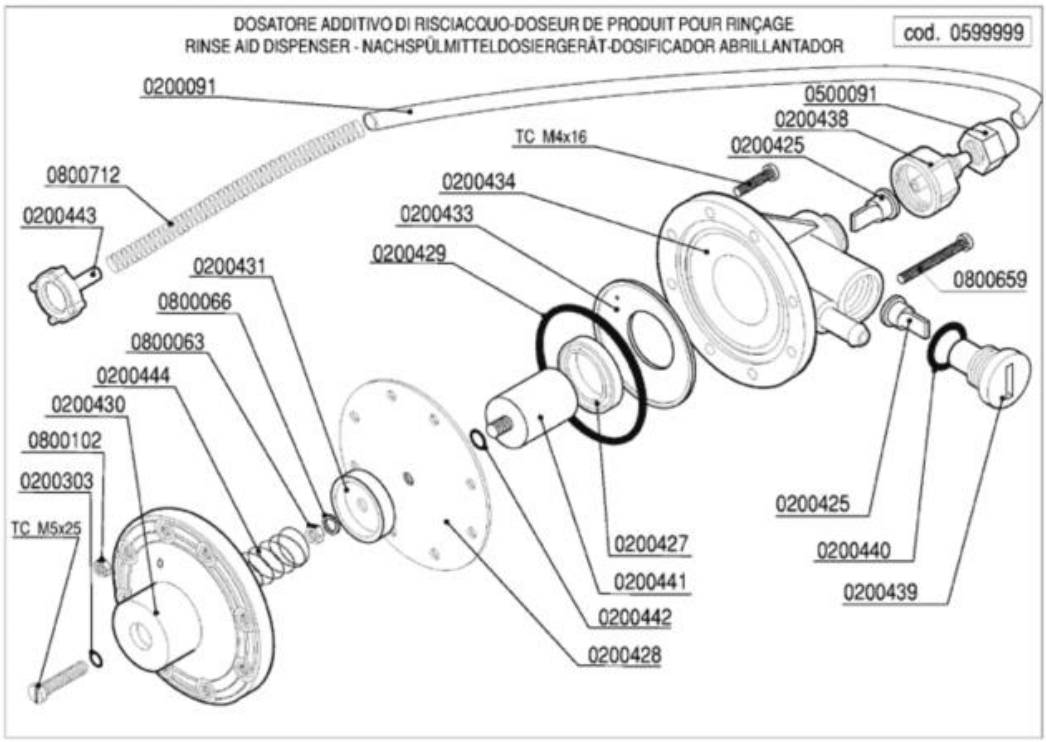

| Codice | Descrizione |
|---|---|
| 0200091 | Tubo cristallo PP 4x6 |
| 0200178 | Guarnizione piana 19x12x2 Rif.121 |
| 0200303 | OR 2021 ugelli risciacquo mescola FDA |
| 0200425 | Valvola Dosatore Brillantante |
| 0200427 | Anello MIN VITON Dosatore Idrico 3000 |
| 0200428 | Membrana Dosatore Idrico mod.3000 |
| 0200429 | OR 3218 Dosatore Idrico mod.3000 |
| 0200431 | Rosetta guida molla dos.idrico mod.3000 |
| 0200433 | Flangia interna dosatore idrico mod.3000 |
| 0200434 | Corpo dosatore idrico mod.3000 |
| 0200438 | Raccordo aspirazione dos.idrico 3000 |
| 0200439 | Tappo portavalvola dos.idrico 3000 |
| 0200440 | Guarnizione OR 3056 dos.idrico 3000 |
| 0200441 | Kit pistone completo dos.idrico 3000 |
| 0200442 | OR 2025 Dosatore Idrico 3000 |
| 0200443 | Filtro fondo dos.idrico 3000 |
| 0200511 | Tubo PVC cristallo 4x6 rosso (detersivo) |
| 0201460 | Filtro inox di fondo dosatore lavaggio |
| 0500060 | Dosatore detersivo tempo pausa F92 |
| 0500071 | Croce portarullini peristaltica 1PRL001 |
| 0500072 | Tubo SANTOPRENE peris.ET. new model |
| 0500076 | Manopola trimmer  dostore 403307 |
| 0500077 | Coperchio peristaltica PDP F  ET. |
| 0500090 | Iniettore inox detersivo 2101/2103/1821 |
| 0500091 | Dado PVC iniettore detersivo 2102 |
| 0599999 | Dosatore brillantante MOD.3000 |
| 0800063 | Dado inox M6 |
| 0800066 | Rondella grower inox diam.6 |
| 0800091 | Dado inox M12 |
| 0800102 | Dado inox M4 |
| 0800659 | Vite inox TCTCR M4x40 |
| 0800712 | Molla inox 160mm per tubo brillantante |