1 GRUPPO LAVAGGIO
2 GRUPPO RISCIACQUO
3 GRUPPO VASCA
4 QUADRO ELETTRICO
5 GRUPPO POMPA SCARICO
6 SPORTELLO
7 CARROZZERIA
8 GRUPPO BREAK TANK
9 DOSATORI

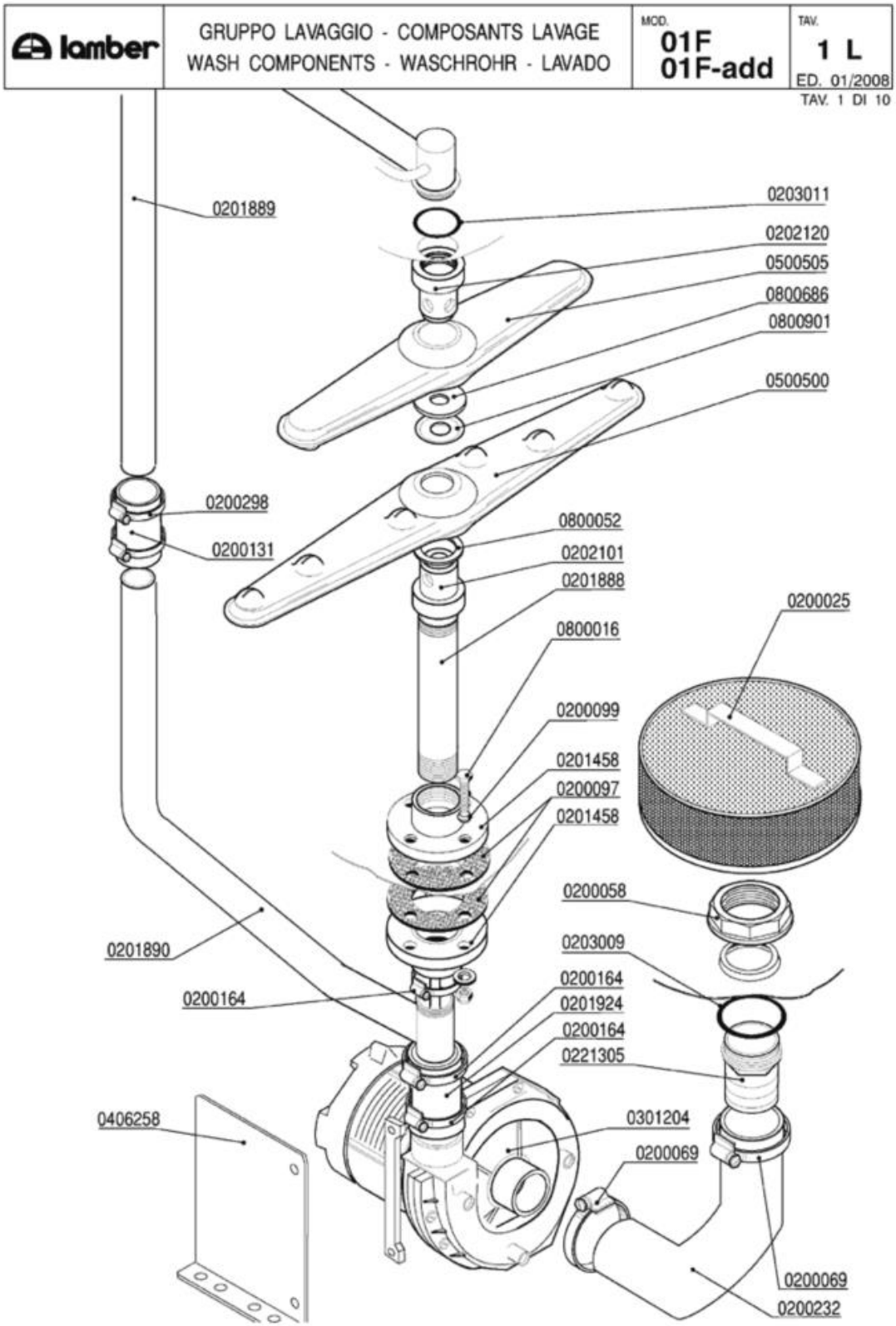
lamber
GRUPPO LAVAGGIO - COMPOSANTS LAVAGE
WASH COMPONENTS - WASCHROHR - LAVADO
MOD. 01F 01F-add
TAV. 1 L
ED. 01/2008
TAV. 1 DI 10
0201889
0203011
0202120
0500505
0800686
0800901
0500500
0200298
0200131
0800052
0202101
0201888
0800016
0200025
0200099
0201458
0200097
0201458
0200058
0203009
0201890
0200164
0200164
0201924
0200164
0221305
0406258
0301204
0200069
0200069
0200232

| Codice | Descrizione |
|---|---|
| 0200025 | Filtro d.215 |
| 0200058 | Ghiera 1" 1/2 |
| 0200069 | Fascetta 40-60 |
| 0200097 | Guarnizione gomma 105x45x3 4F Rif.167 |
| 0200099 | Guarnizione Nyltite M8 |
| 0200131 | Manicotto Radior 30x100 F 1854-94 |
| 0200164 | Fascetta 32-50 |
| 0200232 | Manicotto aspirante 01F/075F 1583-93 |
| 0200298 | Fascetta 25-40 |
| 0201458 | Flangia a manicotto 1"1/4 d.115 ribass. |
| 0201888 | Colonna lavaggio inferiore 01Fvp 7107 |
| 0201889 | Collettore lavaggio superiore 01Fvp 7109 |
| 0201890 | Collettore lavaggio inferiore 01Fvp 7108 |
| 0201924 | Manicotto premente L20-VS 40xh.190 6135 |
| 0202101 | Testina lavaggio d.18 2F NSF |
| 0202120 | Testina lavaggio d.22 4F NSF |
| 0203009 | OR 149 aspirazione F85 |
| 0203011 | OR 6162 lavaggio superiore F |
| 0221305 | Portagomma diritto 1"1/2x50 |
| 0301204 | Elettropompa Hp 0,75 ZF320 |
| 0406258 | Supporto pompa ZF320 LGB L20/21 6494 |
| 0500500 | Braccio di lavaggio 540/6F NSF |
| 0500505 | Braccio di lavaggio 380/6F NSF |
| 0800016 | Vite inox TEM8x40 |
| 0800052 | Rondella teflon 57x41x2 |
| 0800686 | Rondella nylon 50x22,2x2 2782-96 |
| 0800901 | Disco inox mulinello 50x22,2 2781 |

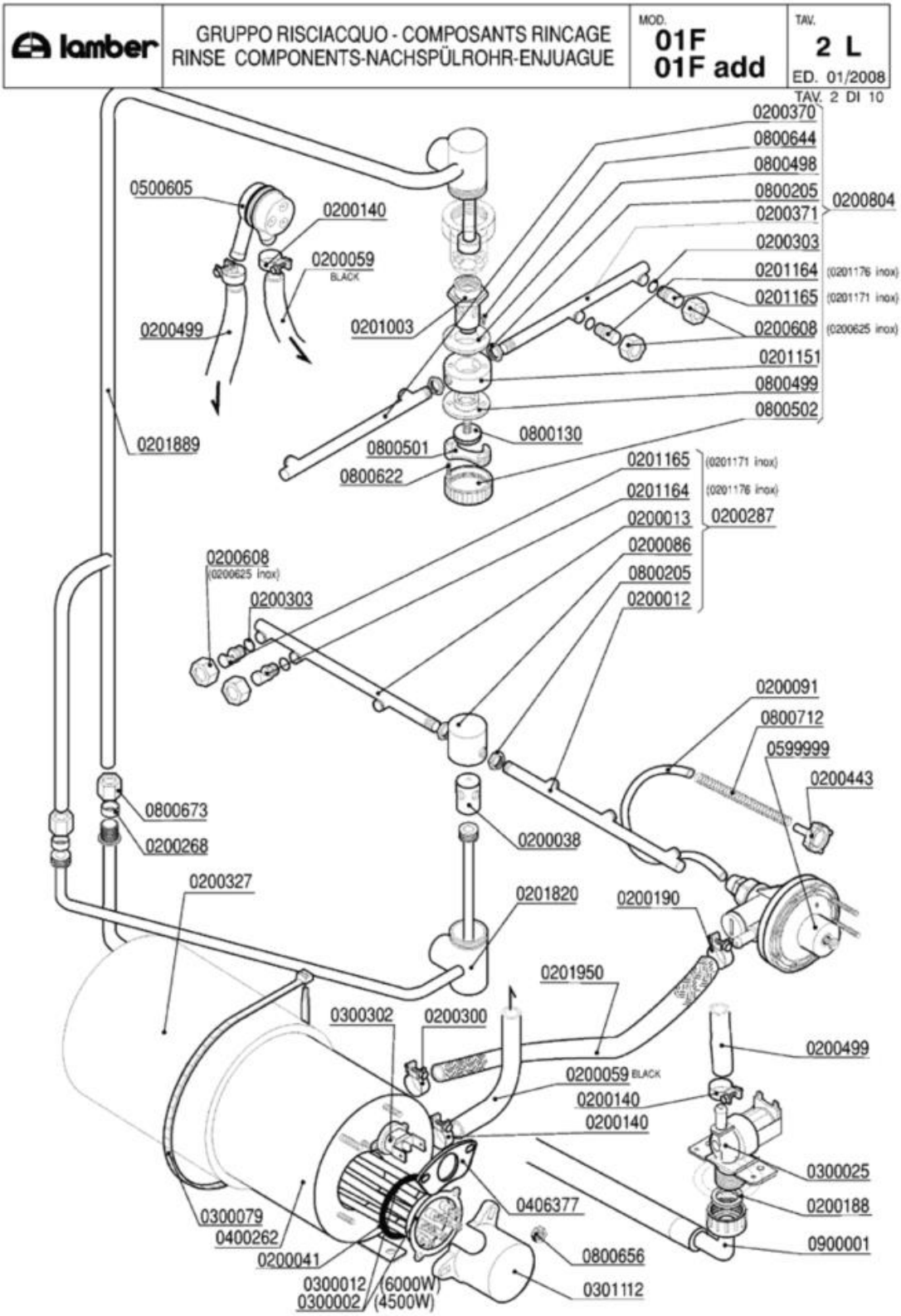
lamber
GRUPPO RISCIACQUO - COMPOSANTS RINCAGE
RINSE COMPONENTS-NACHSPÜLROHR-ENJUAGUE
MOD. 01F 01F add
TAV. 2 L
ED. 01/2008
TAV. 2 DI 10
0200370
0800644
0800498
0800205
0200371
0200804
0200303
0201164 (0201176 inox)
0201165 (0201171 inox)
0200608 (0200625 inox)
0201151
0800499
0800502
0500605
0200140
0200059 BLACK
0200499
0201003
0201889
0800501
0800622
0800130
0201165 (0201171 inox)
0201164 (0201176 inox)
0200013
0200086
0800205
0200012
0200287
0200608 (0200625 inox)
0200303
0200091
0800712
0599999
0200443
0800673
0200268
0200038
0200327
0201820
0200190
0201950
0300302
0200300
0200499
0200059 BLACK
0200140
0200140
0300025
0200188
0900001
0406377
0800656
0301112
0300079
0400262
0200041
0300012 (6000W)
0300002 (4500W)

| Codice | Descrizione |
|---|---|
| 0200012 | Braccio di risciacquo 230mm DX cesto 50 |
| 0200013 | Braccio di risciacquo 230mm SX cesto 50 |
| 0200038 | Perno risciacquo inox 1205 |
| 0200041 | OR 6225 resistenza boiler |
| 0200059 | Tubo gomma 10x17 food quality |
| 0200086 | Testina mulinello risciacquo 1206 |
| 0200091 | Tubo cristallo PP 4x6 |
| 0200140 | Fascetta collare 17x19 |
| 0200188 | Guarnizione gomma 25x16x2 |
| 0200190 | Fascetta collare benzina 13x15 |
| 0200268 | Bicono TEFLON 3/8"x12 |
| 0200287 | **SOSTITUITO DA 0200286** |
| 0200300 | Fascetta collare benzina 15x17 |
| 0200303 | OR 2021 ugelli risciacquo mescola FDA |
| 0200327 | Coibentazione boiler 5lt.d.110 2125 |
| 0200370 | Braccio di risciacquo 200mm DX cesto 45 |
| 0200371 | Braccio di risciacquo 200 mm SX cesto 45 |
| 0200443 | Filtro fondo dos.idrico 3000 |
| 0200499 | Tubo gomma 12x19,5 food quality |
| 0200608 | **SOSTITUITO DA 0200625** |
| 0200625 | Ghiera inox fissaggio ugelli 2611 |
| 0200804 | **SOSTITUITO DA 0200852** |
| 0201003 | Perno risciacquo sup.rotante 2608/96 NSF |
| 0201151 | Testina risciacquo rotante 2142 |
| 0201164 | Ugello risciacquo foro 1,2 D.2612 NSF |
| 0201165 | Ugello risciacquo foro 1,5 D.2609 NSF |
| 0201171 | Ugello risciacquo inox foro 1,5 2609 |
| 0201176 | Ugello risciacquo inox foro 1,2 2612 |
| 0201820 | Collettore lav/risc inferiore F85VS 3201 |
| 0201889 | Collettore lavaggio superiore 01Fvp 7109 |
| 0201950 | Tubo dos./boiler silicone/inox L=20cm |
| 0300002 | Resistenza 4500W/3 230/400V flangia inox |
| 0300012 | Resistenza 6000W/3 230/400V flangia inox |
| 0300025 | Elettrovalvola 1 via 329069 |
| 0300079 | Fascetta coib. boiler 5231-540-78 |
| 0300302 | Termostato unipolare riarmo 105° BN5 |
| 0301112 | Copriresistenza 1 elemento 3x6mm |
| 0400262 | Boiler 5lt d.110 r.e.  2756 |
| 0406377 | Piastrina termostato boiler DSP 7267 |
| 0500605 | Valvola rompivuoto DVGW GD |
| 0599999 | Dosatore brillantante MOD.3000 |
| 0800130 | Vite mulinello risc.rot.super.671/88 |
| 0800205 | Dado inox M12x1 E16S5 |
| 0800498 | Bussola mul.risc.PTFE/C25% d.16.2 2143 |
| 0800499 | Bussola mul.risc.PTFE/C25% d.13.3 2606 |

| Codice | Descrizione |
|---|---|
| 0800501 | Blocchetto vite mulinello risc.sup.7366 |
| 0800502 | Coperchio vite mul.risc.sup.7898 |
| 0800622 | Vite inox TPSTCR M3X16 |
| 0800644 | Vite inox TPSTCR M3x8 |
| 0800656 | Dado ottone esagonale M6 |
| 0800673 | Dado bicono ottone 3/8"x12 |
| 0800712 | Molla inox 160mm per tubo brillantante |
| 0900001 | Tubo carico gomma 90°C VDE |

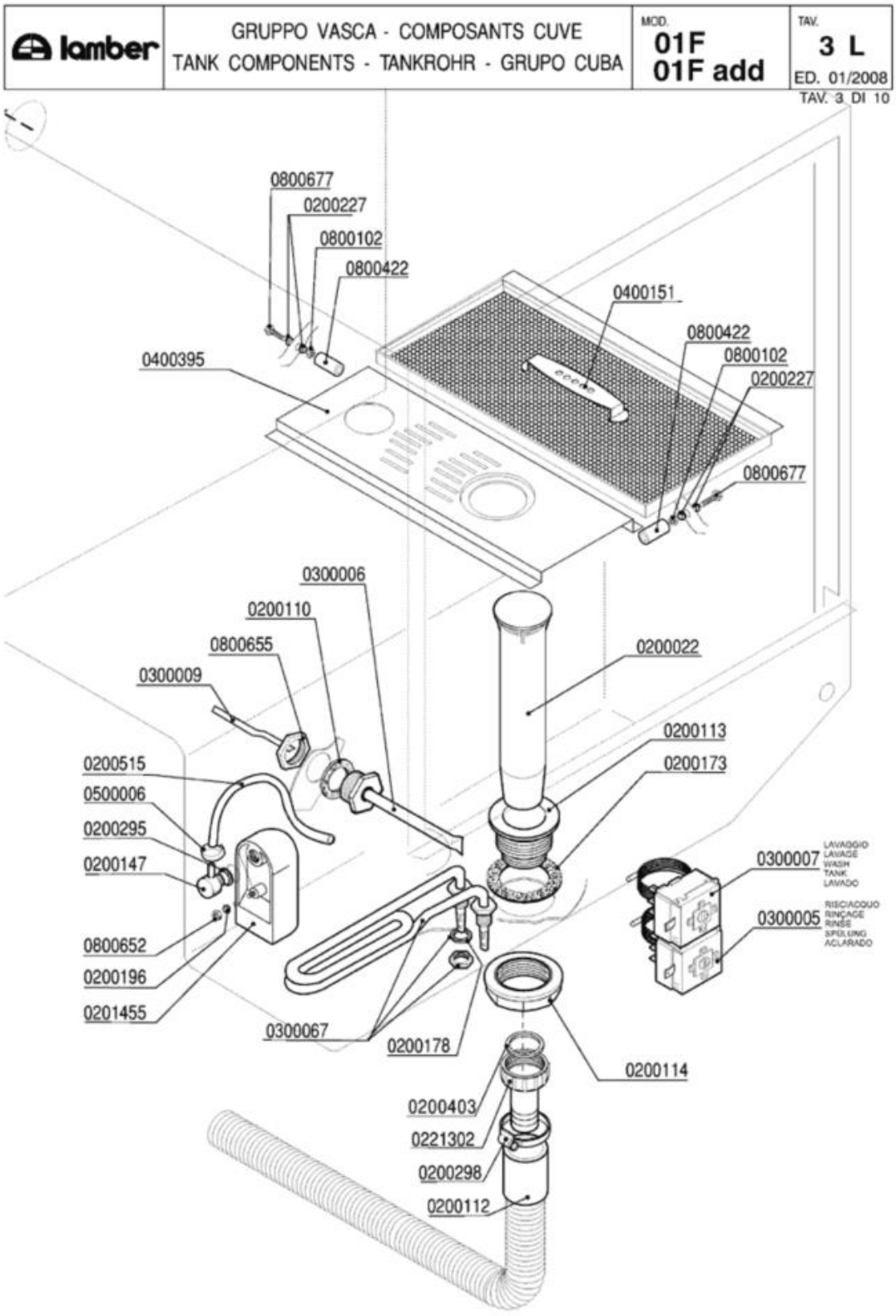
lamber
GRUPPO VASCA - COMPOSANTS CUVE
TANK COMPONENTS - TANKROHR - GRUPO CUBA
MOD.
01F
01F add
TAV.
3 L
ED. 01/2008
TAV. 3 DI 10
0800677
0200227
0800102
0800422
0400151
0800422
0800102
0200227
0400395
0800677
0300006
0200110
0800655
0300009
0200022
0200113
0200173
0200515
0500006
0200295
0200147
0300007
LAVAGGIO
LAVAGE
WASH
TANK
LAVADO
0300005
RISCIACQUO
RINÇAGE
RINSE
SPÜLUNG
ACLARADO
0800652
0200196
0201455
0300067
0200178
0200114
0200403
0221302
0200298
0200112

| Codice | Descrizione |
|---|---|
| 0200022 | Troppopieno 45x215 |
| 0200110 | Guarnizione piana 31x21x2 |
| 0200112 | Tubo scarico d.28 DIR.C/317 |
| 0200113 | Piletta scarico 007 Rif.18 |
| 0200114 | Dado piletta scarico 2" 2190 |
| 0200147 | Portagomma M12x4 90º 1821-94 |
| 0200173 | Guarnizione gomma 75x58x2 Rif.19 |
| 0200178 | Guarnizione piana 19x12x2 Rif.121 |
| 0200196 | Guarnizione Nyltite M3 |
| 0200227 | Guarnizione Nyltite M4 |
| 0200295 | Guarnizione Nyltite M12 |
| 0200298 | Fascetta 25-40 |
| 0200403 | Guarnizione piana 38x27x2 3794 |
| 0200515 | Tubo pressostato 4,2x10,4 |
| 0201455 | Trappola d'aria anteriore L=85 mm |
| 0221302 | Raccordo scarico diritto 1"1/4x32 |
| 0300005 | Termostato 90ºC c.2000 1NONC boiler IMIT |
| 0300006 | Guaina termostato inox |
| 0300007 | Termostato 80ºC c.2100V.1NANC vasca IMIT |
| 0300009 | Molla a frizione Rif.134 |
| 0300067 | Resistenza vasca 2000 W 220 V |
| 0400151 | Filtro a cassetto F92 VS 2682 |
| 0400395 | Supporto intermedio filtri F92 VS 2675 |
| 0500006 | Fascetta SNP2/CLIC 11,5-13,5 |
| 0800102 | Dado inox M4 |
| 0800422 | Distanziale filettato FF01 4080 15 |
| 0800652 | Dado inox autobloccante M3 |
| 0800655 | Dado OT 1/2" nichelato |
| 0800677 | Vite inox TEM4x10 |

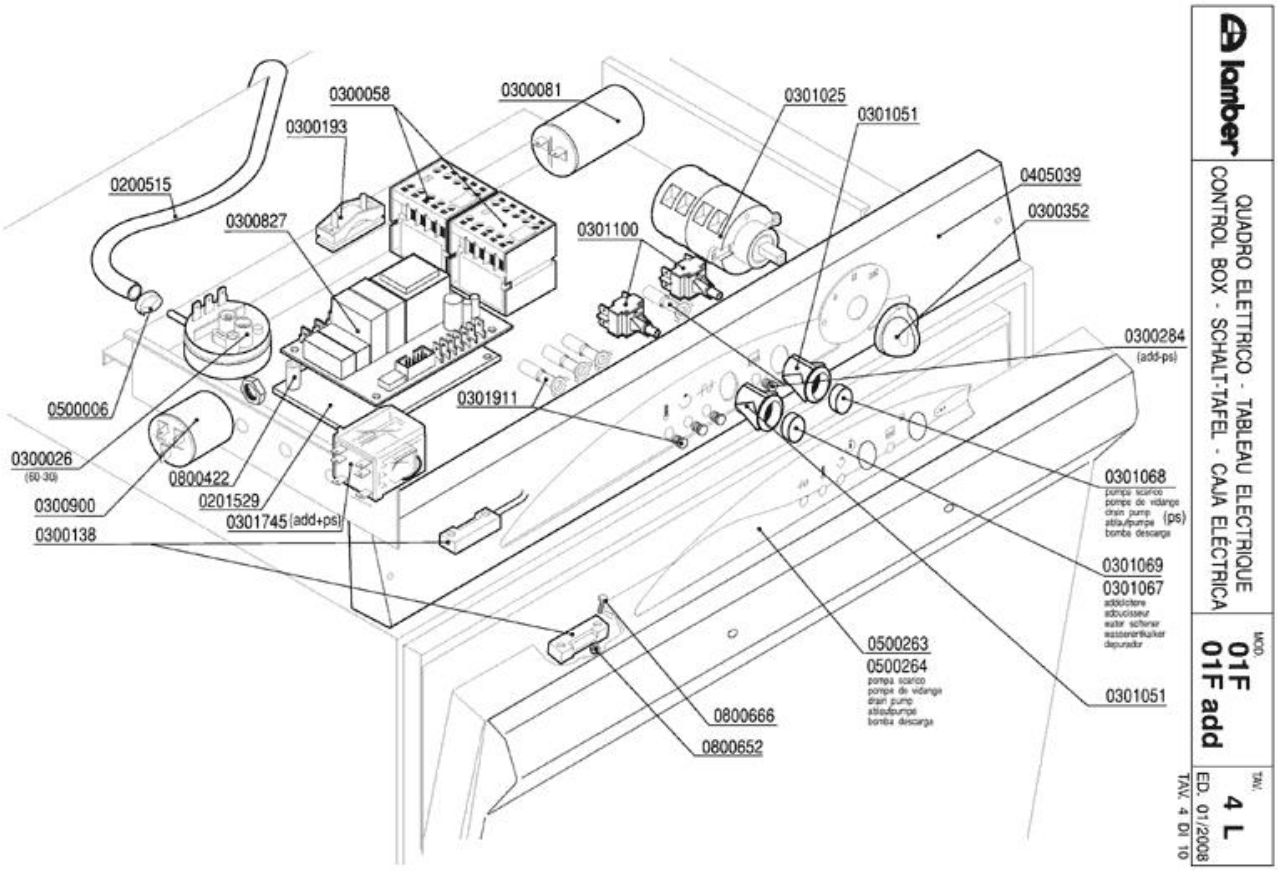
0300058
0300081
0301025
0301051
0300193
0200515
0405039
0300827
0300352
0301100
0300284
(add-ps)
0500006
0301911
0300026
(60-30)
0800422
0301068
0201529
(ps)
0300900
0301745 (add+ps)
0301069
0300138
0301067
0500263
0500264
0301051
0800666
0800652
lamber
QUADRO ELETTRICO - TABLEAU ELECTRIQUE
CONTROL BOX - SCHALT-TAFEL - CAJA ELÉCTRICA
MOD.
01F
01F add
TAV.
4 L
ED. 01/2008
TAV. 4 DI 10

| Codice | Descrizione |
|---|---|
| 0200515 | Tubo pressostato 4,2x10,4 |
| 0201529 | Piastrina isolante timer 7461 |
| 0300026 | Pressostato 60/30 16A 1NONC |
| 0300058 | Contattore 20A 4NO 230V LC1-K0610M7 TEL. |
| 0300081 | Condensatore 12,5 óf |
| 0300138 | Micro contatto magnetico 1NO +0800142 |
| 0300193 | Fissacavo PA 268 + vite 3,5X25 |
| 0300284 | **SOSTITUITO DA 0301910** |
| 0300352 | Manopola selettore TIMER 7524 |
| 0300827 | Timer elettronico pulsanti ADD |
| 0300900 | Filtro antidisturbo 411135001 |
| 0301025 | Selettore L21 VS-PS |
| 0301051 | Supporto tasto ovale |
| 0301067 | Tasto giallo ovale |
| 0301068 | Tasto blu ovale |
| 0301069 | Tasto grigio ovale |
| 0301100 | Pulsante unipol. OV 1NO 16amp COMPLETO |
| 0301745 | Relé FINDER 2NA-NC 16A 230/50 scambio |
| 0301911 | Led schede elettroniche cavo bianco 36cm |
| 0405039 | Pannello comando EFFE 3T 7435 sel.imb. |
| 0500006 | Fascetta SNP2/CLIC 11,5-13,5 |
| 0500263 | **SOSTITUITO DA 0500264** |
| 0500264 | Targa PCB EFFE 3TSI-PS |
| 0800422 | Distanziale filettato FF01 4080 15 |
| 0800652 | Dado inox autobloccante M3 |
| 0800666 | Vite inox TEM3X10 |

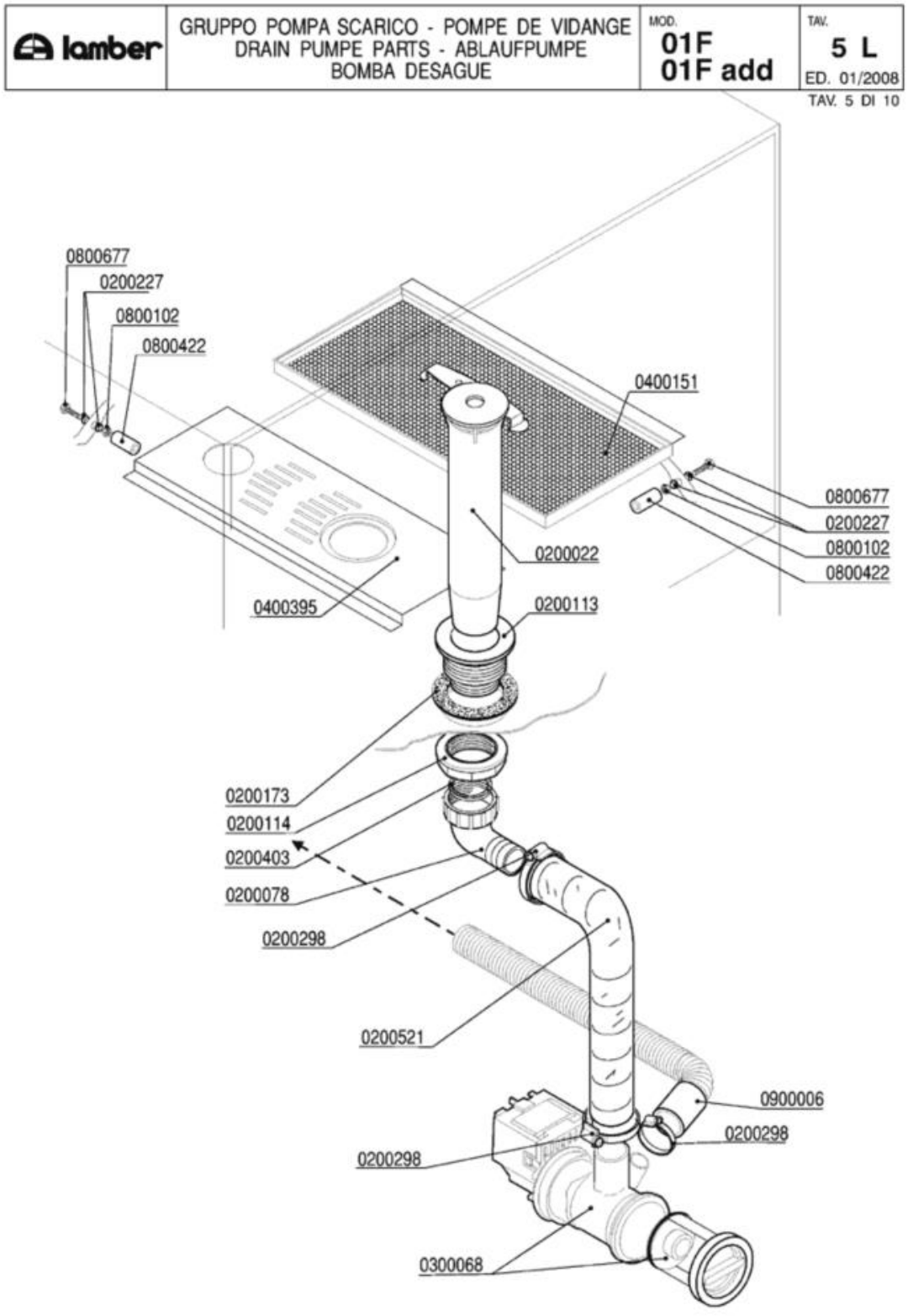
lamber
GRUPPO POMPA SCARICO - POMPE DE VIDANGE
DRAIN PUMPE PARTS - ABLAUFPUMPE
BOMBA DESAGUE
MOD. 01F 01F add
TAV. 5 L
ED. 01/2008
TAV. 5 DI 10
0800677
0200227
0800102
0800422
0400151
0800677
0200227
0800102
0800422
0200022
0400395
0200113
0200173
0200114
0200403
0200078
0200298
0200521
0900006
0200298
0200298
0300068

| Codice | Descrizione |
|---|---|
| 0200022 | Troppopieno 45x215 |
| 0200078 | Raccordo scarico 1"1/4x32 2121 PP |
| 0200113 | Piletta scarico 007 Rif.18 |
| 0200114 | Dado piletta scarico 2" 2190 |
| 0200173 | Guarnizione gomma 75x58x2 Rif.19 |
| 0200227 | Guarnizione Nyltite M4 |
| 0200298 | Fascetta 25-40 |
| 0200403 | Guarnizione piana 38x27x2 3794 |
| 0200521 | Tubo armorvin d.i.32 |
| 0300068 | Elettropompa scarico 40W/230/50 FILTRO |
| 0400151 | Filtro a cassetto F92 VS 2682 |
| 0400395 | Supporto intermedio filtri F92 VS 2675 |
| 0800102 | Dado inox M4 |
| 0800422 | Distanziale filettato FF01 4080 15 |
| 0800677 | Vite inox TEM4x10 |
| 0900006 | Tubo scarico d.19,5 per pompa scarico |

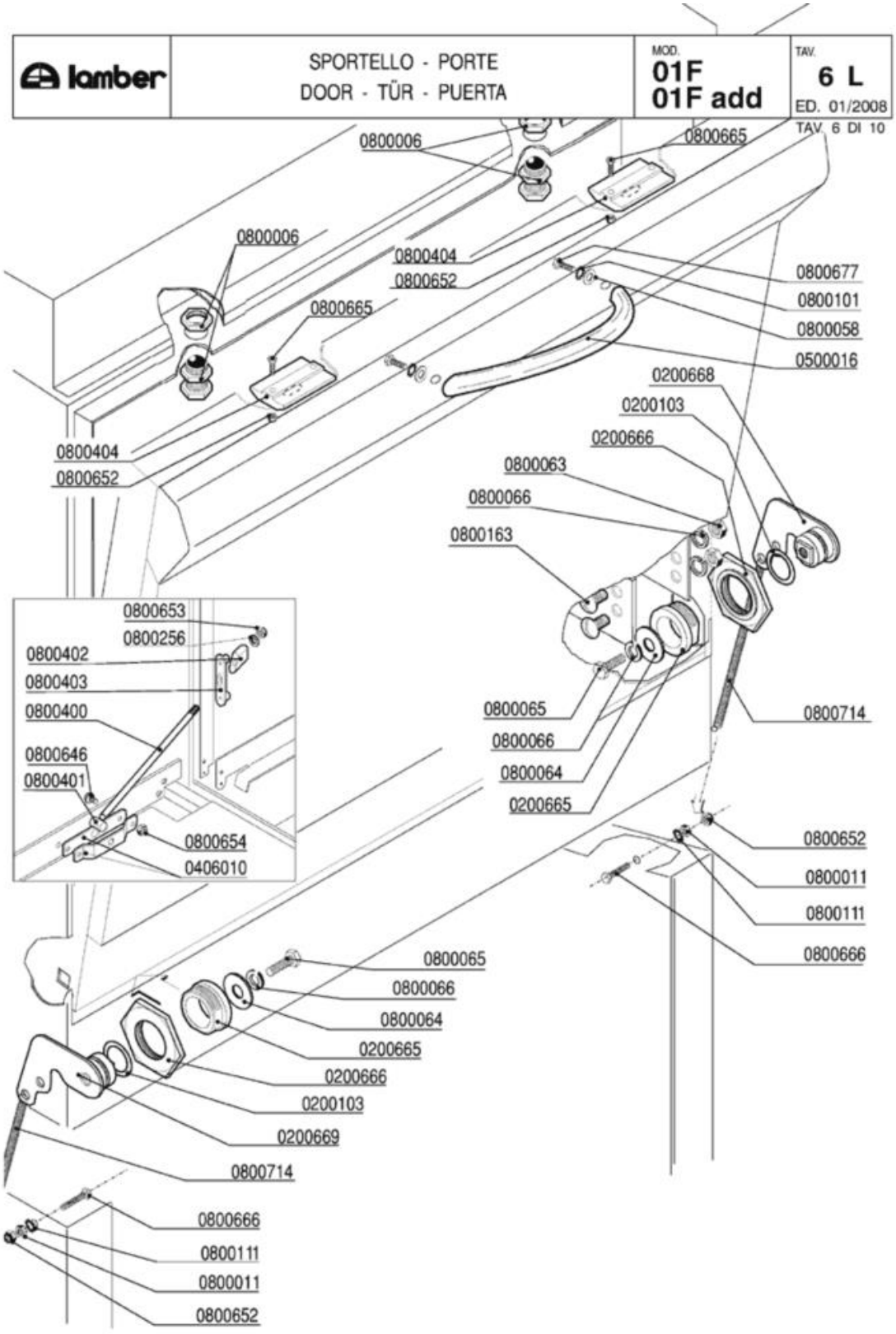
lamber
SPORTELLO - PORTE
DOOR - TÜR - PUERTA
MOD.
01F
01F add
TAV.
6 L
ED. 01/2008
TAV. 6 DI 10
0800006
0800665
0800006
0800404
0800652
0800677
0800101
0800058
0500016
0800665
0200668
0200103
0200666
0800063
0800066
0800163
0800404
0800652
0800653
0800256
0800402
0800403
0800400
0800646
0800401
0800654
0406010
0800065
0800066
0800064
0200665
0800714
0800652
0800011
0800111
0800666
0800065
0800066
0800064
0200665
0200666
0200103
0200669
0800714
0800666
0800111
0800011
0800652

| Codice | Descrizione |
|---|---|
| 0200103 | OR 2050 supporto ugello d.16mm |
| 0200665 | Bussola perno sportello c/molla 5952 |
| 0200666 | Dado perno sportello c/molla 5952 |
| 0200668 | Piastrina/perno tendimolla porta DX 6291 |
| 0200669 | Piastrina/perno tendimolla porta SX 6291 |
| 0406010 | Staffa tirante porta F/LB 2500-2501/95 |
| 0500016 | Maniglia inox EFFE ELESA 192mm |
| 0800006 | Cricchetto Rif.32+33+32 con dadi 255-83 |
| 0800011 | Dado inox M3 |
| 0800058 | Rondella piana inox 4x12 |
| 0800063 | Dado inox M6 |
| 0800064 | Rondella piana inox diam.6x18 |
| 0800065 | Vite inox TEM6x16 |
| 0800066 | Rondella grower inox diam.6 |
| 0800101 | Rondella dentellata inox d.4 |
| 0800111 | Rondella dentellata inox d.3 |
| 0800163 | Vite inox POELIER M6X10 |
| 0800256 | Rondella piana inox d.5 |
| 0800400 | Tirante sportello M5x305 795 |
| 0800401 | Perno tirante sportello |
| 0800402 | Fermo tirante sportello |
| 0800403 | Piastrina scorrimento sportello |
| 0800404 | Bloccascrocchetto |
| 0800646 | Vite inox POELIER M4X10 largh.testa 9,5 |
| 0800652 | Dado inox autobloccante M3 |
| 0800653 | Dado inox autobloccante M5 |
| 0800654 | Dado inox autobloccante M4 |
| 0800665 | Vite inox TEM3X8 |
| 0800666 | Vite inox TEM3X10 |
| 0800677 | Vite inox TEM4x10 |
| 0800714 | Molla sportelli LB/EFFE 6188 |

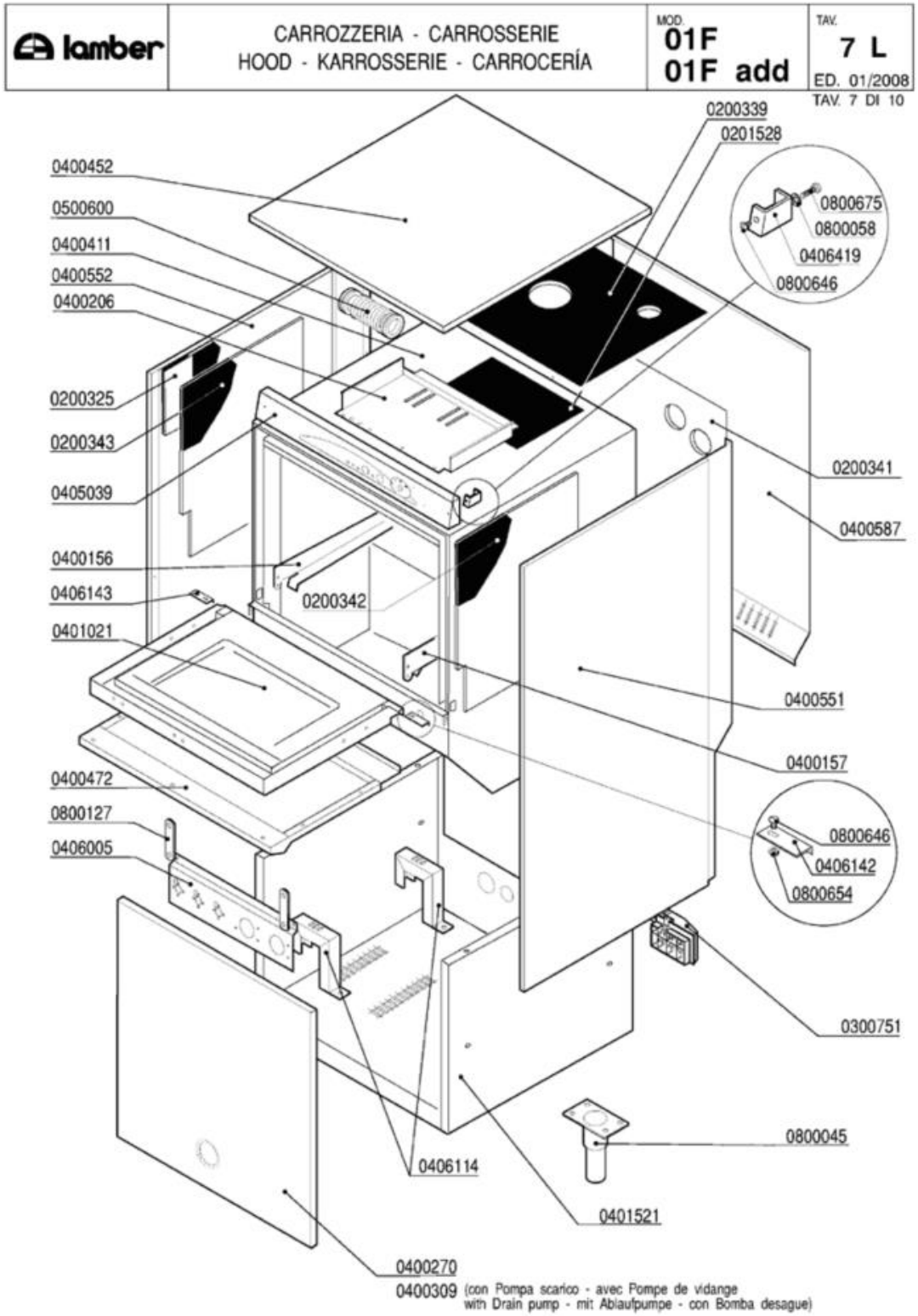
lamber
CARROZZERIA - CARROSSERIE
HOOD - KARROSSERIE - CARROCERÍA
MOD. 01F 01F add
TAV. 7 L
ED. 01/2008
TAV. 7 DI 10
0200339
0201528
0400452
0500600
0400411
0400552
0400206
0800675
0800058
0406419
0800646
0200325
0200343
0405039
0200341
0400587
0400156
0406143
0401021
0200342
0400551
0400157
0400472
0800127
0406005
0800646
0406142
0800654
0300751
0800045
0406114
0401521
0400270
0400309 (con Pompa scarico - avec Pompe de vidange with Drain pump - mit Ablaufpumpe - con Bomba desague)

| Codice | Descrizione |
|---|---|
| 0200325 | Pannello fonoassorbente 500x500x8 MTP/30 |
| 0200341 | Coibentazione post.cassone F85 7465 |
| 0200342 | Coibentazione lat.DX cassone F85 7466 |
| 0300751 | Fissacavo esterno PA223 6 poli |
| 0400156 | Guida sx F92 1708 |
| 0400157 | Guida dx F92 1708 |
| 0400206 | Piastra cablaggio EFFE 2198-95 |
| 0400270 | Pannello anteriore 01F/075F 2560 |
| 0400309 | Pannello anteriore 01F/075F Pompa Scar. |
| 0400452 | Pannello superiore EFFE 1710-93 |
| 0400472 | Pannello sportello EFFE 2508/95 |
| 0400551 | Pannello laterale dx 01F 06/2003 7111 |
| 0400552 | Pannello laterale sx 01F 06/2003 7111 |
| 0401021 | Sportello 01F VS 3006/3007 |
| 0405039 | Pannello comando EFFE 3T 7435 sel.imb. |
| 0406005 | Supporto termostati/dosatori F85 VS 2663 |
| 0406142 | Piastrina paraspruzzi sport.EFFE dx 2516 |
| 0406143 | Piastrina paraspruzzi sport.EFFE sx 2516 |
| 0406419 | Distanziale pannello comando 7747 |
| 0500600 | Manicotto a soffietto sfiato vapore |
| 0800045 | Piedino inox 2"x160 100x85x2,5 |
| 0800058 | Rondella piana inox 4x12 |
| 0800127 | Maglia catena nastro Linear |
| 0800646 | Vite inox POELIER M4X10 largh.testa 9,5 |
| 0800654 | Dado inox autobloccante M4 |
| 0800675 | Vite inox TEM4x12 |

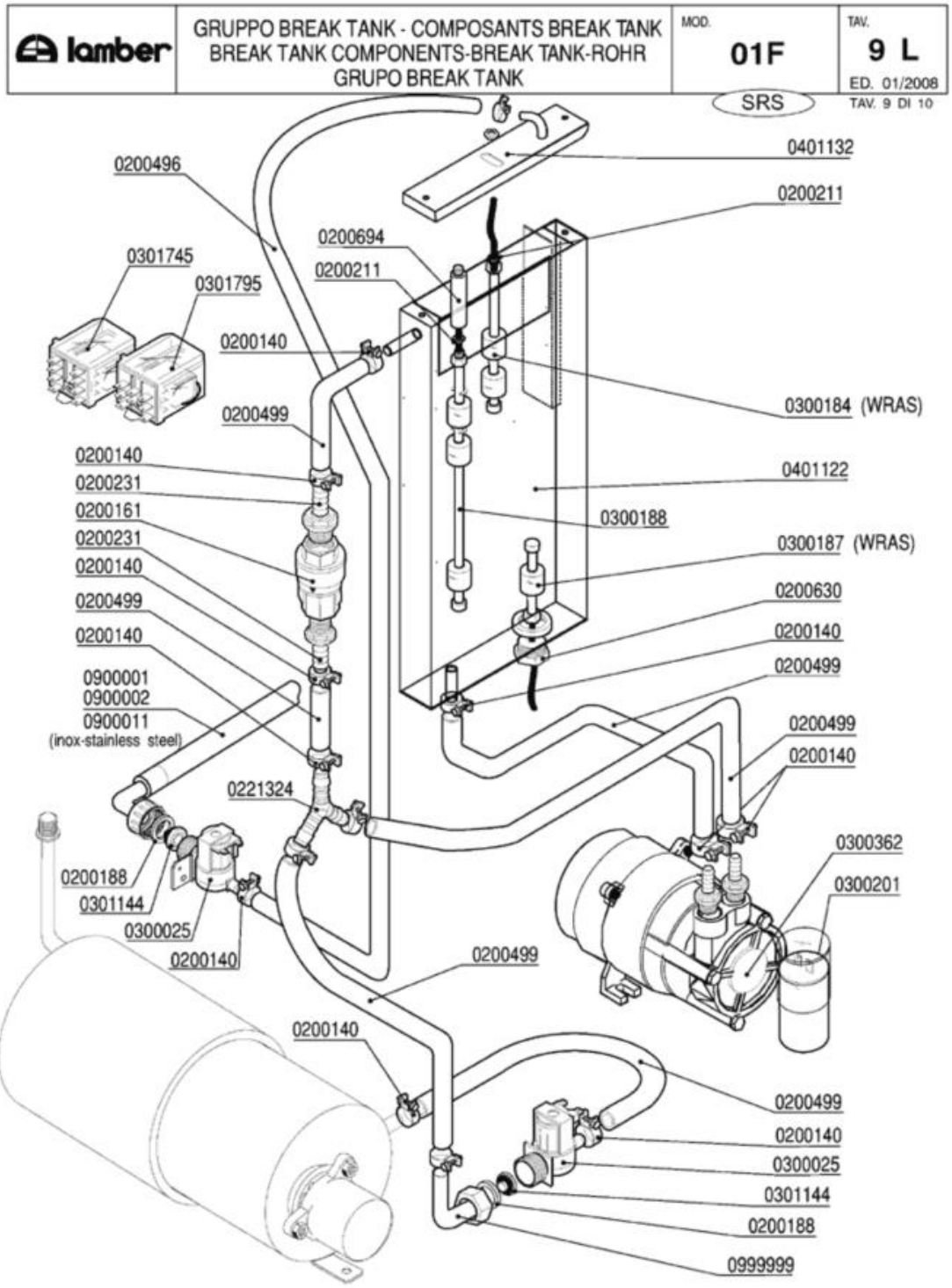
lamber
GRUPPO BREAK TANK - COMPOSANTS BREAK TANK
BREAK TANK COMPONENTS-BREAK TANK-ROHR
GRUPO BREAK TANK
MOD. 01F
SRS
TAV. 9 L
ED. 01/2008
TAV. 9 DI 10
0200496
0401132
0200211
0200694
0200211
0301745
0301795
0200140
0300184 (WRAS)
0200499
0200140
0200231
0200161
0200231
0200140
0200499
0200140
0900001
0900002
0900011
(inox-stainless steel)
0401122
0300188
0300187 (WRAS)
0200630
0200140
0200499
0200499
0200140
0221324
0300362
0300201
0200188
0301144
0300025
0200140
0200499
0200140
0200499
0200140
0300025
0301144
0200188
0999999

| Codice | Descrizione |
|---|---|
| 0200140 | Fascetta collare 17x19 |
| 0200161 | Valvola di ritegno PA 3/4" 2700 |
| 0200188 | Guarnizione gomma 25x16x2 |
| 0200211 | OR 3030 Livelli A81/Tappo M10x1 |
| 0200231 | Portagomma 3/4"Mx12 2130 |
| 0200496 | Tubo 10x18 WRAS - Miflex |
| 0200499 | Tubo gomma 12x19,5 food quality |
| 0200630 | Raccordo asta livello serb.sollev.4138 |
| 0200694 | Prolunga livelli BREAK TANK 7585 |
| 0221324 | Portagomma ad "Y" YS10 |
| 0300025 | Elettrovalvola 1 via 329069 |
| 0300184 | Controllo 2 livelli BREAK TANK WRAS |
| 0300187 | Controllo livello inferiore Break Tank |
| 0300188 | Controllo livelli A81 VP 70/120/345 |
| 0300201 | Condensatore 8 óf |
| 0300362 | Elettropompa HP O,5 LGB PSV45 break tank |
| 0301144 | Riduttore pressione 10 Litri/Min |
| 0301745 | Relé FINDER 2NA-NC 16A 230/50 scambio |
| 0301795 | Relé FINDER 3NA 16A 230/50 |
| 0401122 | Vasca BREAK TANK LB 6332/6333/6334 |
| 0401132 | Coperchio BREAK TANK LB 6335/6336 |
| 0900001 | Tubo carico gomma 90ºC VDE |
| 0999999 | Portag.gomito/ghiera 3/4x12 2121 |

| lamber | DOSATORI - DOSEURS<br>DISPENSERS - DOSIERGERÄTE-DOSIFICADORES | MOD.<br>01F<br>01F add | TAV.<br>10 L<br>ED. 01/2008 |
|---|---|---|---|

TAV. 10 DI 10

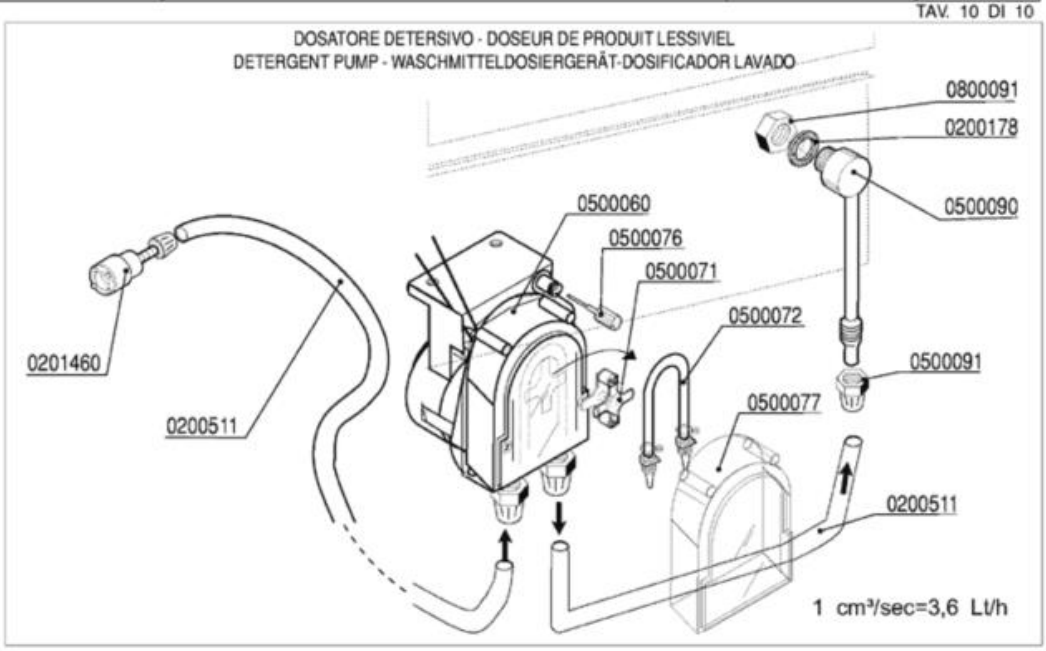


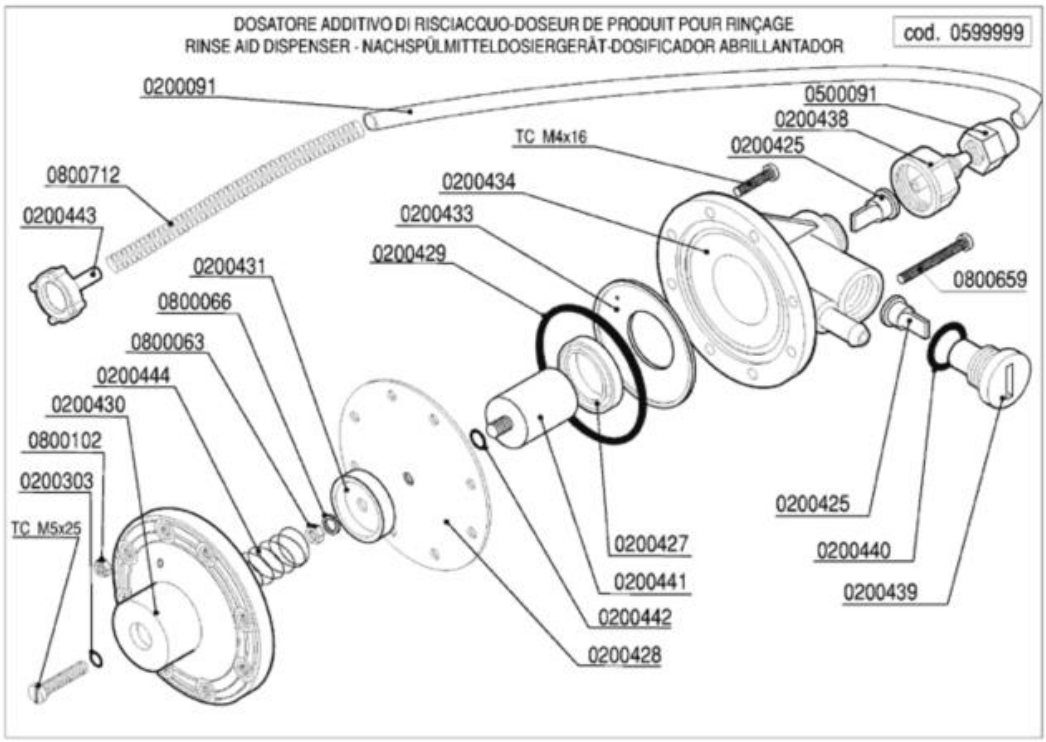

| Codice | Descrizione |
|---|---|
| 0200091 | Tubo cristallo PP 4x6 |
| 0200178 | Guarnizione piana 19x12x2 Rif.121 |
| 0200303 | OR 2021 ugelli risciacquo mescola FDA |
| 0200425 | Valvola Dosatore Brillantante |
| 0200427 | Anello MIN VITON Dosatore Idrico 3000 |
| 0200428 | Membrana Dosatore Idrico mod.3000 |
| 0200429 | OR 3218 Dosatore Idrico mod.3000 |
| 0200431 | Rosetta guida molla dos.idrico mod.3000 |
| 0200433 | Flangia interna dosatore idrico mod.3000 |
| 0200434 | Corpo dosatore idrico mod.3000 |
| 0200438 | Raccordo aspirazione dos.idrico 3000 |
| 0200439 | Tappo portavalvola dos.idrico 3000 |
| 0200440 | Guarnizione OR 3056 dos.idrico 3000 |
| 0200441 | Kit pistone completo dos.idrico 3000 |
| 0200442 | OR 2025 Dosatore Idrico 3000 |
| 0200443 | Filtro fondo dos.idrico 3000 |
| 0200511 | Tubo PVC cristallo 4x6 rosso (detersivo) |
| 0201460 | Filtro inox di fondo dosatore lavaggio |
| 0500060 | Dosatore detersivo tempo pausa F92 |
| 0500071 | Croce portarullini peristaltica 1PRL001 |
| 0500072 | Tubo SANTOPRENE peris.ET. new model |
| 0500076 | Manopola trimmer  dostore 403307 |
| 0500077 | Coperchio peristaltica PDP F  ET. |
| 0500090 | Iniettore inox detersivo 2101/2103/1821 |
| 0500091 | Dado PVC iniettore detersivo 2102 |
| 0599999 | Dosatore brillantante MOD.3000 |
| 0800063 | Dado inox M6 |
| 0800066 | Rondella grower inox diam.6 |
| 0800091 | Dado inox M12 |
| 0800102 | Dado inox M4 |
| 0800659 | Vite inox TCTCR M4x40 |
| 0800712 | Molla inox 160mm per tubo brillantante |