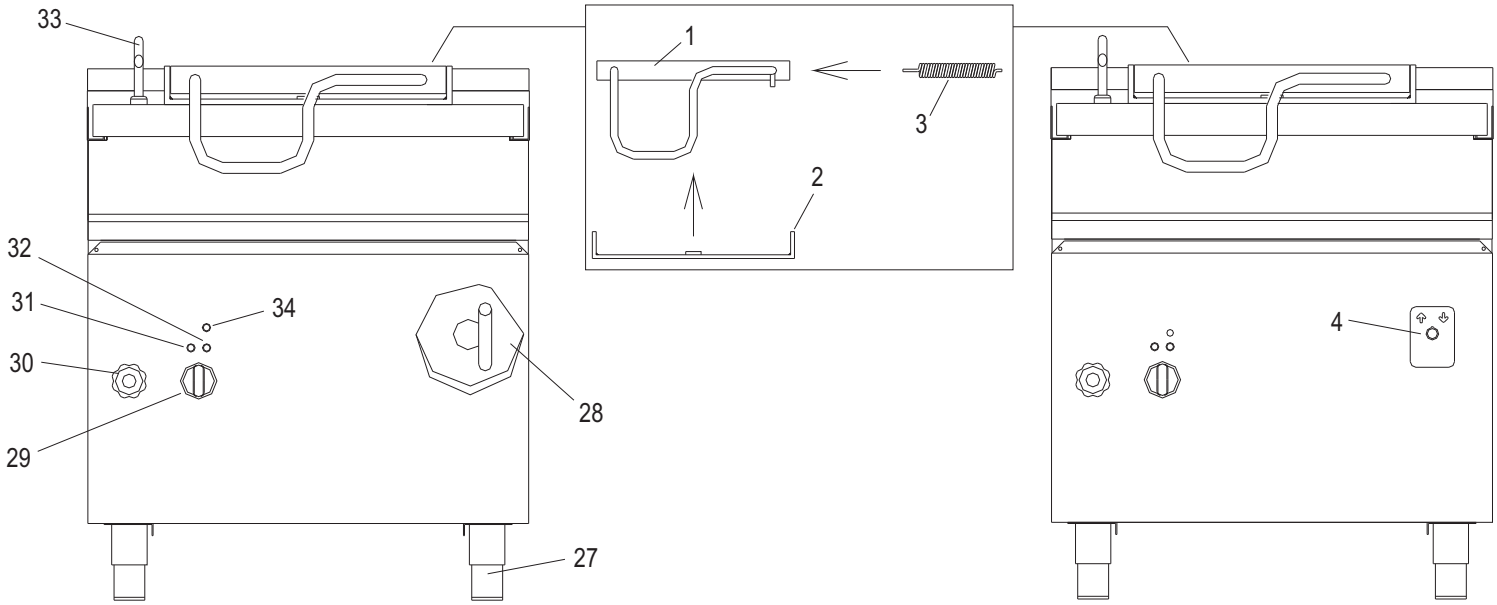
33
1
3
2
32
34
31
30
29
28
4
27

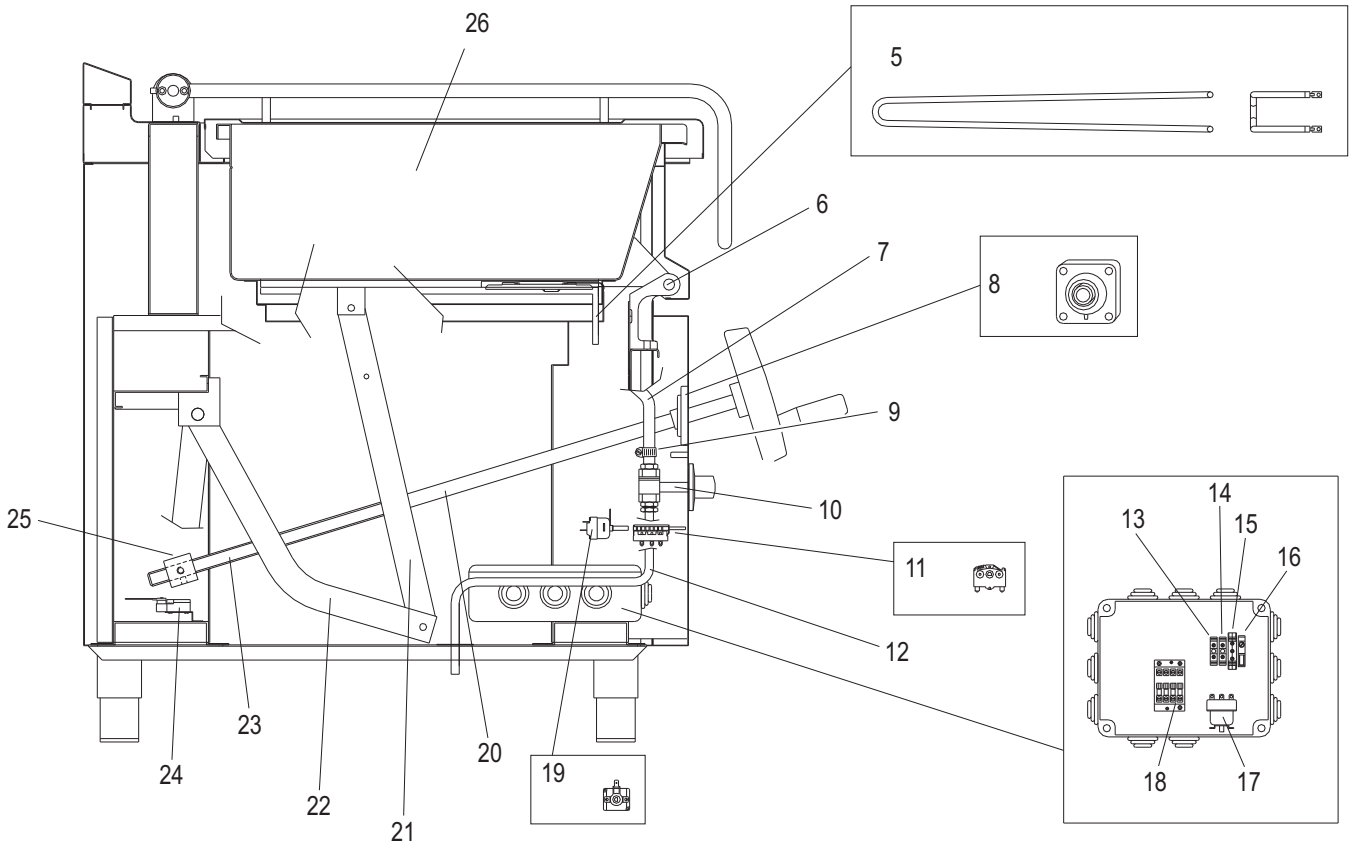
26
5
6
7
8
9
10
25
11
14
13
15
16
12
23
20
19
24
22
21
18
17

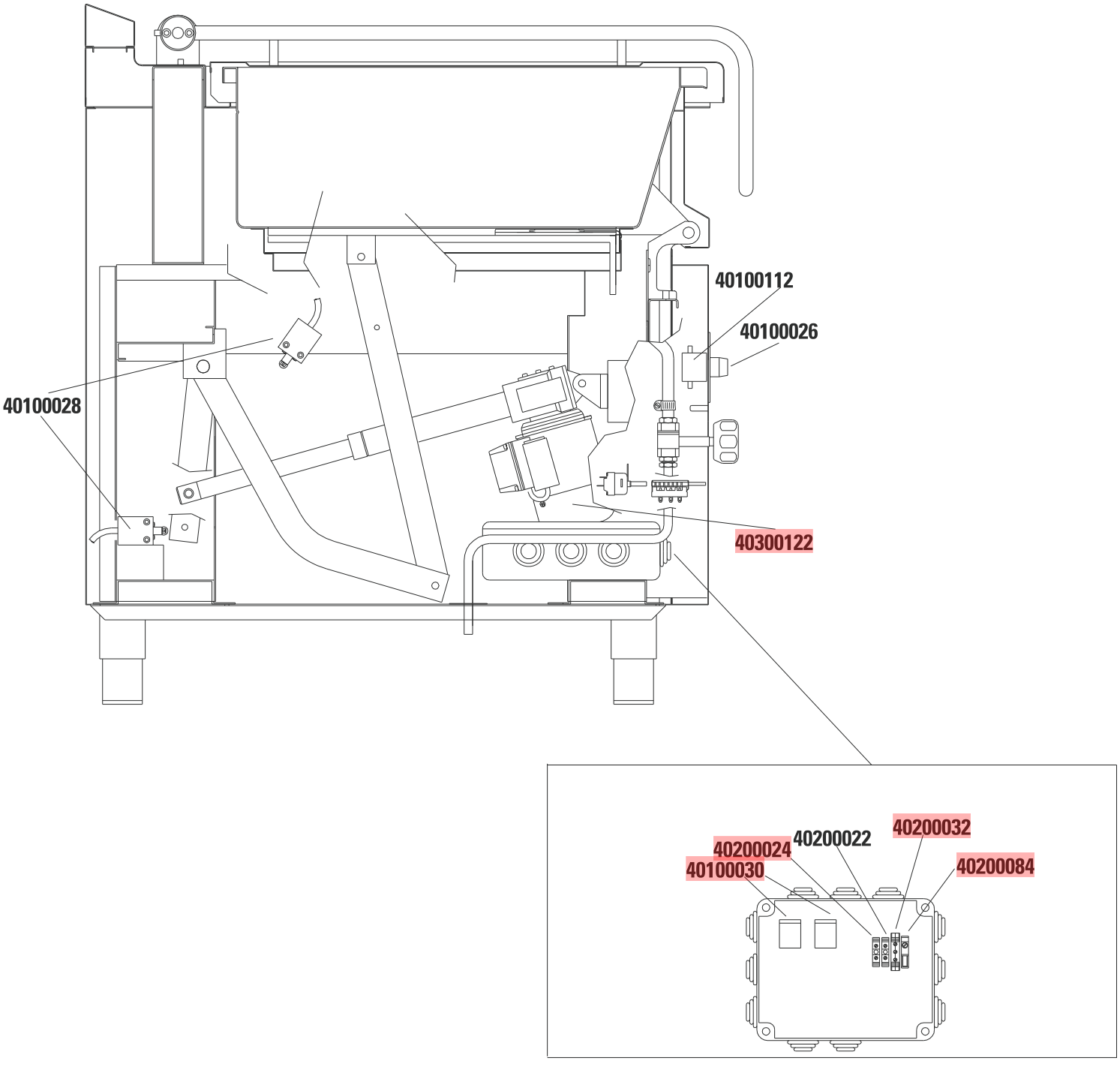
40100112
40100026
40100028
40300122
40200032
40200022
40200024
40100030
40200084

CODICI RICAMBIO PER FINITO / SPARE PARTS FOR THE FINISHED PRODUCT

Aggiornato al/Updated to 27/11/17

Artic./Item	Descrizione/Description	Modello/Model
316109	**BRASIERA ELETTRICA 80LT CON VASCA IN ACCIAIO DOLCE FE360-SOLLEVAMENTO MOTORIZZAT** **80LT ELECTRIC TILTING BRATT PAN WITH MILD STEEL FE360 TANK-POWER TILT**	**B8MFAE9**

Cons./Recom.	Pos./Posit.	Ricambio/Replacement			Prezzo/Price List
	MB006600	RCMB006600	ASS.COND.CARICO ACQUA	WATER INLET PIPE	34,33
	MB057400	RCMB057400	TUBO CARICO ACQUA	WATER INLET PIPE	13,86
	MB060600	RCMB060600	SUPPORTO CERNIERA	HINGE SUPPORT	184,29
	MB060800	RCMB060800	MANIGLIONE	HANDLE	342,16
	MB061600	RCMB061600	MOLLA PER CERNIERA	TILTING AID SPRING	58,58
	MB063000	RCMB063000	PROLUNGA PER VITE	EXTENSION FOR SCREW	140,71
	MB063600	RCMB063600	VOLANTINO SOLLEVAMENTO VASCA BRASIERA	HANDWEEL FOR TILTING BRATT-PAN B8F_9	181,58
	SC002200	RCSC002200	MADREVITE CILIN.TPN20 P.4	FEMALE SCREW	73,15
	01380000	RC01380000	TAPPO ACCESSO FISSAGGIO	COVER FOR FASTENING SCREWS	13,57
	02107000	RC02107000	MANOPOLA TERMOSTATO BRASIERA EL.NERA	BLACK KNOB	9,05
	02108000	RC02108000	MANOPOLA TERMOSTATO BRASIERA EL.GRIGIA	GREY KNOB	
	10300033	RC10300033	FASCETTA AISI304 C/VITE OTTONE -S.STEEL	S.STEEL CLIP	6,64
	10600022	RC10600022	TUBO GOMMA 10x17 1800MM	(RUBBER) WATER INLET PIPE	43,97
	20100020	RC20100020	ASS.PIEDINO DA 2" H=165MM	FOOT	24,27
	20400012	RC20400012	SUPPORTO GHISA CON CUSCINETTO	BEARING	28,91
	30200008	RC30200008	RUBINETTO CARICO ACQUA	WATER INLET TAP	50,65
	40100001	RC40100001	FINECORSA PIZZATO FR550	LIMIT SWITCH	39,05
	40100023	RC40100023	TELERUTTORE 4P A9/25A AC1 230V 50HZ	REMOTE CONTROL SWITCH	89,27
	40100026	RC40100026	SELETTORE 3 POSIZIONI C/RIT AL CENTRO	SELECTOR 3 POSITIONS WITH RETURN	51,31
	40100027	RC40100027	COMMUTATORE	SWITCH	18,21
	40100042	RC40100042	TERMOSTATO DI LAVORO 45°-295°C 1F	WORKING THERMOSTAT BS80E7	33,10
	40100062	RC40100062	TERMOSTATO SICUREZZA 360°C 3F	SAFETY THERMOSTAT	102,07
	40200010	RC40200010	MORSETTO TRIPOLARE	THREE-POLE CONNECTING BLOCK	23,77

L'azienda si riserva il diritto di apportare ulteriori aggiornamenti senza preavviso. / The data may be updated without prior warning

Artic./Item	Descrizione/Description	Modello/Model
316109	**BRASIERA ELETTRICA 80LT CON VASCA IN ACCIAIO DOLCE FE360-SOLLEVAMENTO MOTORIZZAT** **80LT ELECTRIC TILTING BRATT PAN WITH MILD STEEL FE360 TANK-POWER TILT**	**B8MFAE9**

Cons./Recom.	Pos./Posit.	Ricambio/Replacement			Prezzo/Price List
	40200020	RC40200020	MORSETTO UNIPOLARE	UNIPOLAR TERMINAL	10,57
	40200022	RC40200022	MORSETTO UNIPOLARE	UNIPOLAR TERMINAL	6,59
	40200024	RC40200024	MORSETTO UNIPOLARE	UNIPOLAR TERMINAL	5,95
	40200030	RC40200030	MORSETTO UNIPOLARE	UNIPOLAR TERMINAL	17,83
	40200032	RC40200032	MORSETTO UNIPOLARE	UNIPOLAR TERMINAL	14,53
	40200084	RC40200084	FUSIBILE	FUSE	6,84
	40200150	RC40200150	LAMP.CRISTALLO ARANCIO 400V D12 C/NEON	ORANGE SIGNAL	4,19
	40200152	RC40200152	LAMP.CRISTALLO VERDE 400V D12 C/NEON	GREEN SIGNAL	4,19
	40400084	RC40400084	RESISTENZA 1650 W 230 V	HEATING ELEMENT	57,15

L'azienda si riserva il diritto di apportare ulteriori aggiornamenti senza preavviso. / The data may be updated without prior warning