CF 1202

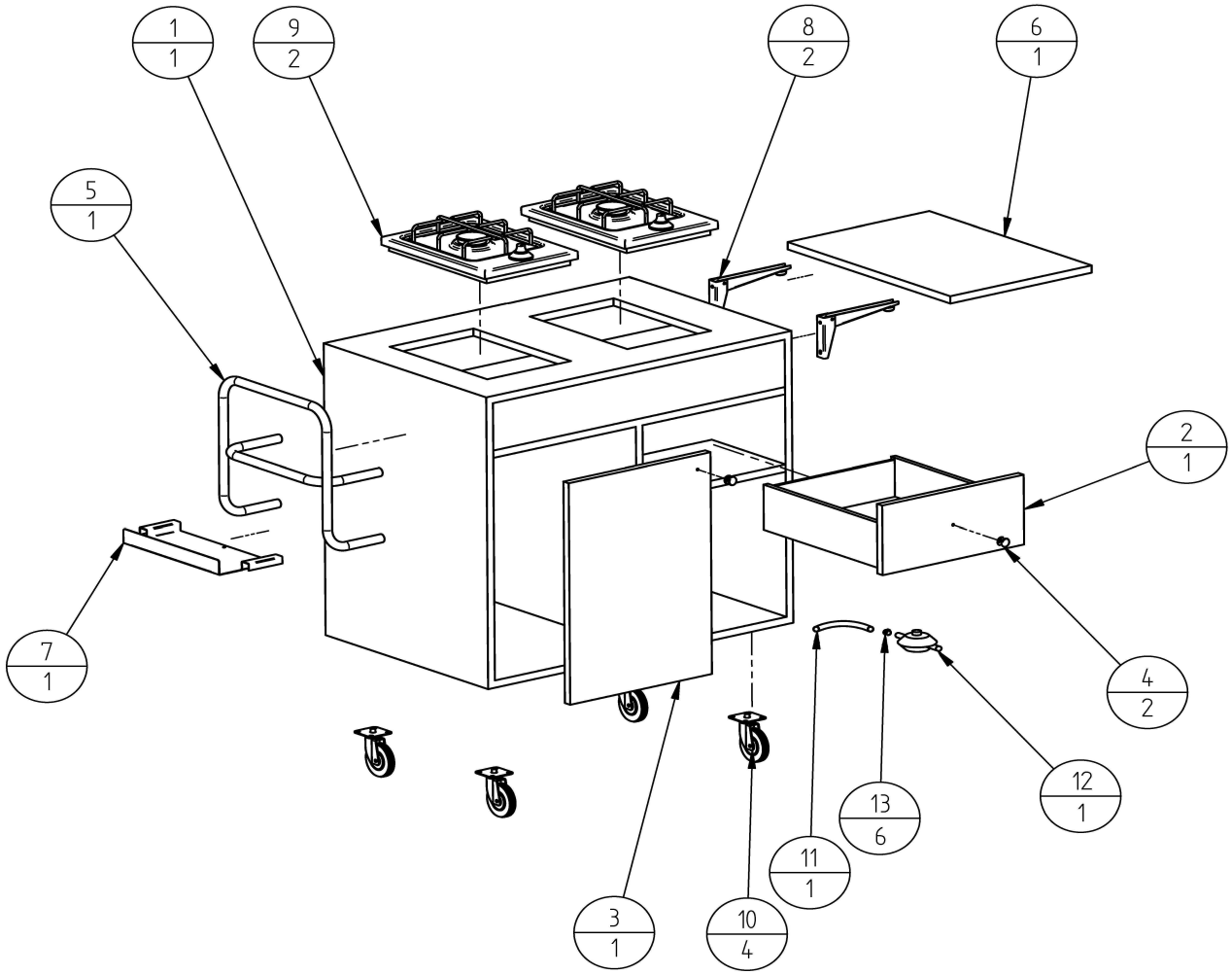

N.POZ.	CODICE	DENOMINAZIONE	QUAN.
1	SL1592	SCOCCA	1
2	SL1594	CASSETTO	1
3	SL1595	SPORTELLO	1
4	SL0874	POMELLO	2
5	SL0122	MANICO	1
6	SL1593	PIANO	1
7	SL0777	BASE	1
8	SL0121	MENSOLA	2
9	SL0123	FUOCO	2
10	SL0113	RUOTA	4
11	SL0119	TUBO	1
12	SL0736	REGOLATORE	1
13	SL0837	FASCETTA	6
SL0542 GRUPPO			