DESPIECES DEL SERVICIO TÉCNICO

LAVADO DE VAJILLA - DISHWASHING
LAVAGE DE VAISSELLE

FI-48
FI-64
FI-64 W
FI-64 B

JULIO, 1999

FAGOR

Fagor Industrial, S. Coop.

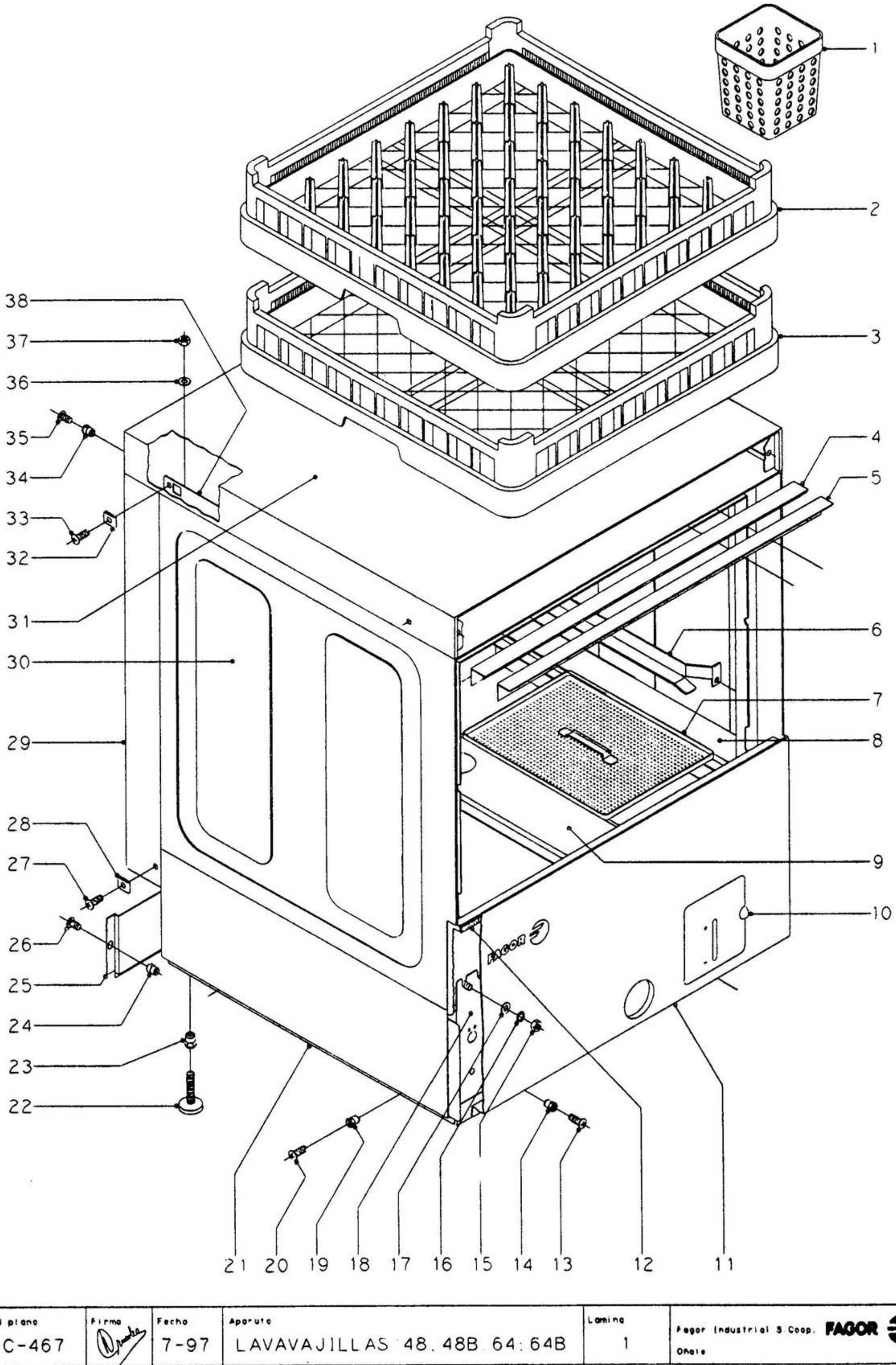

N plano	Firma	Fecha	Aparato	Lamina	
C-467		7-97	LAVAVAJILLAS 48. 48B 64: 64B	1	Fagor Industrial S.Coop. FAGOR Oñate

CONCEPTO: MUEBLE EXTERIOR
SUJET: MEUBLE EXTERIEUR
CONCEPT: EXTERNAL CABINET

LAMINA N° / **VUE N°** / **ILUSTR. N.** 1

PLANO N° / **PLAN N°** / **DRAWING N.** C-467

PAGINA N° / **PAGE N°** / **PAGE N.** 2

APARATO - APPAREIL - APPLIANCE: LAVAVAJILLAS - LAVEVAISSELLES - DISH WASING MACHINE

N°	CODIGO	DENOMINACION	DENOMINATION	DESCRIPTION	MODELO Y CANTIDAD - MOD. ET QUANT. - MOD. & QUANT. FI-48	FI-48B	FI-64	FI-64B			OBSERVACIONES
1	Z655314	Cestillo cubiertos	Panier	Basket	4	4	4	4			
2	Z655302	Cestillo platos CP-16/18	Panier	Basket	1	1	1	1			
3	Z655301	Cestillo base CT-10	Panier	Basket	1	1	1	1			
4	Z200315	Perfil caja	Profil	Profile	1	1	1	1			
5	Z200309	Escuadra sujeción perfil	Equerre fixation profil	Fastening plate	1	1	1	1			
6	Z200305	Guía cestillo derecha	Guide panier droite	Right basket guide	1	1	1	1			
s/n	Z200306	Guía cestillo izquierda	Guide panier gauche	Left basket guide	1	1	1	1			
s/n	Q232040	Arandela plana A.6	Rondelle A.6	Washer A.6	4	4	4	4			
s/n	Q162040	Tuerca exagonal M.6	Ecrou M.6	Nut M.6	4	4	4	4			
7	Z210801	Bandeja filtro	Plateau filtre	Filter tray	4	4	4	4			
8	Z210805	Soporte derecho bandejas	Support droit de plateaux	Right support for trays	1	1	1	1			
s/n	Z210806	Soporte izquierdo bandejas	Support gauche de plateaux	Left support for trays	1	1	1	1			
9	Z210804	Soporte central bandejas	Support central de plateaux	Central support for trays	1	1	1	1			
s/n	Q232040	Arandela plana A.6	Rondelle A.6	Washer A.6	8	8	8	8			Amarre soportes bandejas
s/n	Q162040	Tuerca exagonal M.6	Ecrou M.6	Nut M.6	8	8	8	8			Amarre soportes bandejas
10	Z218424	Puerta depósito completa	Porte complète pour depôt	Door for tank	1	1	1	1			FI-64 W
s/n	Z212906	Eje puerta	Axe de porte	Door axle	1	1	1	1			
s/n	Q372001	Pasador de aletas 2x15	Goupille 2x15	Pin 2x15	2	2	2	2			
11	Z212911	Panel frontal	Panneau frontal	Front panel	1	-	1	-			
11	Z218611	Panel frontal	Panneau frontal	Front panel	-	1	-	1			FI-64 W
12	Z200313	Perfil goma esponjosa	Profilmousseux	Spongy profile	1	1	1	1			
13	Q152004	Tornillo aplastado M.5x13	Vis M.5x13	Bolt M.5x13	2	2	2	2			
14	Q221342	Remache exagonal M.5	Rivet M.5	Rivet M.5	2	2	2	2			
15	Q162040	Tuerca exagonal M.6	Ecrou M.6	Nut M.6	8	8	8	8			
16	Q262040	Arandela muelle A.6	Rondelle A.6	Washer A.6	8	8	8	8			
17	Q232040	Arandela plana A.6	Rondelle A.6	Washer A.6	8	8	8	8			
18	Z200101	Armazón completo	Châssis	Complete frame	1	1	1	1			
19	Q221342	Remache exagonal M.5	Rivet M.5	Rivet M.5	4	4	4	4			
20	Q152004	Tornillo aplastado M.5x13	Vis M.5x13	Bolt M.5x13	4	4	4	4			
21	Z202903	Panel lateral izquierdo	Panneau lateral gauche	Side left panel	1	1	1	1			
s/n	Z202902	Panel lateral derecho	Panneau lateral droit	Side right panel	1	1	1	1			

CONCEPTO: MUEBLE EXTERIOR
SUJET: MEUBLE EXTERIEUR
CONCEPT: EXTERNAL CABINET

LAMINA N° / **VUE N°** / **ILUSTR. N.** 1

PLANO N° / **PLAN N°** / **DRAWING N.** C-467

PAGINA N° / **PAGE N°** / **PAGE N.** 3

APARATO - APPAREIL - APPLIANCE: LAVAVAJILLAS - LAVEVAISSELLES - DISH WASING MACHINE

N°	CODIGO	DENOMINACION	DENOMINATION	DESCRIPTION	MODELO Y CANTIDAD - MOD. ET QUANT. - MOD. & QUANT. FI-48	FI-48B	FI-64	FI-64B			OBSERVACIONES
22	Z200105	Pata regulable	Pied reglable	Adjustable leg	4	4	4	4			
23	Q221345	Remache exagonal M.10	Rivet M.10	Rivet M.10	4	4	4	4			
24	Q221342	Remache exagonal M.5	Rivet M.5	Rivet M.5	2	2	2	2			
25	Z202905	Panel posterior inferior	Panneau posterieur inferieur	Low rear panel	1	1	1	1			
26	Q152004	Tornillo aplastado M.5x13	Vis M.5x13	Bolt M 5.13	2	2	2	2			
27	Q152004	Tornillo aplastado M.5x13	Vis M.5x13	Bolt M.5x13	2	2	2	2			
28	Q221012	Tuerca rápida M.5	Ecrou M.5	Nut M.5	2	2	2	2			
29	Z212907	Panel posterior	Panneau posterieur	Rear panel	1	1	1	1			
30	Z200325	Caja soldada	Boîte complete	Complet case	1	1	1	1			
31	Z202906	Tapa	Couvercle	Cover	1	1	1	1			
32	Q221012	Tuerca rápida M.5	Ecrou M.5	Nut M.5	4	4	4	4			
33	Q152004	Tornillo aplastado M.5x13	Vis M.5x13	Bolt M.5x13	4	4	4	4			
34	Q221342	Remache exagonal M.5	Rivet M.5	Rivet M.5	2	2	2	2			
35	Q152004	Tornillo aplastado M.5x13	Vis M.5x13	Bolt M.5x13	2	2	2	2			
36	Q232040	Arandela plana A.6	Rondelle A.6	Washer A.6	4	4	4	4			
37	Q162040	Tuerca exagonal M.6	Ecrou M.6	Nut M.6	4	4	4	4			
38	Z200307	Escuadra amarre tapa	Equerre fixation couvercle	Cover fastening plate	2	2	2	2			

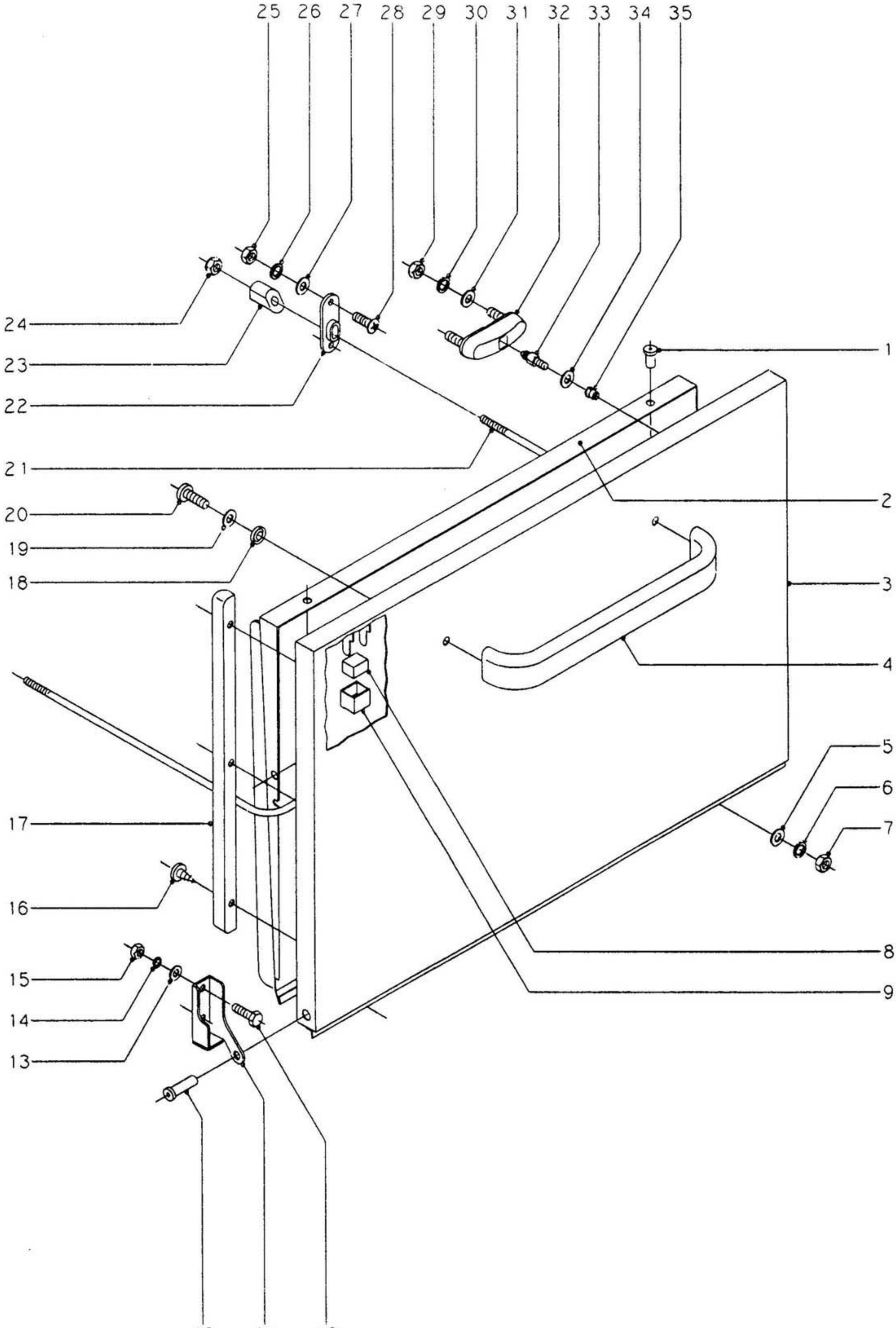

N plano	Firmo	Fecha	Aparato	Lamina	
C-468		7-97	LAVAVAJILLAS 48. 48B: 64. 64B	2	Fagor Industrial S Coop. FAGOR Oñate

CONCEPTO: PUERTA
SUJET: PORTE
CONCEPT: DOOR

LAMINA N° / **VUE N°** / **ILUSTR. N.** 2

PLANO N° / **PLAN N°** / **DRAWING N.** C-468

PAGINA N° / **PAGE N°** / **PAGE N.** 5

APARATO - APPAREIL - APPLIANCE: LAVAVAJILLAS - LAVEVAISSELLES - DISH WASING MACHINE

N°	CODIGO	DENOMINACION	DENOMINATION	DESCRIPTION	MODELO Y CANTIDAD - MOD. ET QUANT. - MOD. & QUANT. FI-48	FI-48B	FI-64	FI-64B			OBSERVACIONES
1	Q412000	Remache tubular Ø 4x8	Rivet Ø 4x8	Rivet Ø 4x8	4	4	4	4			FI-64 W
2	Z200545	Contrapuerta soldada	Contreporte	Inner panel for door	1	1	1	1			
3	Z200541	Puerta soldada	Panneau de porte	External panel for door	1	1	1	1			
4	Z650531	Asa puerta	Poignée	Door handle	1	1	1	1			
5	Q232030	Arandela plana A.5	Rondelle A.5	Washer A.5	2	2	2	2			
6	Q262030	Arandela muelle A.5	Rondelle A.5	Washer A.5	2	2	2	2			
7	Q162030	Tuerca exagonal M.5	Ecrou M.5	Nut M.5	2	2	2	2			
8	Z200506	Imán	Aimant	Magnet	1	1	1	1			
9	Z200507	Protector imán	Protection d'aimant	Magnet protection	1	1	1	1			
10	Q012042	Tornillo exagonal M.6x15	Vis M.6x15	Bolt M.6x15	4	4	4	4			
11	Z400514	Bisagra izquierda	Charnière gauche	Left hinge	1	1	1	1			
s/n	Z400515	Bisagra derecha	Charnière droite	Right hinge	1	1	1	1			
12	Z400516	Eje puerta	Axe de porte	Axle of door	2	2	2	2			
13	Q232040	Arandela plana A.6	Rondelle A.6	Washer A.6	4	4	4	4			
14	Q262040	Arandela muelle A.6	Rondelle A.6	Washer A.6	4	4	4	4			
15	Q162040	Tuerca exagonal M.6	Ecrou M.6	Nut M.6	4	4	4	4			
16	Q152005	Tornillo alomado 4,2x13	Vis 4,2x13	Bolt 4,2x13	6	6	6	6			
17	Z200524	Macro puerta	Cadre de porte	Frame of door	2	2	2	2			
18	Q308002	Arandela dubo A.6	Rondelle A.6	Washer A.6	2	2	2	2			
19	Q232040	Arandela plana A.6	Rondelle A.6	Washer A.6	2	2	2	2			
20	Q062041	Tornillo alomado M.6x10	Vis M.6x10	Bolt M.6x10	2	2	2	2			
21	Z200521	Varilla tensor	Baguette	Rod	1	1	1	1			
22	Z200310	Soporte tensor	Support	Support	2	2	2	2			
23	Z200522	Tensor de puerta	Tendeur de porte	Tightener	2	2	2	2			
24	Q222012	Tuerca autoblocante M.6	Ecrou M.6	Nut M.6	2	2	2	2			
25	Q162030	Tuerca exagonal M.5	Ecrou M.5	Nut M.5	4	4	4	4			
26	Q262030	Arandela muelle A.5	Rondelle A.5	Washer A.5	4	4	4	4			
27	Q232030	Arandela plana A.5	Rondelle A.5	Washer A.5	4	4	4	4			
28	Q152004	Tornillo aplastado M.5x13	Vis M.5x13	Bolt M.5x13	4	4	4	4			
29	Q162040	Tuerca exagonal M.6	Ecrou M.6	Nut M.6	4	4	4	4			
30	Q262040	Arandela muelle A.6	Rondelle A.6	Washer A.6	4	4	4	4			

CONCEPTO: PUERTA
SUJET: PORTE
CONCEPT: DOOR

LAMINA N° / **VUE N°** / **ILUSTR. N.** 2

PLANO N° / **PLAN N°** / **DRAWING N.** C-468

PAGINA N° / **PAGE N°** / **PAGE N.** 6

APARATO - APPAREIL - APPLIANCE: LAVAVAJILLAS - LAVEVAISSELLES - DISH WASING MACHINE

N°	CODIGO	DENOMINACION	DENOMINATION	DESCRIPTION	MODELO Y CANTIDAD - MOD. ET QUANT. - MOD. & QUANT. FI-48	FI-48B	FI-64	FI-64B		
31	Q232040	Arandela plana A.6	Rondelle A.6	Washer A.6	4	4	4	4		
32	Z200607	Conjunto cierre puerta	Ensemble de fermeture	Closing	2	2	2	2		
33	Z200601	Enganche cierre	Crochet de fermeture	Closing connection	2	2	2	2		
34	Q232030	Arandela plana A.5	Rondelle A.5	Washer A.5	2	2	2	2		
35	Q222011	Remache exagonal M.5	Rivet M.5	Rivet M.5	2	2	2	2		

OBSERVACIONES

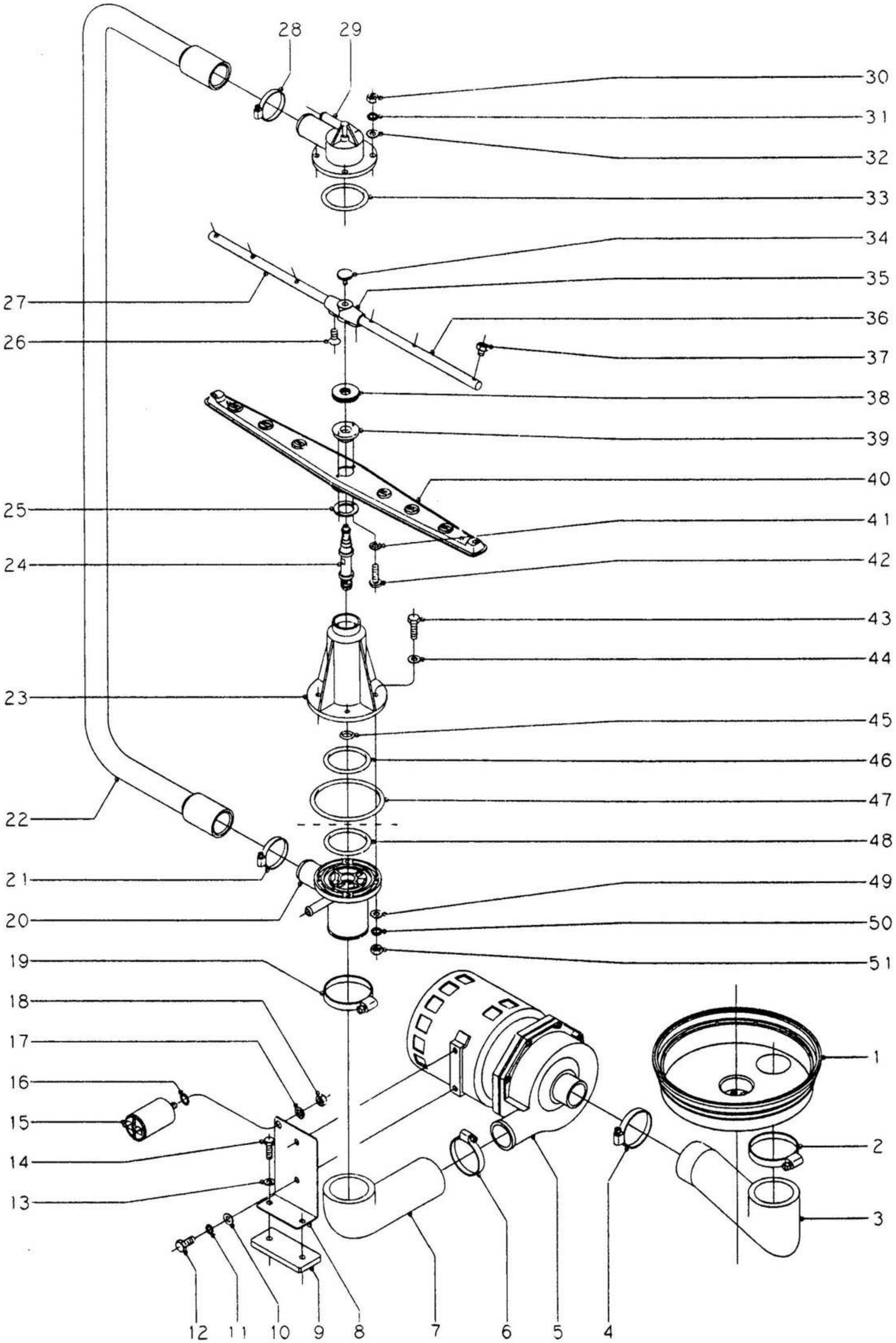

N plano	Firma	Fecha	Aparato	Lamina	
C-469		7-97	LAVAVAJILLAS 48. 48B. 64: 64B	3	Fagor Industrial S.Coop. FAGOR Oñate

CONCEPTO: PARTE FUNCIONAL DE LAVADO
SUJET: SYSTEME DE LAVAGE
CONCEPT: WASHING SYSTEM

LAMINA N° / **VUE N°** / **ILUSTR. N.**: 3

PLANO N° / **PLAN N°** / **DRAWING N.**: C-469

PAGINA N° / **PAGE N°** / **PAGE N.**: 8

APARATO - APPAREIL - APPLIANCE: LAVAVAJILLAS - LAVEVAISSELLES - DISH WASING MACHINE

N°	CODIGO	DENOMINACION	DENOMINATION	DESCRIPTION	MODELO Y CANTIDAD - MOD. ET QUANT. - MOD. & QUANT. FI-48	FI-48B	FI-64	FI-64B			OBSERVACIONES
1	Z200906	Cubeta	Cuve	Tank	1	1	1	1			
2	Q881324	Abrazadera 50-70	Collier 50-70	Worm clamp 50-70	1	1	1	1			
3	Z200904	Codo aspiración	Coude aspiration	Suction elbow	1	1	1	1			
4	Q881307	Abrazadera 40-60	Collier 40-60	Worm clamp 40-60	1	1	1	1			
5	Z201011	Bomba de lavado (230V 50Hz)	Pompe de lavage (230V 50Hz)	Washing pump (230V 50Hz)	1	1	1	1			
5	Z203511	Bomba de lavado (230V 60Hz)	Pompe de lavage (230V 60Hz)	Washing pump (230V 60Hz)	1	1	1	1			
s/n	Z201081	Conjunto junta y retén	Ensemble joint-bague d'étanchei.	Joint-retainer	1	1	1	1			
s/n	Z201082	Turbina 50 Hz. (Ø 88 mm)	Turbine 50 Hz. (Ø 88 mm)	Turbine 50 Hz. (Ø 88 mm)	1	1	1	1			
s/n	Z203571	Turbina 60 Hz. (Ø 77 mm)	Turbine 60 Hz. (Ø 77 mm)	Turbine 60 Hz. (Ø 77 mm)	1	1	1	1			
6	Q881307	Abrazadera 40-60	Collier 40-60	Worm clamp 40-60	1	1	1	1			
7	Z200905	Codo impulsión	Coude d'impulsion	Impulsion elbow	1	1	1	1			
8	Z201002	Soporte motobomba	Support de pompe	Pump support	1	1	1	1			
9	Z201003	Base bomba lavado	Base de pompe	Pump base	1	1	1	1			
10	Q232040	Arandela plana A.6	Rondelle A.6	Washer A.6	2	2	2	2			
11	Q262040	Arandela muelle A.6	Rondelle A.6	Washer A.6	2	2	2	2			
12	Q012041	Tornillo exagonal M.6x10	Vis M.6x10	Bolt M.6x10	2	2	2	2			
13	Q232030	Arandela plana A.5	Rondelle A.5	Washer A.5	2	2	2	2			
14	Q012033	Tornillo exagonal M.5x20	Vis M.5x20	Bolt M.5x20	2	2	2	2			
15	V321300	Condensador 10 uF	Condensateur	Condenser	1	1	1	1			
16	Q307048	Junta tórica	Joint	Joint	1	1	1	1			
17	Q242050	Arandela abanico A.8	Rondelle A.8	Washer A.8	1	1	1	1			
18	Q162050	Tuerca exagonal M.8	Ecrou M.8	Nut M.8	1	1	1	1			
19	Q881324	Abrazadera 50-70	Collier 50-70	Worm clamp 50-70	1	1	1	1			
20	Z200703	Pasamuros	Passe-murs	Support	1	1	1	1			
21	Q881305	Abrazadera 25-40	Collier 25-40	Worm clamp 25-40	1	1	1	1			
22	Z200706	Arbol de lavado	Conduite de lavage	Washing conduit	1	1	1	1			
23	Z200701	Soporte distribuidor inferior	Support	Support	1	1	1	1			
24	Z200704	Eje central	Axe	Axle	2	2	2	2			
25	Z650711	Amarre enganche distribuidor	Rondelle de fixation	Fastening washer	2	2	2	2			
26	Q152024	Tornillo avellanado M.4x8	Vis M.4x8	Bolt M.4x8	4	4	4	4			
27	Z201902	Rama aclarado izquierda	Branche de rinçage gauche	Left rinsing branch	2	2	2	2			

CONCEPTO: PARTE FUNCIONAL DE LAVADO
SUJET: SYSTEME DE LAVAGE
CONCEPT: WASHING SYSTEM

LAMINA N° / **VUE N°** / **ILUSTR. N.** 3

PLANO N° / **PLAN N°** / **DRAWING N.** C-469

PAGINA N° / **PAGE N°** / **PAGE N.** 9

APARATO - APPAREIL - APPLIANCE: LAVAVAJILLAS - LAVEVAISSELLES - DISH WASING MACHINE

N°	CODIGO	DENOMINACION	DENOMINATION	DESCRIPTION	MODELO Y CANTIDAD - MOD. ET QUANT. - MOD. & QUANT. FI-48	FI-48B	FI-64	FI-64B			OBSERVACIONES
28	Q881305	Abrazadera 25-40	Collier 25-40	Worm clamp 25-40	1	1	1	1			
29	Z200707	Soporte distribuidor superior	Support distributeur superieur	Upper distributor support	1	1	1	1			
30	Q162040	Tuerca exagonal M.6	Ecrou M.6	Nut M.6	4	4	4	4			
31	Q262040	Arandela muelle A.6	Rondelle A.6	Washer A.6	4	4	4	4			
32	Q232040	Arandela plana A.6	Rondelle A.6	Washer A.6	4	4	4	4			
33	Q307052	Junta tórica Ø60,83xØ50,17x5,33	Joint Ø60,83xØ50,17x5,33	Joint Ø60,83xØ50,17x5,33	1	1	1	1			
34	Q152016	Tornillo especial M.5x0,8	Vis M.5x0,8	Bolt M.5x0,8	2	2	2	2			
35	Z201903	Soporte ramas aclarado	Support	Support	2	2	2	2			
36	Z201901	Rama aclarado derecha	Branche de rinçage droite	Right rinsing branch	2	2	2	2			
37	Z211903	Tobera aclarado	Tuyère rinçage	Rinsing nozzle	12	12	12	12			
38	Z200705	Tuerca especial M.14x1	Ecrou M.14x1	Nut M.14x1	2	2	2	2			
39	Z650704	Enganche distribuidor	Fixation distributeur	Distributor connection	2	2	2	2			
40	Z650716	Distribuidor montado	Distributeur ensamblé	Complet distributor	2	2	2	2			
41	Q242010	Arandela abanico A.3	Rondelle A.3	Washer A.3	4	4	4	4			
42	Q153112	Tornillo alomado M.3x6	Vis M.3x6	Bolt M.3x6	4	4	4	4			
43	Q012046	Tornillo exagonal M.6x40	Vis M.6x40	Bolt M.6x40	4	4	4	4			
44	Q306050	Arandela Ø 6,2xØ 11x1,5 F.roja	Rondelle Ø 6,2xØ 11x1,5	Washer Ø 6,2xØ 11x1,5	4	4	4	4			
45	Q307050	Junta tórica Ø19,18xØ13,94x2,62	Joint Ø19,18xØ13,94x2,62	Joint Ø19,18xØ13,94x2,62	1	1	1	1			
46	Q307052	Junta tórica Ø60,83xØ50,17x5,33	Joint Ø60,83xØ50,17x5,33	Joint Ø60,83xØ50,17x5,33	1	1	1	1			
47	Q307049	Junta tórica Ø95,75xØ85,09x5,33	Joint Ø95,75xØ85,09x5,33	Joint Ø95,75xØ85,09x5,33	1	1	1	1			
48	Q307052	Junta tórica Ø60,83xØ50,17x5,33	Joint Ø60,83xØ50,17x5,33	Joint Ø60,83xØ50,17x5,33	1	1	1	1			
49	Q232040	Arandela plana A.6	Rondelle A.6	Washer A.6	4	4	4	4			
50	Q262040	Arandela muelle A.6	Rondelle A.6	Washer A.6	4	4	4	4			
51	Q162040	Tuerca exagonal M.6	Ecrou M.6	Nut M.6	4	4	4	4			

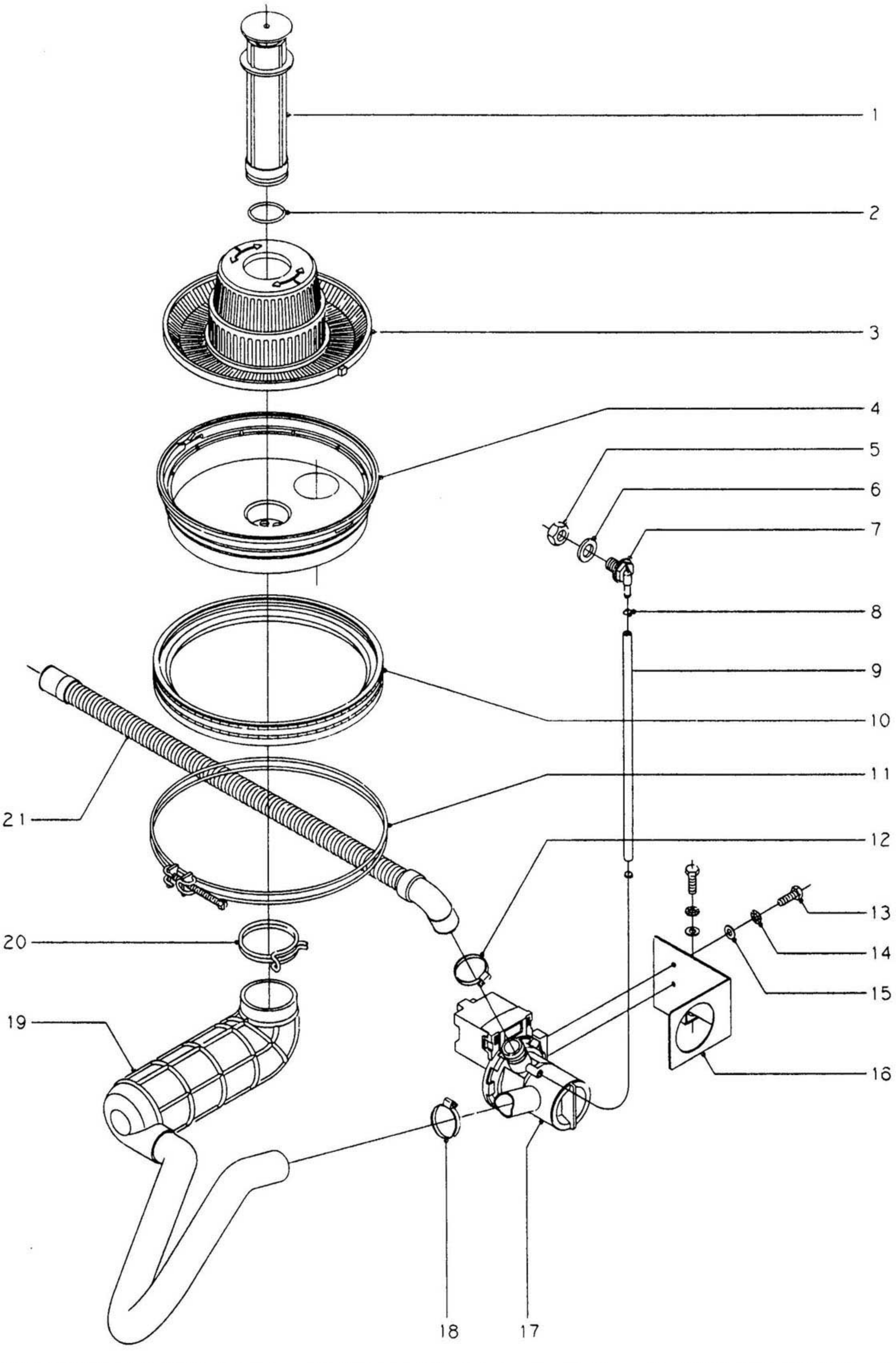

N plano	Firma	Fecha	Aparato	Lamina	
C-470		7-97	LAVAVAJILLAS FI-48B:FI-64B	4	Fagor Industrial S.Coop FAGOR Oñate

CONCEPTO: PARTE FUNCIONAL DESAGÜE
SUJET: SYSTEME DE VIDANGE
CONCEPT: DRAIN SYSTEM

LAMINA N° / **VUE N°** / **ILUSTR. N.** 4

PLANO N° / **PLAN N°** / **DRAWING N.** C-470

PAGINA N° / **PAGE N°** / **PAGE N.** 11

APARATO - APPAREIL - APPLIANCE: LAVAVAJILLAS - LAVEVAISSELLES - DISH WASING MACHINE

MODELO Y CANTIDAD - MOD. ET QUANT. - MOD. & QUANT.

OBSERVACIONES

N°	CODIGO	DENOMINACION	DENOMINATION	DESCRIPTION	FI-48	FI-48B	FI-64	FI-64B		
1	Z200909	Aliviadero	Trop plein	Spillway	1	-	-	1		
2	Q307051	Junta tórica Ø41,41xØ36,17x2,62	Joint Ø41,41xØ36,17x2,62	Joint Ø41,41xØ36,17x2,62	1	-	-	1		
3	Z200901	Filtro aspiración	Filtre aspiration	Aspiration filter	1	-	-	1		
4	Z200906	Cubeta	Cuve	Tank	1	-	-	1		
5	Q162070	Tuerca exagonal M.12	Ecrou M.12	Nut M.12	1	-	-	1		
6	Q307031	Arandela junta Ø24XØ14X3	Rondelle joint Ø24XØ14X3	Joint washer Ø24XØ14X3	1	-	-	1		
7	Z230902	Pasamuros	Passe-murs	Support	1	-	-	1		
8	P102154	Brida elástica	Bride élastique	Elastic flange	2	-	-	2		
9	Z220905	Conducto aireación Ø4XØ8X220	Conduit de ventilation Ø4XØ8X220	Air pipe Ø4XØ8X220	1	-	-	1		
10	Z200907	Junta cubeta	Joint	Joint	1	-	-	1		
11	Z200908	Abrazadera cubeta	Collier	Clamp	1	-	-	1		
12	Q881305	Abrazadera 25-40	Collier 25-40	Clamp 25-40	1	-	-	1		
13	Q012031	Tornillo exagonal M.5x10	Vis M.5x10	Bolt M.5x10	4	-	-	4		
14	Q242030	Arandela abanico A.5	Rondelle A.5	Washer A.5	4	-	-	4		
15	Q232030	Arandela plana A.5	Rondelle A.5	Washer A.5	4	-	-	4		
16	Z220904	Soporte bomba desagüe	Support	Support	1	-	-	1		
17	Z220901	Bomba desagüe	Pompe de vidange	Drain pump	1	-	-	1		
18	Q881305	Abrazadera 25-40	Collier 25-40	Clamp 25-40	1	-	-	1		
19	Z220902	Acumulador	Accumulateur	Accumulator	1	-	-	1		
20	Q901308	Abrazadera elástica 56-58,8	Collier 56-58,8	Clamp 56-58,8	1	-	-	1		
21	Z220903	Manguera de desagüe	Tuyau de vidange	Drain hose	1	-	-	1		

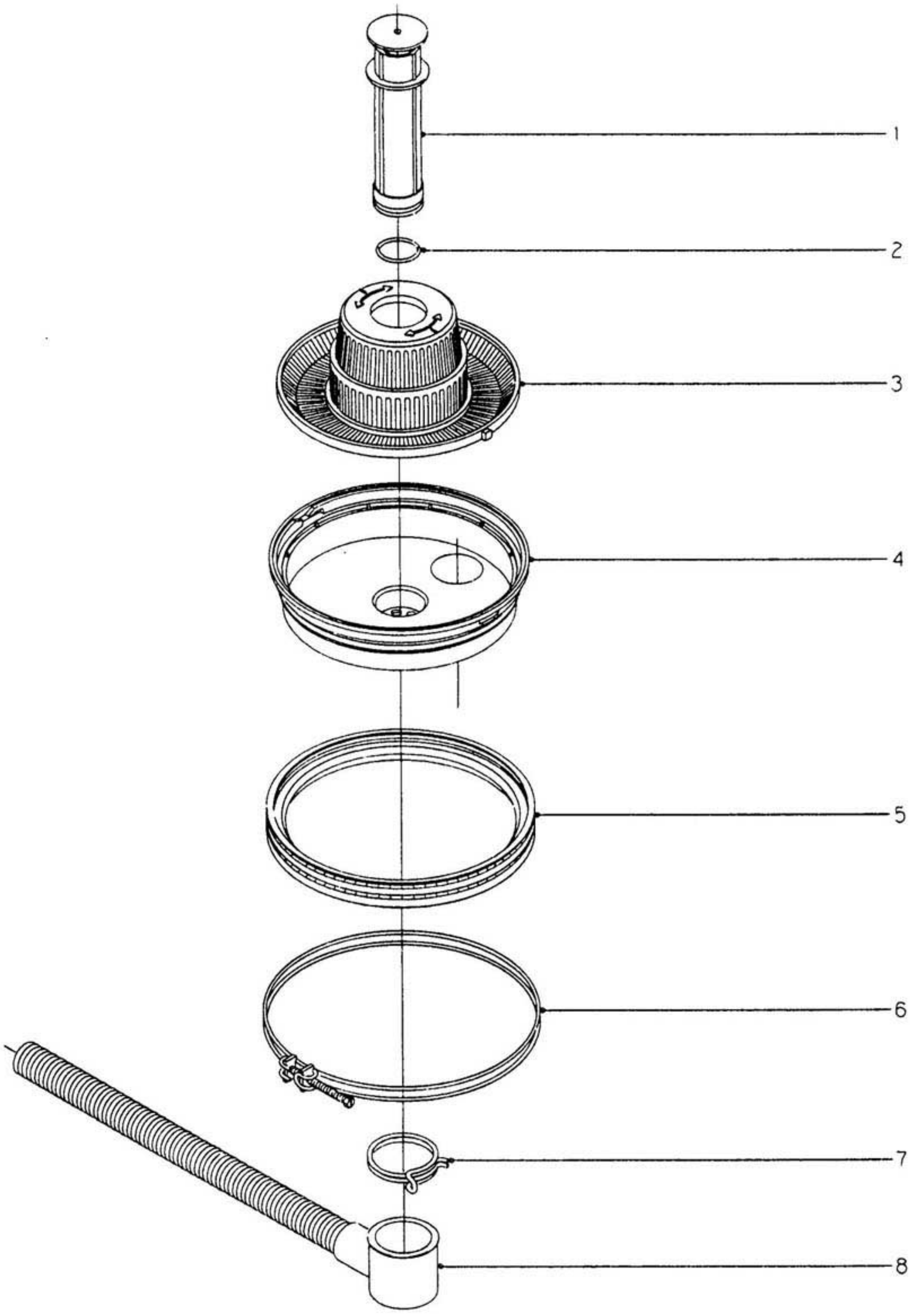

N plano	Firma	Fecha	Aparato	Lamina	
C-471		7-97	LAVAVAJILLAS FI-48. FI-64	5	Fagor Industrial S.Coop FAGOR OÑate

CONCEPTO: PARTE FUNCIONAL DESAGÜE POR GRAVEDAD
SUJET: SYSTEME DE VIDANGE
CONCEPT: DRAIN SYSTEM

LAMINA N° / **VUE N°** / **ILUSTR. N.** 5

PLANO N° / **PLAN N°** / **DRAWING N.** C-471

PAGINA N° / **PAGE N°** / **PAGE N.** 13

APARATO - APPAREIL - APPLIANCE: LAVAVAJILLAS - LAVEVAISSELLES - DISH WASING MACHINE

MODELO Y CANTIDAD - MOD. ET QUANT. - MOD. & QUANT.

OBSERVACIONES

N°	CODIGO	DENOMINACION	DENOMINATION	DESCRIPTION	FI-48	FI-48B	FI-64	FI-64B		
1	Z200909	Aliviadero	Trop plein	Spillway	1	-	1	-		
2	Q307051	Junta tórica Ø41,41xØ36,17x2,62	Joint Ø41,41xØ36,17x2,62	Joint Ø41,41xØ36,17x2,62	1	-	1	-		
3	Z200901	Filtro aspiración	Filtre aspiration	Aspiration filter	1	-	1	-		
4	Z200906	Cubeta	Cuve	Tank	1	-	1	-		
5	Z200907	Junta cubeta	Joint	Joint	1	-	1	-		
6	Z200908	Abrazadera cubeta	Collier	Clamp	1	-	1	-		
7	Q901308	Abrazadera elástica 56-58,8	Collier 56-58,8	Clamp 56-58,8	1	-	1	-		
8	Z200910	Manguera de desagüe	Tuyau de vidange	Drain hose	1	-	1	-		

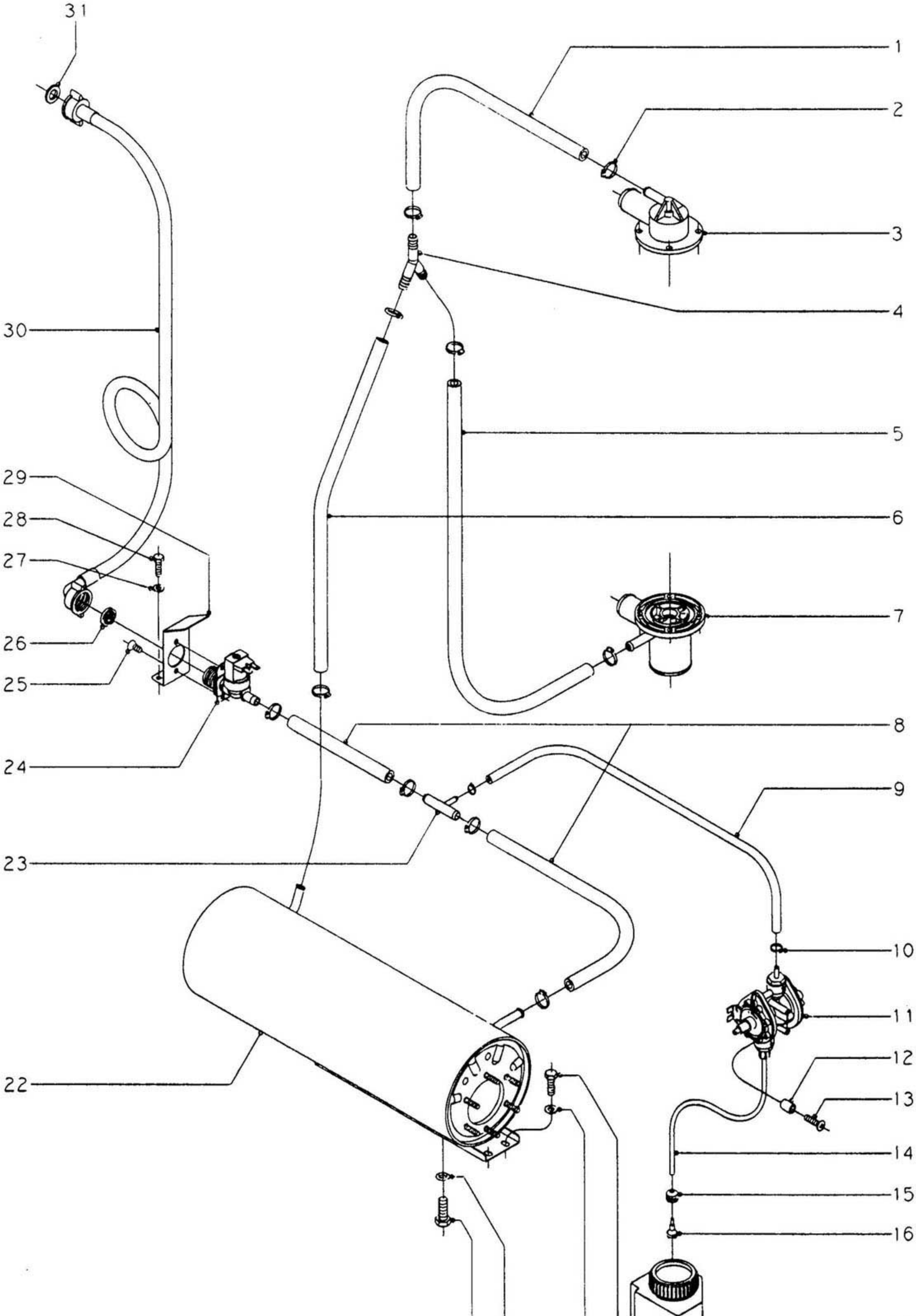

N plano	Firma	Fecha	Aparato	Lam.no	
C-472		7-97	LAVAVAJILLAS 48. 48B. 64. 64B	- 6	Fagor Industrial S Coop. FAGOR Oñate

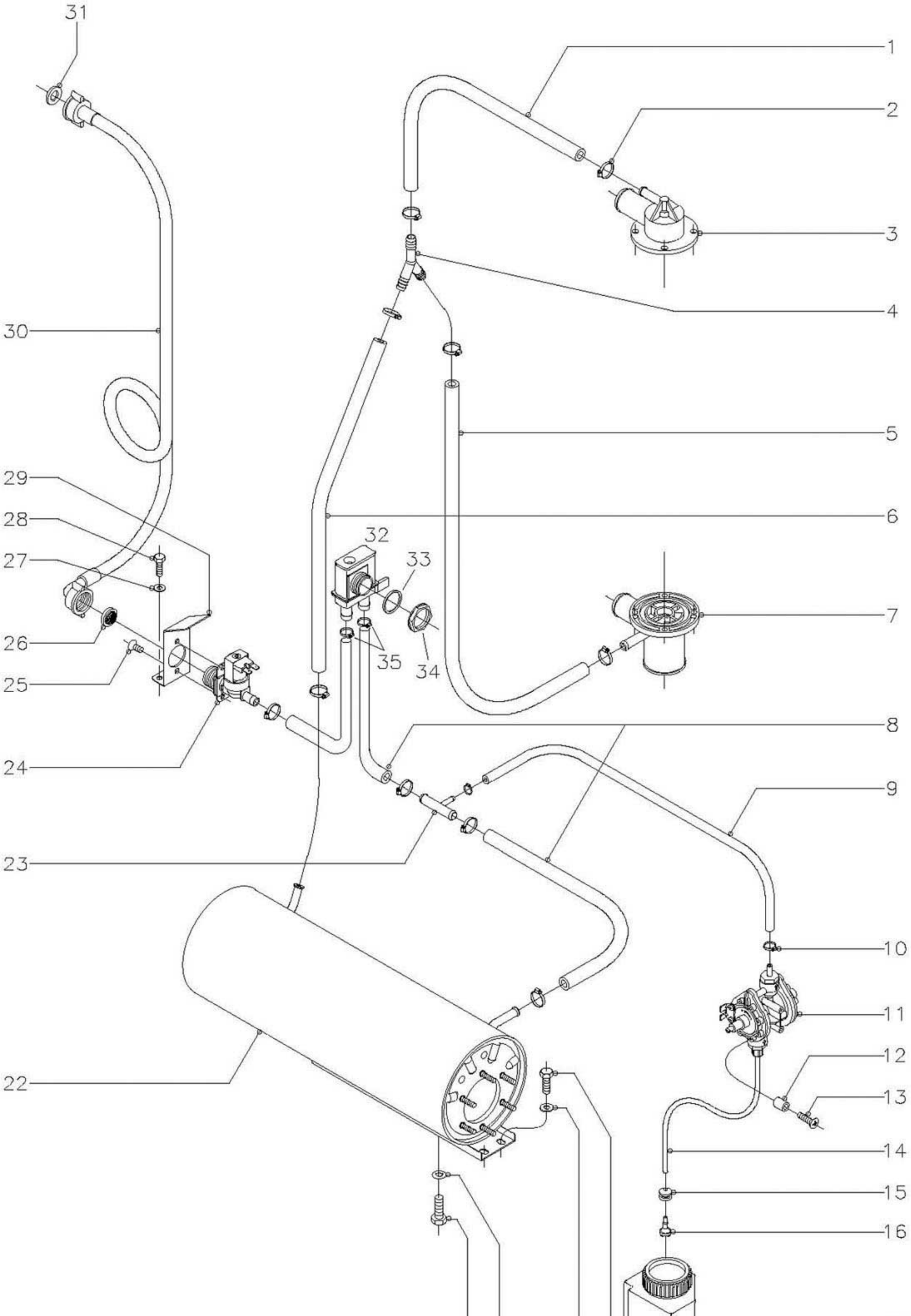

N plano	Firma	Fecha	Aparato	Lamina	
C-472-W		V-99	LAVAVAJILLAS FI-48W; FI-64W	6a	Fagor Industrial S.Coop. Oñati FAGOR

CONCEPTO: PARTE FUNCIONAL DEL ACLARADO
SUJET: SYSTEME DE RINÇAGE
CONCEPT: RINSING SYSTEM

LAMINA N° / **VUE N°** / **ILUSTR. N.** 6

PLANO N° / **PLAN N°** / **DRAWING N.** C-472

PAGINA N° / **PAGE N°** / **PAGE N.** 15

APARATO - APPAREIL - APPLIANCE: LAVAVAJILLAS - LAVEVAISSELLES - DISH WASING MACHINE

N°	CODIGO	DENOMINACION	DENOMINATION	DESCRIPTION	MODELO Y CANTIDAD - MOD. ET QUANT. - MOD. & QUANT. FI-48	FI-48B	FI-64	FI-64B			OBSERVACIONES
1	Z201105	Tubo de goma Ø10xØ17x360	Tube caoutchouc Ø10xØ17x360	Rubber tube Ø10xØ17x360	1	1	1	1			
2	Q881302	Abrazadera 12-20	Collier 12-20	Worm clamp 12-20	10	10	10	10			
3	Z200707	Soporte distribuidor superior	Support distributeur superieur	Upper distributor support	1	1	1	1			
4	Z201106	Racord en Y	Raccord en Y	Union Y	1	1	1	1			
5	Z201103	Tubo de goma Ø10xØ17x780	Tube caoutchouc Ø10xØ17x780	Rubber tube Ø10xØ17x780	1	1	1	1			
6	Z201104	Tubo de goma Ø10xØ17x560	Tube caoutchouc Ø10xØ17x560	Rubber tube Ø10xØ17x560	1	1	1	1			
7	Z200703	Pasamuros	Passe-murs	Cross part	1	1	1	1			
8	Z201102	Tubo de goma Ø10xØ17x80	Tube caoutchouc Ø10xØ17x80	Rubber tube Ø10xØ17x80	2	-	2	-			
8	Z221101	Tubo de goma Ø10xØ17x220	Tube caoutchouc Ø10xØ17x220	Rubber tube Ø10xØ17x220	-	2	-	2			
9	Z201109	Tubo termaprés Ø5xØ10,5x450	Tube caoutchouc Ø5xØ10,5x450	Rubber tube Ø5xØ10,5x450	1	1	1	1			
10	Q881308	Abrazadera 8-14	Collier 8-14	Worm clamp 8-14	2	2	2	2			
11	Z651123	Dosificador tensoactivo	Dosseur liquide tensio-actif	Doser of capillary activator	1	1	1	1			
12	Z2303007	Casquillo	Douille	Collar	2	2	2	2			
13	Q041324	Tornillo avellanado M.4x25	Vis 4x25	Bolt 4x25	2	2	2	2			
14	Z201110	Conducto tensoactivo Ø4xØ6x500	Conduit liq.tens. Ø4xØ6x500	Capil.activ.duct Ø4xØ6x500	1	1	1	1			
15	N023064	Pasamuros Ø 6xØ13	Passe-murs Ø 6xØ13	Cross part Ø 6xØ13	1	1	1	1			
16	Z601153	Filtro aspiración tensoactivo	Filtre	Filter	1	1	1	1			
17	Z211101	Depósito tensoact.	Depôt d'adoucisseur	Tank for capillary activator	1	1	1	1			
18	Q012031	Tornillo exagonal M.5x10	Vis M.5x10	Bolt M.5x10	2	2	2	2			
19	Q232030	Arandela plana A.5	Rondelle A.5	Washer A.5	2	2	2	2			
20	Q307048	Junta tórica Ø9,12xØ16,18x3,53	Joint Ø9,12xØ16,18x3,53	Joint Ø9,12xØ16,18x3,53	1	1	1	1			
21	Q012063	Tornillo exagonal M.10x20	Vis M.10x20	Bolt M.10x20	1	1	1	1			
22	Z201701	Cuerpo calderín	Corps chaudière	Boiler body	1	1	1	1			
23	Z601157	Toma presión	Prise de pression	Pressure tap	1	1	1	1			
24	Z701135	Electroválvula entrada agua	Electrovanne entrée eau	Electric valve for water entry	1	1	1	1			
25	Q152024	Tornillo avellanado M.4x8	Vis M.4x8	Bolt M.4x8	2	2	2	2			
26	Z701132	Filtro junta	Filtre	Filter	1	1	1	1			
27	Q232030	Arandela plana A.5	Rondelle A.5	Washer A.5	2	-	2	-			
28	Q012031	Tornillo exagonal M.5x10	Vis M.5x10	Bolt M.5x10	2	-	2	-			
29	Z201101	Escuadra amarre electroválvula	Equerre fixation electrovanne	Electric valve fastening frame	1	-	1	-			
30	Z602121	Manguera entrada agua	Entrée d'eau	Pipe	1	1	1	1			
31	Q307031	Arandela junta	Rondelle	Washer	1	1	1	1			

CONCEPTO: PARTE FUNCIONAL DEL ACLARADO
SUJET: SYSTEME DE RINÇAGE
CONCEPT: RINSING SYSTEM

LAMINA N° / **VUE N°** / **ILUSTR. N.** 6a

PLANO N° / **PLAN N°** / **DRAWING N.** C-472W

PAGINA N° / **PAGE N°** / **PAGE N.** 15bis

APARATO - APPAREIL - APPLIANCE: LAVAVAJILLAS - LAVEVAISSELLES - DISH WASING MACHINE

MODELO Y CANTIDAD - MOD. ET QUANT. - MOD. & QUANT.

N°	CODIGO	DENOMINACION	DENOMINATION	DESCRIPTION	FI-48 W		FI-64 W				OBSERVACIONES
32	Z231105	Válvula antirretorno	Valve anti-retour	Valve anti-return	1		1				Models "W"
33	Q307029	Arandela junta Ø31xØ26.5x2	Rondelle joint Ø31xØ26.5x2	Joint washer Ø31xØ26.5x2	1		1				Models "W"
34	X713022	Tuerca PG-21	Ecrou PG-21	Nut PG-21	1		1				Models "W"
35	Q881302	Abrazadera 12-20	Collier 12-20	Clamp 12-20	2		2				Models "W"

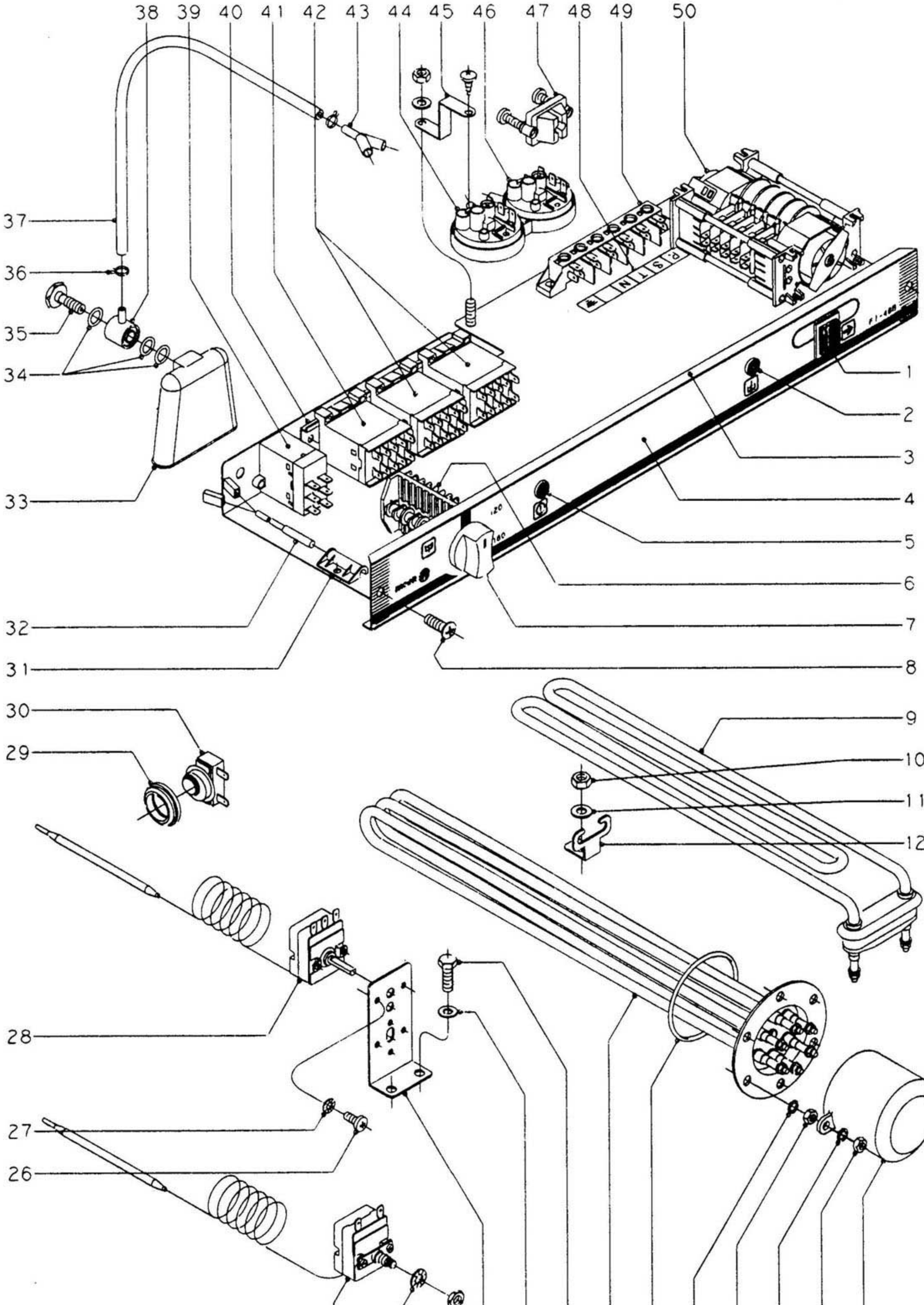

N plano	Firma	Fecha	Aparato	Lamina	
C-473		7-97	LAVAVAJILLAS 48. 48B. 64. 64B	7	Fagor Industrial S.Coop FAGOR ONate

CONCEPTO: PARTE FUNCIONAL ELECTRICA
SUJET: SYSTEME ELECTRIQUE
CONCEPT: ELECTRICAL SYSTEM

LAMINA N° / **VUE N°** / **ILUSTR. N.** 7

PLANO N° / **PLAN N°** / **DRAWING N.** C-473

PAGINA N° / **PAGE N°** / **PAGE N.** 17

APARATO - APPAREIL - APPLIANCE: LAVAVAJILLAS - LAVEVAISSELLES - DISH WASING MACHINE

N°	CODIGO	DENOMINACION	DENOMINATION	DESCRIPTION	MODELO Y CANTIDAD - MOD. ET QUANT. - MOD. & QUANT. FI-48	FI-48B	FI-64	FI-64B			OBSERVACIONES
1	Z213033	Pulsador de marcha	Bouton de "start"	Start switch	1	1	1	1			
2	Z203004	Piloto verde	Témoin vert	Green lamp	1	1	1	1			
3	Z212909	Frente extraíble	Front	Front	1	1	1	1			
4	Z212910	Embellecedor adhesivo	Plaque adhesive	Adhesive plate	1	-	-	-			
4	Z222902	Embellecedor adhesivo	Plaque adhesive	Adhesive plate	-	1	-	-			
4	Z242901	Embellecedor adhesivo	Plaque adhesive	Adhesive plate	-	-	1	-			
4	Z258501	Embellecedor adhesivo	Plaque adhesive	Adhesive plate	-	-	-	1			FI-64 W
5	Z203005	Piloto ámbar	Témoin ambar	Lamp ambar	1	1	1	1			
6	Z213003	Conmutador de funciones	Conmutateur de fonctions	Main switch	1	-	1	-			
6	Z223001	Conmutador de funciones	Conmutateur de fonctions	Main switch	-	1	-	1			
7	Z214902	Botón de mando	Bouton de conmutateur	Knob	1	1	1	1			FI-64 W
8	Q152004	Tornillo aplastado M.5x13	Vis M.5x13	Bolt M.5x13	2	2	2	2			
9	Z203601	Resistencia tanque	Résistance cuve	Tank heating element	1	1	1	1			
10	Q162040	Tuerca exagonal M.6	Ecrou M.6	Nut M.6	1	1	1	1			
11	Q232040	Arandela plana A.6	Rondelle A.6	Washer A.6	1	1	1	1			
12	Z603602	Soporte resistencia tanque	Support résistance cuve	Tank heating element support	1	1	1	1			
13	Z651731	Caperuza resistencia calderín	Chapeau résistance chaudière	Boiler resistance hood	1	1	1	1			
14	Q163140	Tuerca exagonal M.6	Ecrou M.6	Nut M.6	2	2	2	2			
15	Q262040	Arandela muelle A.6	Rondelle A.6	Washer A.6	2	2	2	2			
16	Q163140	Tuerca exagonal M.6	Ecrou M.6	Nut M.6	6	6	6	6			
17	Q262040	Arandela muelle A.6	Rondelle A.6	Washer A.6	6	6	6	6			
18	Q307035	Junta tórica AN-36	Joint torique AN-36	O-ring seal AN-36	1	1	1	1			
19	Z201706	Resistencia calderín	Résistance chaudière	Boiler resistance	1	1	-	-			
19	Z241701	Resistencia calderín	Résistance chaudière	Boiler resistance	-	-	1	1			
20	Q012031	Tornillo exagonal M.5x10	Vis M.5x10	Bolt M.5x10	2	2	2	2			
21	Q232030	Arandela plana A.5	Rondelle A.5	Washer A.5	2	2	2	2			
22	Z203016	Soporte termostato	Support de thermostat	Thermostat support	1	1	1	1			
23	Q223022	Tuerca exagonal M.8x1	Ecrou M.8x1	Nut M.8x1	1	1	1	1			
24	Q242050	Arandela abanico A.8	Rondelle A.8	Washer A.8	1	1	1	1			
25	R343124	Termostato limitador	Thermost. de securité	Safety thermostat	1	1	1	1			
26	Q153111	Tornillo alomado M.4x8	Vis M.4x8	Bolt M.4x8	2	2	2	2			

CONCEPTO: PARTE FUNCIONAL ELECTRICA
SUJET: SYSTEME ELECTRIQUE
CONCEPT: ELECTRICAL SYSTEM

LAMINA N° / **VUE N°** / **ILUSTR. N.** 7

PLANO N° / **PLAN N°** / **DRAWING N.** C-473

PAGINA N° / **PAGE N°** / **PAGE N.** 18

APARATO - APPAREIL - APPLIANCE: LAVAVAJILLAS - LAVEVAISSELLES - DISH WASING MACHINE

N°	CODIGO	DENOMINACION	DENOMINATION	DESCRIPTION	MODELO Y CANTIDAD - MOD. ET QUANT. - MOD. & QUANT. FI-48	FI-48B	FI-64	FI-64B			OBSERVACIONES
27	Q242020	Arandela abanico A.4	Rondelle A.4	Washer A.4	2	2	2	2			
28	Z203014	Termostato calderín	Thermostat chaudière	Thermostat boiler	1	1	1	1			
29	N503017	Soporte termostato	Support de thermostat	Thermostat support	1	1	1	1			
30	Z653013	Termostato doble (tanque)	Thermostat cuve	Tank thermostat	1	1	1	1			
31	Z203010	Amarre interruptor magnético	Fixation interrupteur magnet.	Fastening for magnet switch	1	1	1	1			
32	Z203009	Interruptor magnético	Interrupteur magnetique	Magnet switch	1	1	1	1			
33	Z203011	Cámara presostato	Chambre pressostat	Presostat chamber	1	1	1	1			
34	Q307003	Junta tórica Ø16,01xØ10,77x2,62	Joint Ø16,01xØ10,77x2,62	Joint Ø16,01xØ10,77x2,62	3	3	3	3			
35	Z203013	Tornillo presostato	Vis presostat	Pressostat bolt	1	1	1	1			
36	P102154	Brida elástica para tubo	Bride élastique pour tubes	Elastic flange for tubes	2	2	2	2			
37	Z203022	Conducción presostato Ø8xØ4x1300	Conduite pressostat Ø8xØ4x1300	Level switch conduction Ø8xØ4x1300	1	1	1	1			
38	Z203012	Empalme presostato	Union pour pressostat	Level switch union	1	1	1	1			
39	Z203018	Relé (230V; 50/60Hz)	Relais (230V; 50/60Hz)	Relay (230V; 50/60Hz)	1	1	1	1			
40	Z103084	Guía de contactores L=138	Guide de contacteurs L=138	Switches guide L=138	1	1	1	1			
41	Z213007	Contactor (230V. 50/60 Hz) tanque	Contacteur (230V.)	Heater switch (230V.)	1	1	1	1			
42	Z213007	Contactor (230V. 50/60 Hz) calderín	Contacteur chaudière (230V.)	Boiler heater switch (230V.)	1	1	2	2			
43	Z103077	Racord en "Y"	Raccord	Racord	-	1	-	1			
44	Z203023	Presostato de nivel	Presostat	Level switch	1	1	1	1			
45	Z602923	Soporte presostato	Support de pressostat	Level switch support	1	1	1	1			
46	Z223005	Presostato de seguridad	Pressostat de securité	Safety level switch	-	1	-	1			
47	Z203020	Retenedor de cable	Retaineur de cablage	Wires clip	1	1	1	1			
48	Z213005	Adhesivo RSTN	Adhésif RSTN	Adhesive RSTN	1	1	1	1			
49	R253044	Regleta de conexiones	Reglette terminale	Terminal block	1	1	1	1			
50	Z213008	Programador ciclo	Programmateur cycle	Programmer	1	1	-	-			
50	Z268302	Programador ciclo	Programmateur cycle	Programmer	-	-	1	1			FI-64 W

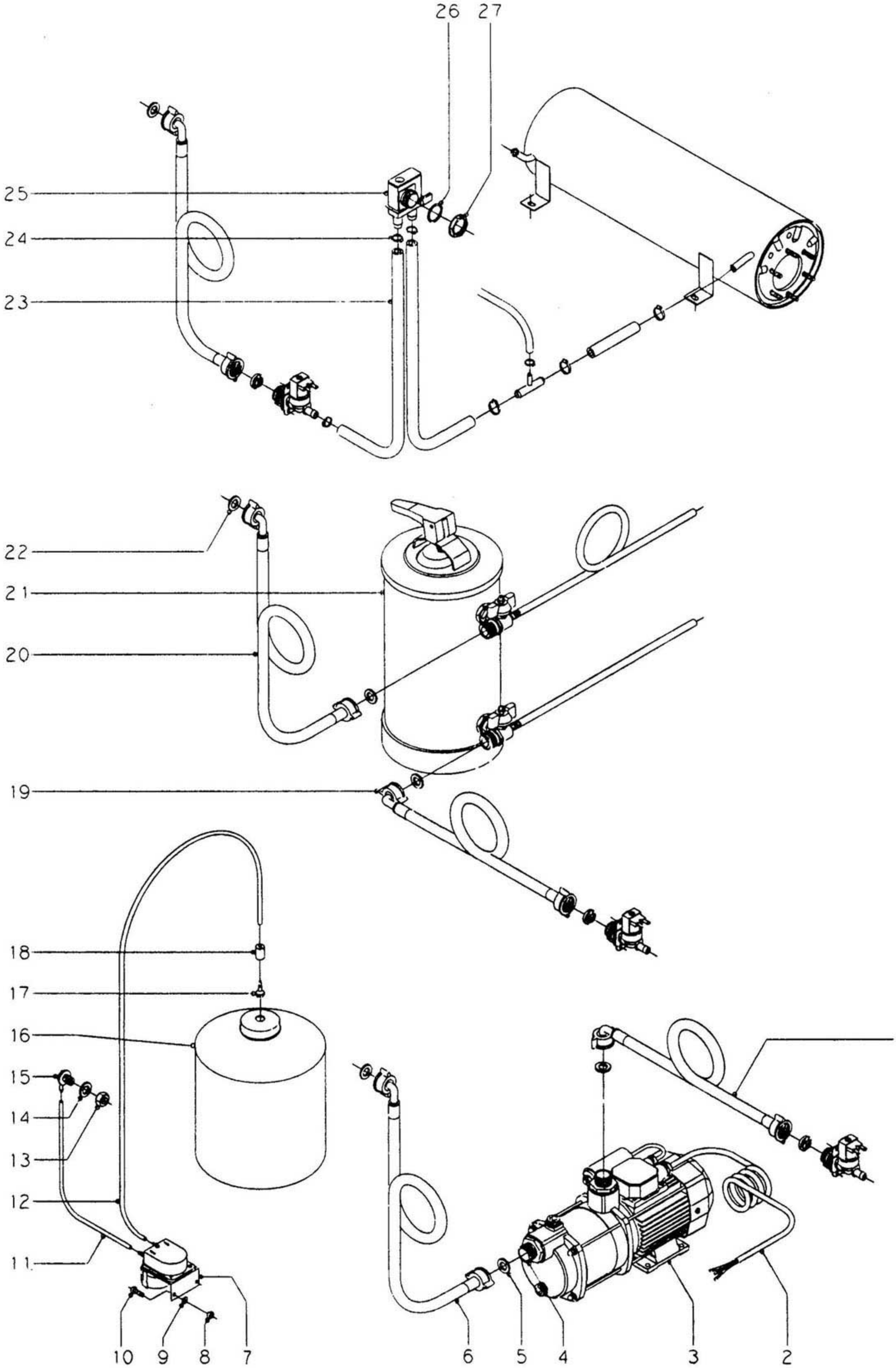

N plano	Firma	Fecha	Aparato	Lamina	
C-466		7-97	ACCESORIOS LAVAVAJILLAS	—	Fagor Industrial S.Coop. FAGOR Oñate

CONCEPTO: COMPLEMENTOS PARA LAVAVAJILLAS
SUJET: PIECES SUPPLEMENTAIRES POUR LAVEVAISSELLES
CONCEPT: SUPPLEMENTARY PARTS FOR DISHWASHERS

LAMINA Nº / **VUE Nº** / **ILUSTR. N.** -- | **PLANO Nº** / **PLAN Nº** / **DRAWING N.** C-466 | **PAGINA Nº** / **PAGE Nº** / **PAGE N.** 18

APARATO - APPAREIL - APPLIANCE: LAVAVAJILLAS - LAVEVAISSELLES - DISH WASING MACHINE

MODELO Y CANTIDAD - MOD. ET QUANT. - MOD. & QUANT.

Nº	CODIGO	DENOMINACION	DENOMINATION	DESCRIPTION	FI-30						OBSERVACIONES
		KIT: BOMBA PRESION	KIT: POMPE DE PRESSION	KIT: PRESSURE PUMP	1						
1	-	Manguera de máquina	Tuyau	Hose	-						
2	Z209510	Cableado bomba de presión	Cablage de pompe	Pump wires	1						
3	Z209508	Bombe de presión	Pompe de pression	Pressure pump	1						
4	Z209509	Manguito	Duille	Coupling	2						
5	Q307031	Junta manguera entrada agua	Joint	Gask	2						
6	Z602121	Manguera entrada de agua	Entrée d'eau	Inlet hose	1						
		KIT: DOSIFICADOR DETERGENTE	KIT:DOSSEUR DE SAVON LIQUIDE	KIT: DOSER FOR DEERGENT	1						
7	Z230901	Dosificador detergente	Dosseur pour savon liquide	Doser for detergent	1						
8	Q162030	Tuerca exagonal M.5	Ecrou M.5	Nut M.5	2						
9	Q232030	Arandela plana A.5	Rondelle A.5	Washer A.5	2						
10	Q012031	Tornillo exagonal M.5x10	Vis M.5x10	Bolt M.5x10	2						
11	Z680908	Conducto detergente Ø 6x Ø 4x800	Conduit Ø 6x Ø 4x800	Conduit Ø 6x Ø 4x800	1						
12	Z230903	Conducto detergente Ø 6x Ø 4x800	Conduit Ø 6x Ø 4x800	Conduit Ø 6x Ø 4x800	1						
13	Q162070	Tuerca exagonal M.12	Ecrou M.12	Nut M.12	1						
14	Q307031	Junta	Joint	Joint	1						
15	Z230902	Pasamuros detergente	Passe-murs savon liquide	Protection for detergent conduit	1						
16	-	Garrafa detergente	Bidon pour savon liquide	Detergent can	-						
17	Z601153	Filtro aspiración	Filtre aspiration	Aspiration filter	1						
18	Z701152	Peso filtro	Poids filtre	Filter weight	1						

CONCEPTO: COMPLEMENTOS PARA LAVAVAJILLAS
SUJET: PIECES SUPPLEMENTAIRES POUR LAVEVAISSELLES
CONCEPT: SUPPLEMENTARY PARTS FOR DISHWASHERS

LAMINA Nº / **VUE Nº** / **ILUSTR. N.** --

PLANO Nº / **PLAN Nº** / **DRAWING N.** C-466

PAGINA Nº / **PAGE Nº** / **PAGE N.** 19

APARATO - APPAREIL - APPLIANCE: LAVAVAJILLAS - LAVEVAISSELLES - DISH WASING MACHINE

Nº	CODIGO	DENOMINACION	DENOMINATION	DESCRIPTION	MODELO Y CANTIDAD - MOD. ET QUANT. - MOD. & QUANT. FI-30						OBSERVACIONES
		KIT: DESCALCIFICADOR 8 L.	KIT: ADOUCISSEUR 8 L.	KIT: DESCALCIFIER 8 L.	1						
		KIT: DESCALCIFICADOR 12 L.	KIT: ADOUCISSEUR 12 L.	KIT: DESCALCIFIER 12 L.	1						
		KIT: DESCALCIFICADOR 16 L.	KIT: ADOUCISSEUR 16 L.	KIT: DESCALCIFIER 16 L.	1						
19	-	Manguera de máquina	Tuyau	Hose	1						
20	Z602121	Manguera entrada de agua	Entrée d'eau	Inlet hose	1						
21	Z209511	Descalcificador 8 L.	Adoucisseur 8 L.	Descalcifier 8 L.	1						
21	Z209507	Descalcificador 12 L.	Adoucisseur 12 L.	Descalcifier 12 L.	1						
21	Z209512	Descalcificador 16 L.	Adoucisseur 16 L.	Descalcifier 16 L.	1						
22	Q307031	Junta manguera entrada agua	Joint	Gask	2						
		KIT: VALVULA ANTIRRETORNO	KIT: VALVE ANTI-RETOUR	KIT: ANTI-REUTRN VALVE	1						
23	Z201104	Tubo de goma Ø10xØ17x560	Tube caoutchouc Ø10xØ17x560	Rubber tube Ø10xØ17x560	2						
24	Q881302	Abrazadera 12-20	Collier 12-20	Worm clamp 12-20	2						
25	Z231105	Válvula antirretorno	Valve anti-retour	Anti-return valve	1						
26	Q307029	Arandela junta Ø 31xØ26,5x2	Rondelle Ø 31xØ26,5x2	Washer Ø 31xØ26,5x2	1						
27	X713022	Tuerca PG-21	Ecrou PG-21	Nut PG-21	1						

CONCEPTO: PIEZAS ESPECIFICAS PARA LA VERSION (220/240 V. - 60 Hz)
SUJET: PIECES ESPECIFIQUES POUR LA VERSION (220/240 V. - 60 Hz)
CONCEPT: SPECIAL PARTS FOR THE MACHINES (220/240 V. - 60 Hz)

LAMINA N° / **VUE N°** / **ILUSTR. N.**: 3 y 4

PLANO N° / **PLAN N°** / **DRAWING N.**: C-469 / C-470

PAGINA N° / **PAGE N°** / **PAGE N.**: 23

APARATO - APPAREIL - APPLIANCE: LAVAVAJILLAS - LAVEVAISSELLES - DISH WASING MACHINE

N°	CODIGO	DENOMINACION	DENOMINATION	DESCRIPTION	MODELO Y CANTIDAD - MOD. ET QUANT. - MOD. & QUANT.						OBSERVACIONES
					FI-48	FI-48B	FI-64	FI-64B			
5	Z203511	Bomba de lavado 230 V. 60 Hz.	Pompe de lavage 230 V. 60 Hz.	Washing pump 230 V. 60 Hz.	1	1	1	1			(Lámina 3; C-469)
17	Z220901	Bomba de desagüe 230 V. 60 Hz.	Pompe de vidange 230 V. 60 Hz.	Drain pump 230 V. 60 Hz.	-	1	-	1			(Lámina 4; C-470)

CONCEPTO: VARIOS
SUJET: AUTRES
CONCEPT: VARIOUS

LAMINA N° / **VUE N°** / **ILUSTR. N.**

PLANO N° / **PLAN N°** / **DRAWING N.**

PAGINA N° / **PAGE N°** / **PAGE N.** 22

APARATO - APPAREIL - APPLIANCE: LAVAVAJILLAS - LAVEVAISSELLES - DISH WASING MACHINE

N°	CODIGO	DENOMINACION	DENOMINATION	DESCRIPTION	MODELO Y CANTIDAD - MOD. ET QUANT. - MOD. & QUANT. FI-48	FI-48B	FI-64	FI-64B			OBSERVACIONES
	Z208536	Placa matrícula	Plaque d'immatriculation	Registration plate	1	1	1	1			FI-64 W
	Z206104	Libro de instrucciones	Livret d'instructions	Leaflet of instructions	1	1	-	-			
	Z208431	Libro de instrucciones	Livret d'instructions	Leaflet of instructions	-	-	1	1			FI-64 W
	Z213012	Esquema eléctrico adhesivo	Schéma électrique	Electrical schema	1	-	-	-			HC-16.499
	Z223012	Esquema eléctrico adhesivo	Schéma électrique	Electrical schema	-	1	-	-			HC-16.500
	Z243009	Esquema eléctrico adhesivo	Schéma électrique	Electrical schema	-	-	1	-			HC-16.501
	Z258501	Esquema eléctrico adhesivo	Schéma électrique	Electrical schema	-	-	-	1			FI-64 W
	Z603041	Cable de alimentación	Cablage de connection	Power wire	1	1	-	-			
	Z203019	Instalación eléctrica	Cablage electrique	Complet wire	1	1	1	1			
	Z213004	Cableado auxiliar (portamandos)	Cablage auxiliaire	Auxiliary wire	1	-	1	-			
	Z223002	Cableado bomba desagüe	Cablage de pompe de vidange	Drain pump wire	-	1	-	1			
	Z243002	Cableado trifásico (calderin)	Cablage de chaudiere	Boiler wire	-	-	1	1			

1N ~ 240V.

3N ~ 380 - 415 V.

Mod.: FI-48, A480, KM-48

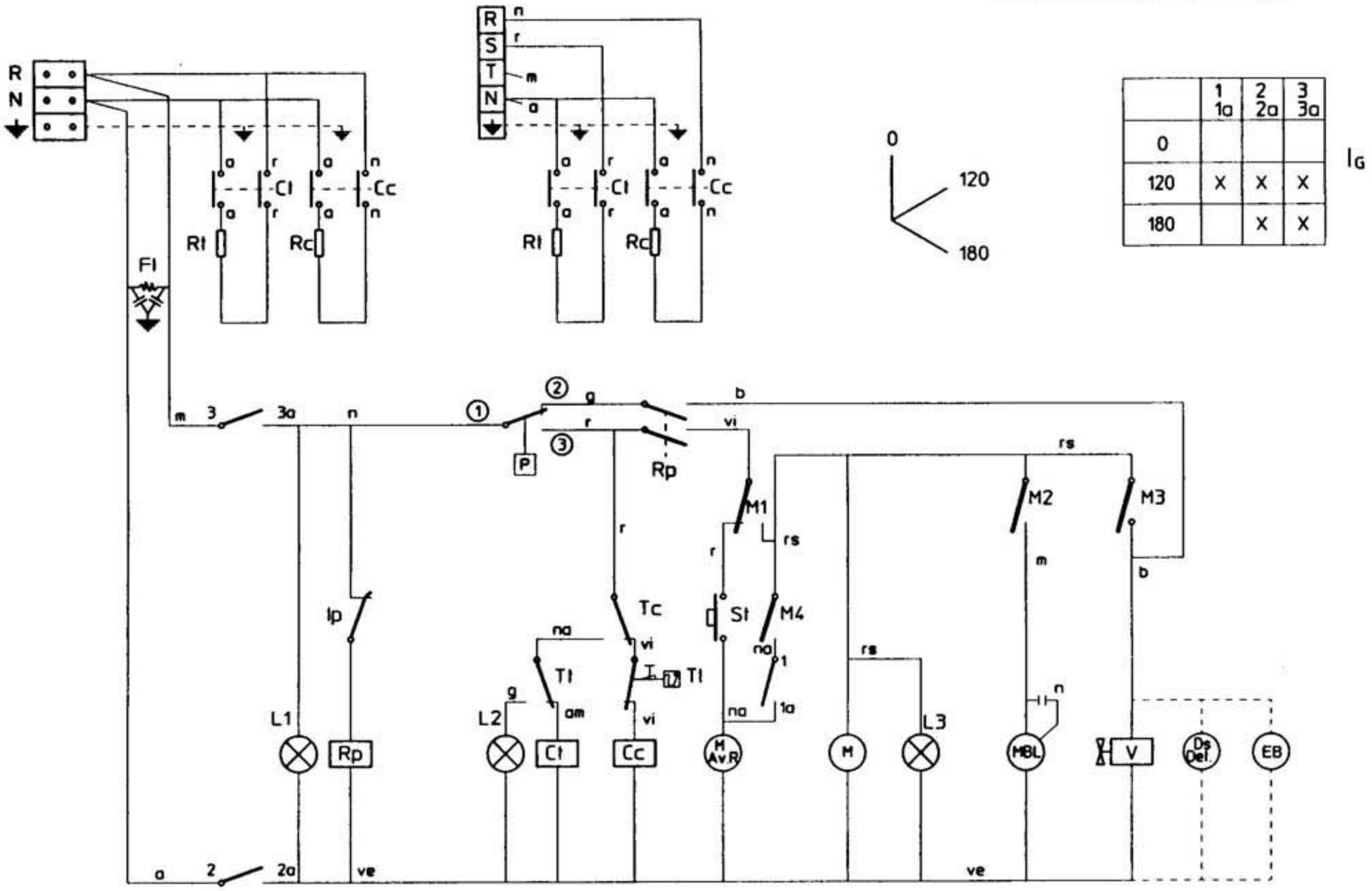

	1 1a	2 2a	3 3a
0			
120	X	X	X
180		X	X

I_G

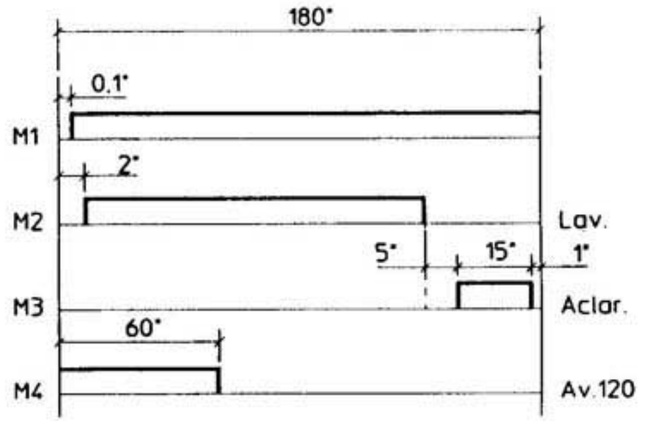

CODIGO DE COLORES:

- r = rojo-red-rouge
- m = marron-brown-marron
- g = gris-grey-gris
- n = negro-black-noir
- a = azul-blue-bleu
- b = blanco-white-blanc
- vi = violeta-violette-violet
- am = amarillo-yellow-jaune
- na = naranja-orange-orange
- rs = rosa-rose-pink
- ve = verde-green-vert
- am/ve = amarillo verde-yellow green-jaune vert

NOTAS.-

- Fondo del esquema: Color Blanco
- Grabaciones: Color Negro
- Dimensiones: 235x120
- Nº Clasificación: Parte inferior dcha.

- I_G = Interruptor General
- L1 = Lampara de marcha
- Ip = Micro de puerta
- Rp = Relé puerta
- P = Presostato
- Tc = Termostato calderin
- Tt = Termostato tanque
- Tl = Termostato limitador de calderin
- Cc = Contactor calderin
- Ct = Contactor tanque
- L2 = Lampara máquina preparada
- Rc = Resistencia calderin
- St = Pulsador de marcha
- FI = Filtro de interferencias

- Rt = Resistencia tanque
- M.Av.R = Motor programador Avance Rápido
- M = Motor programador
- M1 = Micro programador marcha
- M2 = Micro programador lavado
- M3 = Micro programador aclarado
- M4 = Micro programador Avance 120°
- L3 = Lámpara de ciclo
- MBL = Motobomba lavado
- C = Condensador de motobomba
- V = Válvula de llenado y aclarado
- Ds Del = Dosificador de detergente (opcional)
- EB = Electrobomba de presión (Opcional)

	Esquema teorico adhesivo		Papel adhesivo	Z-213012	
Nº	Pieza	Cant	Material	Nº Clasificacion	Acabado
Nº	Modificacion		Propuesta de	Fecha	Tolerancias generales
					< 5 : 50–100:
					5 – 25: > 100:
					25 – 50: ∝ :
	Firma	Fecha			
Dibujado	S. N.	27-9-95	FAGOR		Mecanizado superficial
Proyectado					
Comprobado			Fagor Industrial,Koop.Elk, Mugotua		
Escala	LAVAVAJILLAS				Plano numero HC-16499
	Plano hau ez daiteke erabil ez berrizta gure baimenik gabe				Sustituye al Nº
					Sustituido por

Mod.: FI-48 B, A480 B

1N ~ 240V.

3N ~ 380 - 415 V.

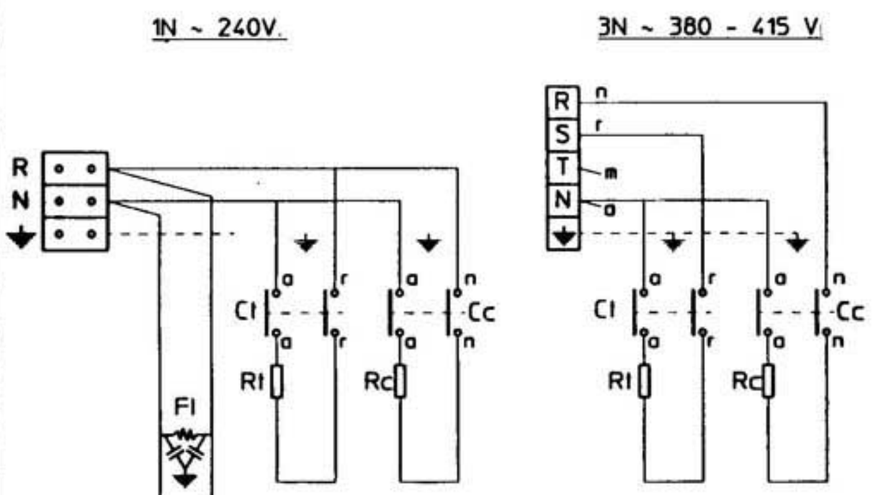

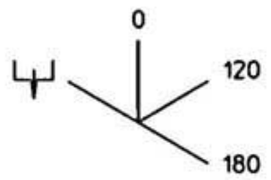

	1 – 2 1a 2a	3 3a	4 4a – 5a	5 – 6	6a	7 7a	8 8a
⏚		X		X	X			X
0								
120	X		X	X		X	X	X
180	X			X		X	X	X

I_G

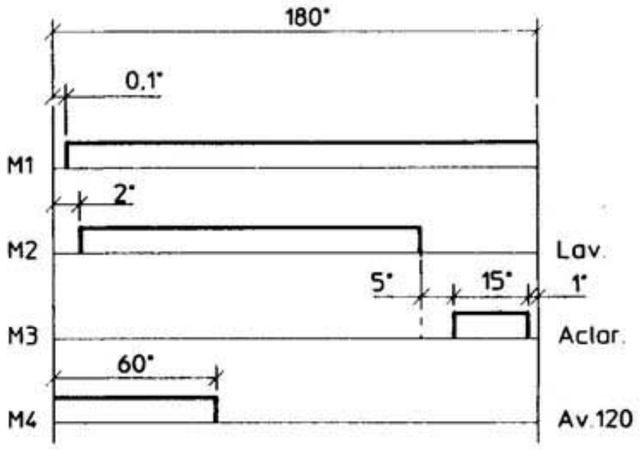

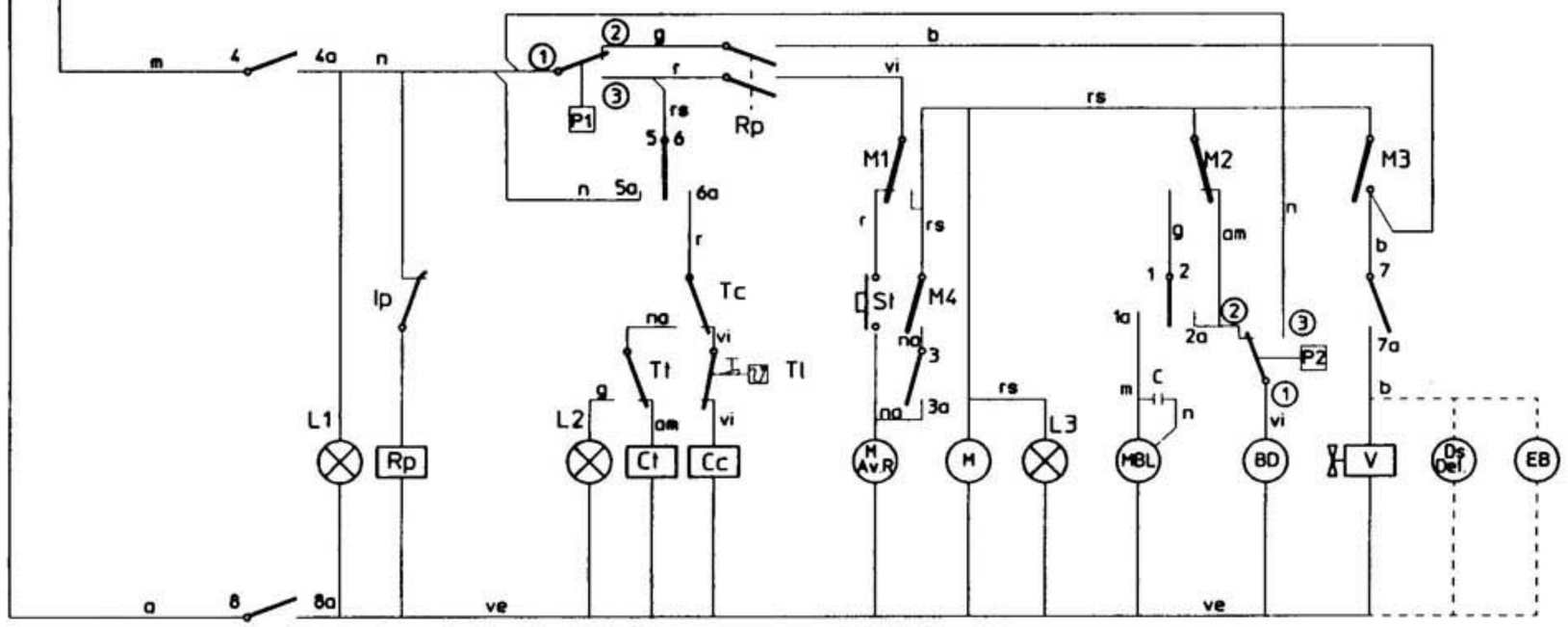

CODIGO DE COLORES:

- r = rojo-red-rouge
- m = marron-brown-marron
- g = gris-grey-gris
- n = negro-black-noir
- a = azul-blue-bleu
- b = blanco-white-blanc
- vi = violeta-violette-violet
- am = amarillo-yellow-jaune
- na = naranja-orange-orange
- rs = rosa-rose-pink
- ve = verde-green-vert
- am/ve = amarillo verde-yellow green-jaune vert

NOTAS.-

- Fondo del esquema: Color Blanco
- Grabaciones: Color Negro
- Dimensiones: 235x120
- Nº Clasificación: Parte inferior dcha.

- I_G = Interruptor General
- L1 = Lampara de marcha
- Ip = Micro de puerta
- Rp = Relé puerta
- P1 = Presostato
- Tc = Termostato calderin
- Tt = Termostato tanque
- Tl = Termostato limitador de calderin
- Cc = Contactor calderin
- Ct = Contactor tanque
- L2 = Lampara máquina preparada
- Rc = Resistencia calderin
- St = Pulsador de marcha
- FI = Filtro de interferencias
- BD = Bomba de Desagüe

- Rl = Resistencia tanque
- M.Av.R = Motor programador Avance Rápido
- M = Motor programador
- M1 = Micro programador marcha
- M2 = Micro programador lavado
- M3 = Micro programador aclarado
- M4 = Micro programador Avance 120°
- L3 = Lámpara de ciclo
- MBL = Motobomba lavado
- C = Condensador de motobomba
- V = Válvula de llenado y aclarado
- Ds Del = Dosificador de detergente (opcional)
- P2 = Presostato de seguridad
- EB = Electrobomba de presión (Opcional)

	Esquema teorico adhesivo		Papel adhesivo	Z-223012	
Nº	Pieza	Cant.	Material	Nº Clasificacion	Acabado
Nº	Modificacion		Propuesta de	Fecha	Tolerancias generales
					< 5 : 50–100:
					5 – 25: > 100:
					25 – 50: ∝ :

	Firma	Fecha
Dibujado	S. N.	27-9-95
Proyectado		
Comprobado		
Escala		

FAGOR

Fagor Industrial, Koop Elk. Mugatua

Mecanizado superficial

LAVAVAJILLAS

Plano numero HC-16500

Sustituye al Nº

Sustituido por

Plano hau ez daiteke erabil ez berrizta gure baimenik gabe

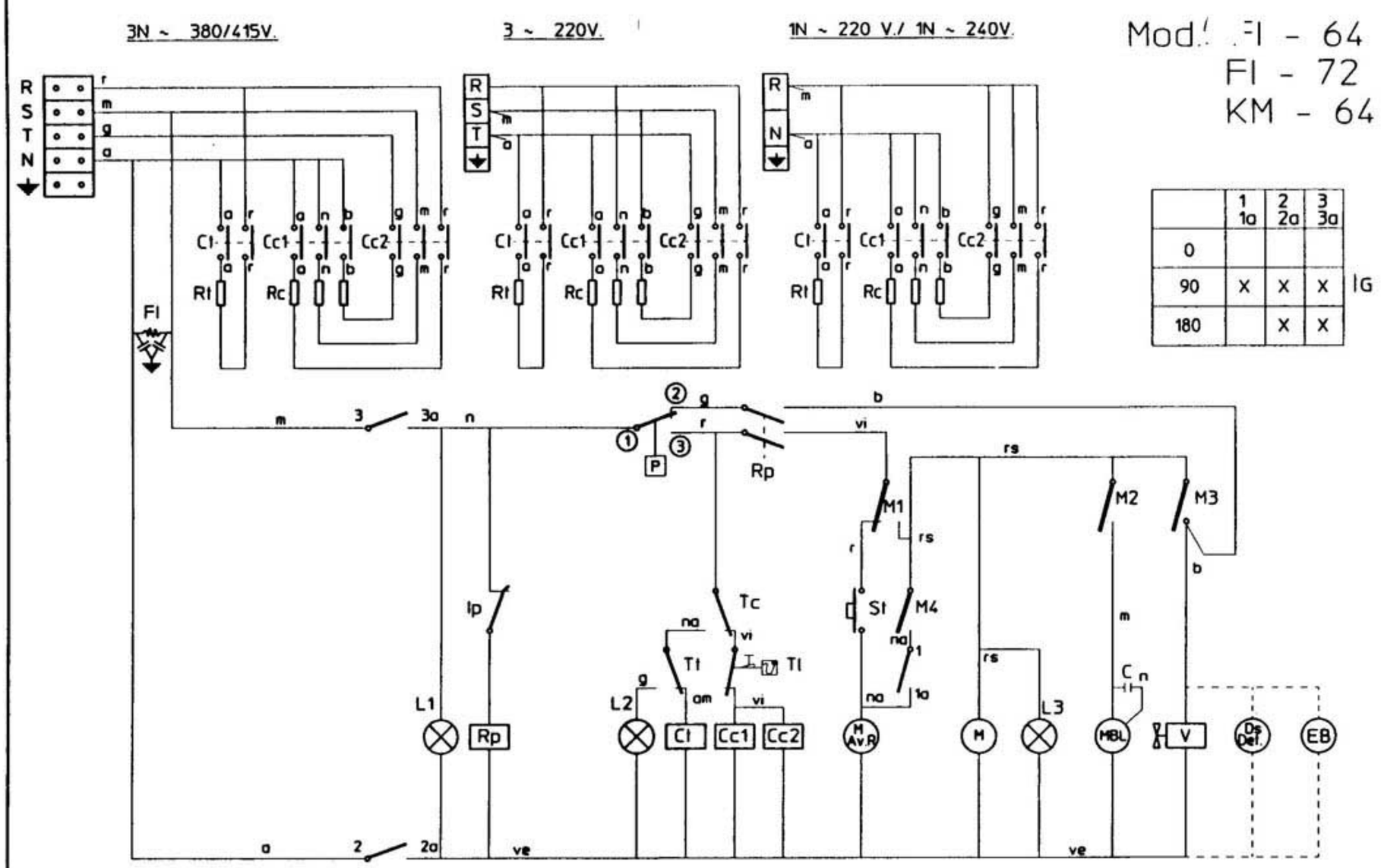

Mod.: FI - 64
FI - 72
KM - 64

	1 1a	2 2a	3 3a	
0				
90	X	X	X	IG
180		X	X	

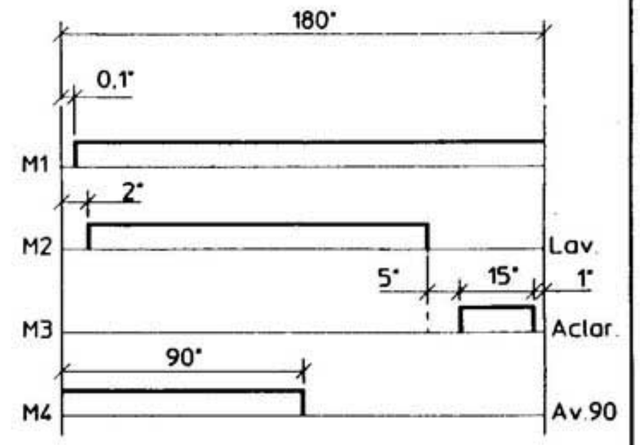

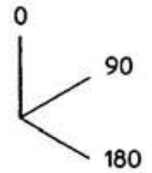

CODIGO DE COLORES:
- r = rojo-red-rouge
- m = marron-brown-marron
- g = gris-grey-gris
- n = negro-black-noir
- a = azul-blue-bleu
- b = blanco-white-blanc
- vi = violeta-violette-violet
- am = amarillo-yellow-jaune
- na = naranja-orange-orange
- rs = rosa-rose-pink
- ve = verde-green-vert
- am/ve = amarillo verde-yellow green-jaune vert

NOTAS.-
- Fondo del esquema: Color Blanco
- Grabaciones: Color Negro
- Dimensiones: 235x120
- Nº Clasificación: Parte inferior dcha.

- I_G = Interruptor General
- L1 = Lampara de marcha
- Ip = Micro de puerta
- Rp = Relé puerta
- P = Presostato
- Tc = Termostato calderin
- Tf = Termostato tanque
- Tl = Termostato limitador de calderin
- Cc1, Cc2 = Contactor calderin
- Cf = Contactor tanque
- L2 = Lampara máquina preparada
- Rc = Resistencia calderin
- St = Pulsador de marcha
- FI = Filtro de interferencias

- Rt = Resistencia tanque
- M.Av.R = Motor programador Avance Rápido
- M = Motor programador
- M1 = Micro programador marcha
- M2 = Micro programador lavado
- M3 = Micro programador aclarado
- M4 = Micro programador Avance 90°
- L3 = Lámpara de ciclo
- MBL = Motobomba lavado
- C = Condensador de motobomba
- V = Válvula de llenado y aclarado
- Ds Det = Dosificador de detergente (opcional)
- EB = Electrobomba de presión (opcional)

	Esquema teorico achesivo		Papel adhesivo	Z-243009		
Nº	Pieza	Cant	Material	Nº Clasificacion	Acabado	
Nº	Modificacion		Propuesta de	Fecha	Tolerancias generales	
					< 5 :	50–100:
					5 – 25:	> 100:
					25 – 50:	∝ :

	Firma	Fecha
Dibujado	S. N.	28-9-95
Proyectado		
Comprobado		
Escala		

FAGOR

Fagor Industrial, Koop Elk. Mugalua

Mecanizado superficial

LAVAVAJILLAS

Plano numero HC-16501

Sustituye al Nº

Sustituido por

Plano hau ez daiteke erabil ez berrizta gure baimenik gabe

FI 64 B

3N ~ 380/415V. | 3 ~ 220V. | 1N ~ 220 V./ 1N ~ 240V.

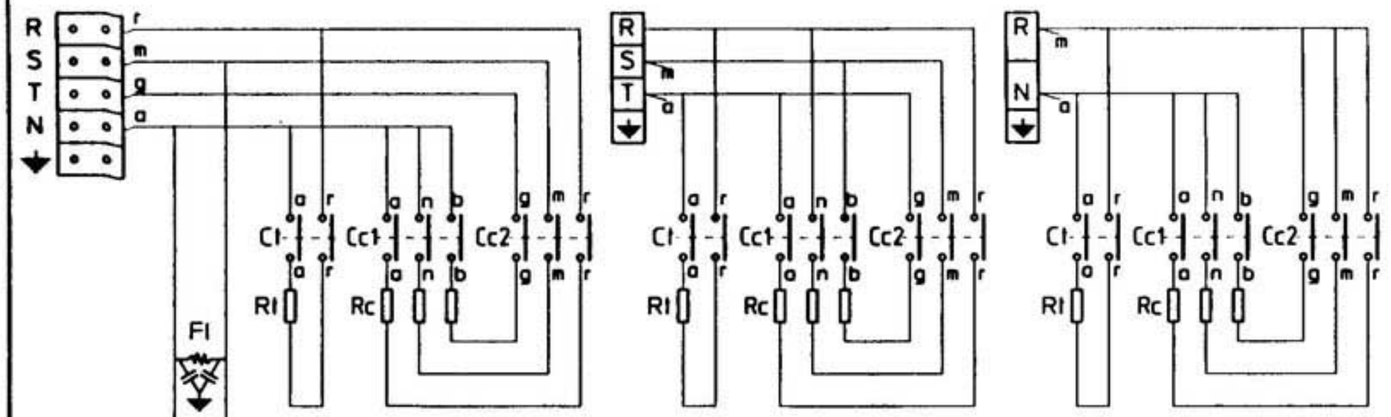

	1 – 2 1a	2a	3 3a	4 4a	5 – 6 5a	6a	7 7a	8 8a
⏚		X		X	X			X
0								
90	X		X	X		X	X	X
180	X			X		X	X	X

I_G

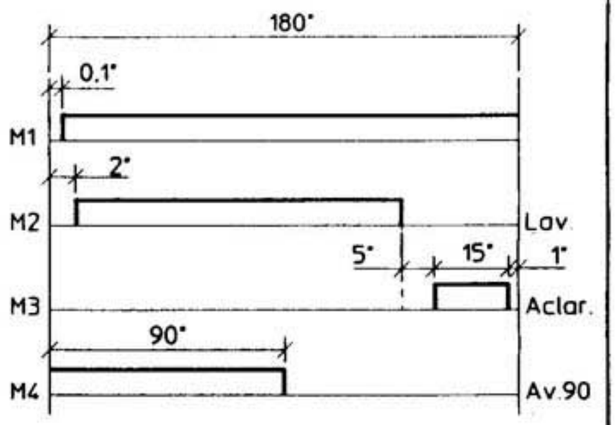

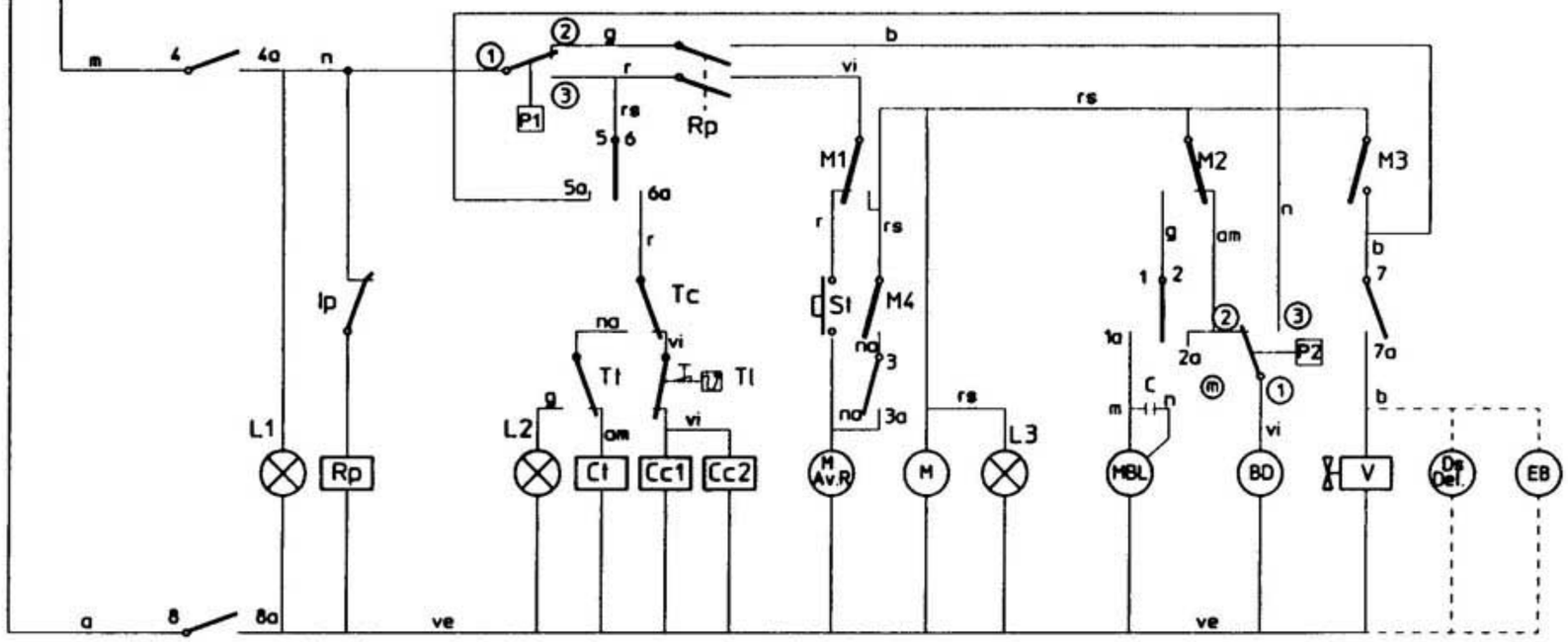

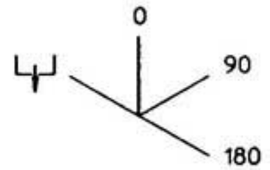

CODIGO DE COLORES:

- r = rojo-red-rouge
- m = marron-brown-marron
- g = gris-grey-gris
- n = negro-black-noir
- a = azul-blue-bleu
- b = blanco-white-blanc
- vi = violeta-violette-violet
- am = amarillo-yellow-jaune
- na = naranja-orange-orange
- rs = rosa-rose-pink
- ve = verde-green-vert
- am/ve = amarillo verde-yellow green-jaune vert

NOTAS.-

- Fondo del esquema: Color Blanco
- Grabaciones: Color Negro
- Dimensiones: 235x120
- Nº Clasificación: Parte inferior dcha.

I_G = Interruptor General
L1 = Lampara de marcha
Ip = Micro de puerta
Rp = Relé puerta
P1 = Presostato
Tc = Termostato calderin
Tf = Termostato tanque
Tl = Termostato limitador de calderin
Cc1, Cc2 = Contactor calderin
Ct = Contactor tanque
L2 = Lampara máquina preparada
Rc = Resistencia calderin
St = Pulsador de marcha
FI = Filtro de interferencias
BD = Bomba de Desagüe

Rt = Resistencia tanque
M.Av.R = Motor programador Avance Rápido
M = Motor programador
M1 = Micro programador marcha
M2 = Micro programador lavado
M3 = Micro programador aclarado
M4 = Micro programador Avance 90°
L3 = Lámpara de ciclo
MBL = Motobomba lavado
C = Condensador de motobomba
V = Válvula de llenado y aclarado
Ds Del = Dosificador de detergente (opcional)
P2 = Presostato de seguridad
EB = Electrobomba de presión (Opcional)

	Esquema teorico adhesivo		Papel adhesivo	Z-253009	
Nº	Pieza	Cant	Material	Nº Clasificacion	Acabado
Nº	Modificacion		Propuesta de	Fecha	Tolerancias generales
					< 5 : 50–100 :
					5 – 25 : > 100 :
					25 – 50 : ∝ :

	Firma	Fecha
Dibujado	S. N.	28-9-95
Proyectado		
Comprobado		
Escala		

FAGOR

Fagor Industrial, Koop. Elk. Mugatua

Mecanizado superficial

LAVAVAJILLAS

Plano numero HC-16502

Sustituye al Nº

Sustituido por

Plano hau ez daiteke erabil ez berrizta gure baimenik gabe