5415.193.01 **mod. PCR_E7/_-PCS_E7-ECR_E7**

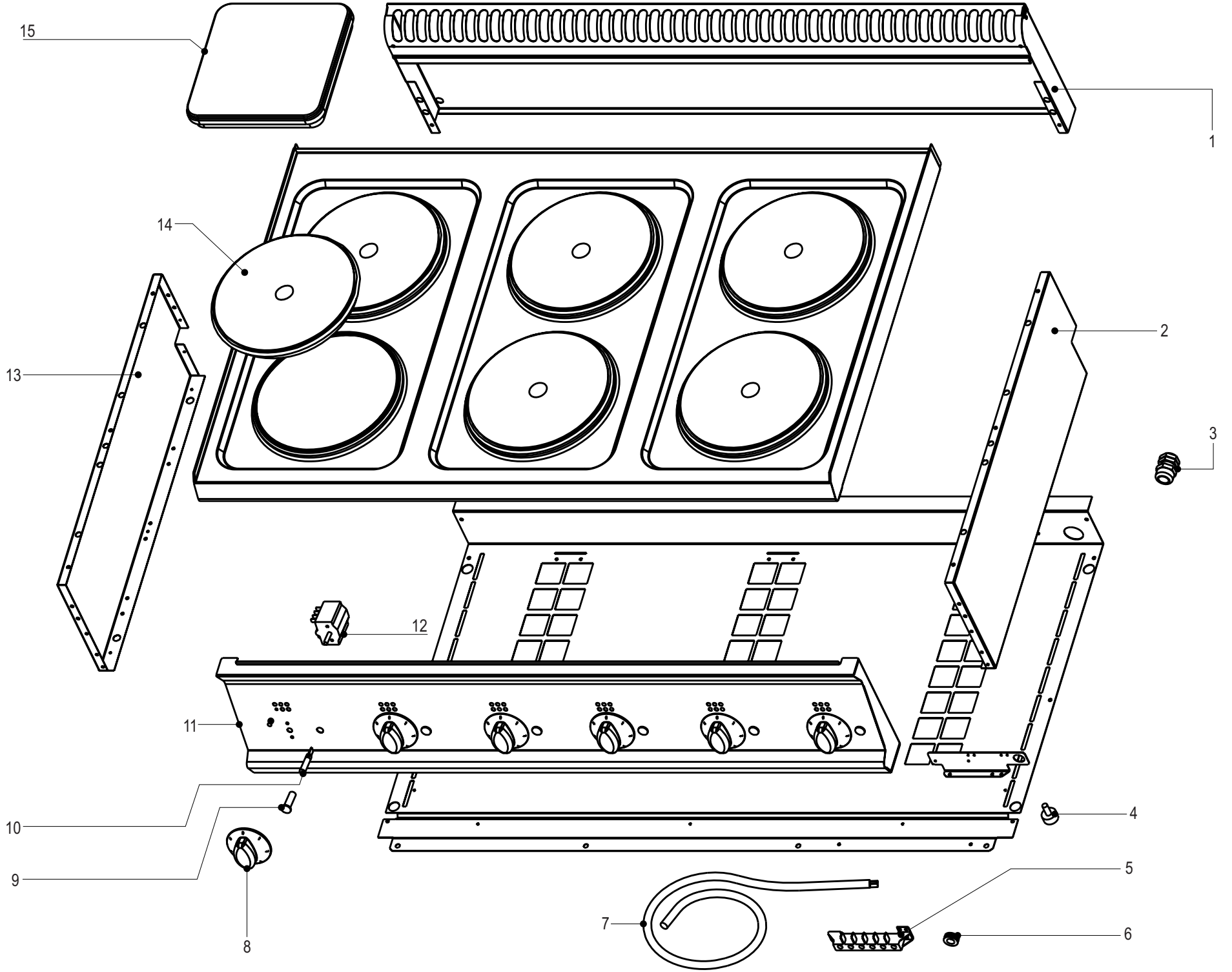

agg. 10.03.10

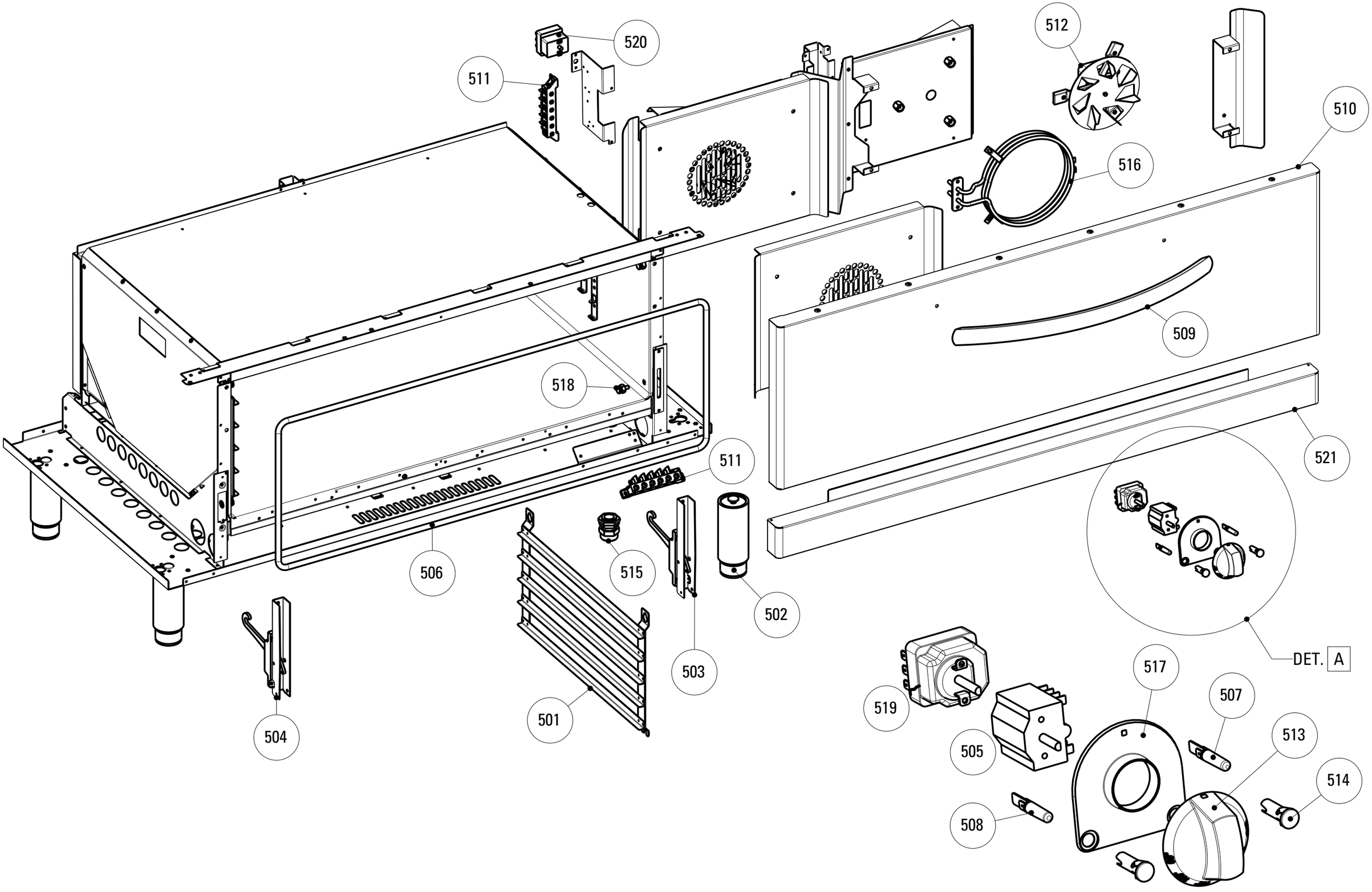

Data stampa | Print date	Codice | Code	Foglio | Sheet	Modelli | Models
28.11.12	*5415.714.00*	*1/1*	*_X_V7*

CODICI RICAMBIO PER FINITO / SPARE PARTS FOR THE FINISHED PRODUCT

Aggiornato al/Updated to 27/11/17

Artic./Item	Descrizione/Description	Modello/Model
616024	**CUCINA ELETTRICA 6 PIASTRE TONDE CON FORNO ELETTRICO VENTILATO "FULLSIZE"** **6 ROUND HOT PLATES ELECTRIC RANGE WITH "FULLSIZE" FAN ASSISTED ELECTRIC OVEN**	**PFRX105VE7**

Cons./Recom.	Pos./Posit.	Ricambio/Replacement			Prezzo/Price List
*	00291000	RC00291000	COMMUTATORE	SWITCH	19,97
	00304000	RC00304000	MORSETTO EQUIPOTENZIALE COMPLETO	EQUIPOTENTIAL CONNECTING BLOCK	6,62
	01052000	RC01052000	CAMINO 1050 L7	FLUE 1050 L7	139,25
	01107000	RC01107000	PIASTRA ELETTRICA ROUND 220 2600W 230V	ROUND HOT PLATE	94,56
	02029000	RC02029000	MANOPOLA PCE NERA	BLACK KNOB	9,76
	02071000	RC02071000	MANOPOLA PCE GRIGIA	GREY KNOB	9,05
	501	RC02032000	SUPPORTO GRIGLIA FORNO EL.VENTILATO	OVEN GRID HOLDER	85,40
	502	RC00602000	PIEDE 1"3/4 INOX	FOOT	36,41
	503	RC01384000	CERNIERA DX PORTA FORNO "FULLSIZE" C/P	OVEN RIGHT HINGE L9	42,48
	504	RC01385000	CERNIERA SX PORTA FORNO "FULLSIZE" C/P	OVEN LEFT HINGE L9	42,48
*	505	RC00070000	COMMUTATORE TRIFASE	SWITCH	20,52
	506	RC01827000	GUARNIZIONE TESSILE PER FORNO "FULLSIZE"	TEXTILE GASKET FOR FULLSIZE OVEN	67,13
*	507	RC00052000	LAMPADA SEGN.NEON FASTON ARANCIO 230V	SIGNAL LAMP	5,19
*	508	RC01782000	LAMPADA SEGN.NEON FASTON VERDE 230V	GREEN NEON LAMP 230V	6,09
	509	RC02082000	MANIGLIA FORNO	OVEN HANDLE	55,54
	511	RC00194000	MORSETTIERA FV 122 B	CONNECTING BLOCK	9,16
	512	RC01561000	MOTOVENTILATORE COMPLETO FORNO EL.VENT.	ELECTRIC VENTILATOR _VE7	106,18
	513a	RC01835000	MANOPOLA PF NERA	BLACK KNOB	9,76
	513b	RC02054000	MANOPOLA PF GRIGIA	GREY KNOB	9,05
*	514	RC01783000	PORTALAMPADA TRASPARENTE D10	TRANSPARENT LAMP HOLDER D10	5,30
	515	RC01055000	PRESSACAVO PG21 CON DADO	CABLE GLAND WITH NUT	9,16
*	516	RC01562000	RESISTENZA CIRCOLARE 2,5kW	CIRCULAR HEATING ELEMENT	68,74
	518	RC01585000	PIOLINO SUPP.GRIGLIA FORNO EL.VENTILATO	PIN FOR OVEN RUNNERS SUPPORT	14,94

L'azienda si riserva il diritto di apportare ulteriori aggiornamenti senza preavviso. / The data may be updated without prior warning

Artic./Item	Descrizione/Description	Modello/Model
616024	**CUCINA ELETTRICA 6 PIASTRE TONDE CON FORNO ELETTRICO VENTILATO "FULLSIZE"** **6 ROUND HOT PLATES ELECTRIC RANGE WITH "FULLSIZE" FAN ASSISTED ELECTRIC OVEN**	**PFRX105VE7**

Cons./Recom.	Pos./Posit.	Ricambio/Replacement			Prezzo/Price List
*	519	RC01610000	TERMOSTATO DI LAVORO FORNO	WORKING THERMOSTAT OVEN L9	82,86
*	520	RC00305000	TERMOSTATO DI SICUREZZA	SAFETY THERMOSTAT	85,19
	521	RC01329000	ZOCCOLO FORNO PFX105_7	OVEN SOCLE PFX105GG9	36,76

L'azienda si riserva il diritto di apportare ulteriori aggiornamenti senza preavviso. / The data may be updated without prior warning