lamber

Lavastoviglie
Lave-vaisselle
Dishwashers
Geschirrspüler
Lavavajillas

Ed.
09/2005

Rev. A

040F-ek

PARTI DI RICAMBIO
PIECES DETACHEES
SPARE PARTS
ERSATZTEILE
REPUESTOS

CE

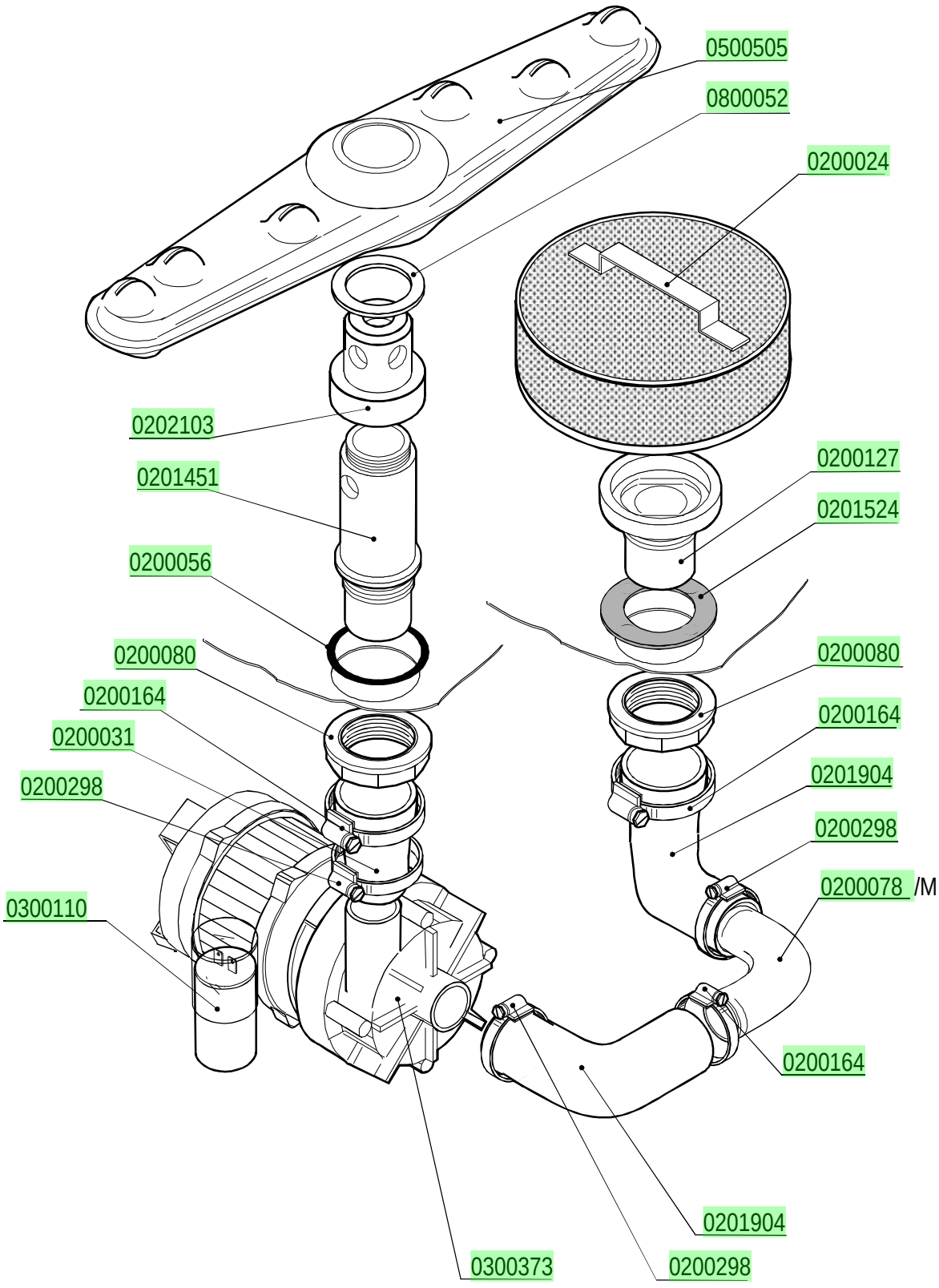
0500505
0800052
0200024
0202103
0201451
0200056
0200080
0200164
0200031
0200298
0300110
0200127
0201524
0200080
0200164
0201904
0200298
0200078 /M
0200164
0201904
0300373
0200298

lamber	GRUPPO RISCIACQUO - COMPOSANTS RINÇAGE RINSE COMPONENTS-NACHSPÜLROHR-ENJUAGUE	MOD. **040F-ek**	TAV. **2 A** ED. 09/2005

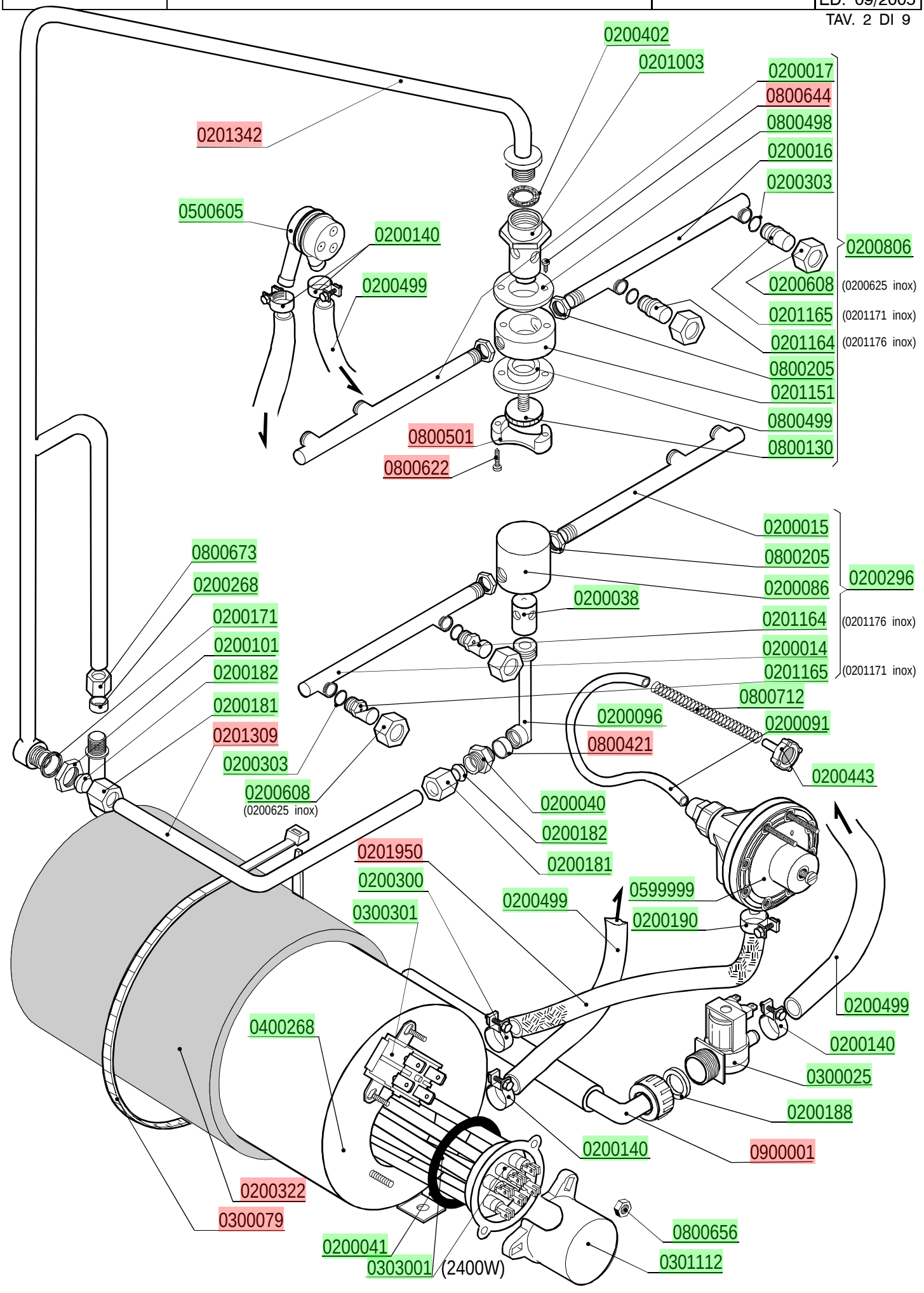

lamber	GRUPPO VASCA - COMPOSANTS CUVE TANK COMPONENTS - TANKROHR - GRUPO CUBA	MOD. **040F-ek**	TAV. **3 A** ED. 09/2005

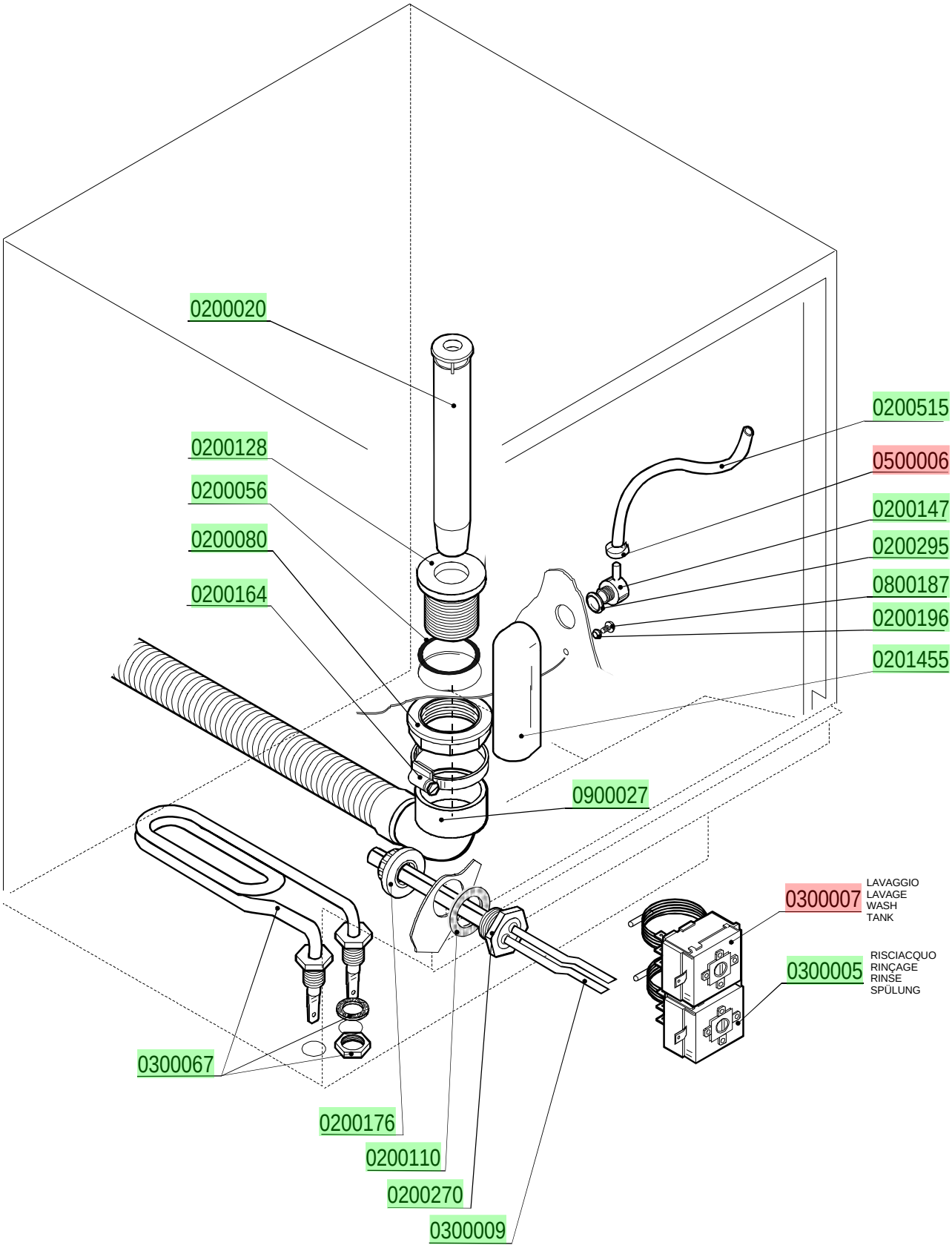

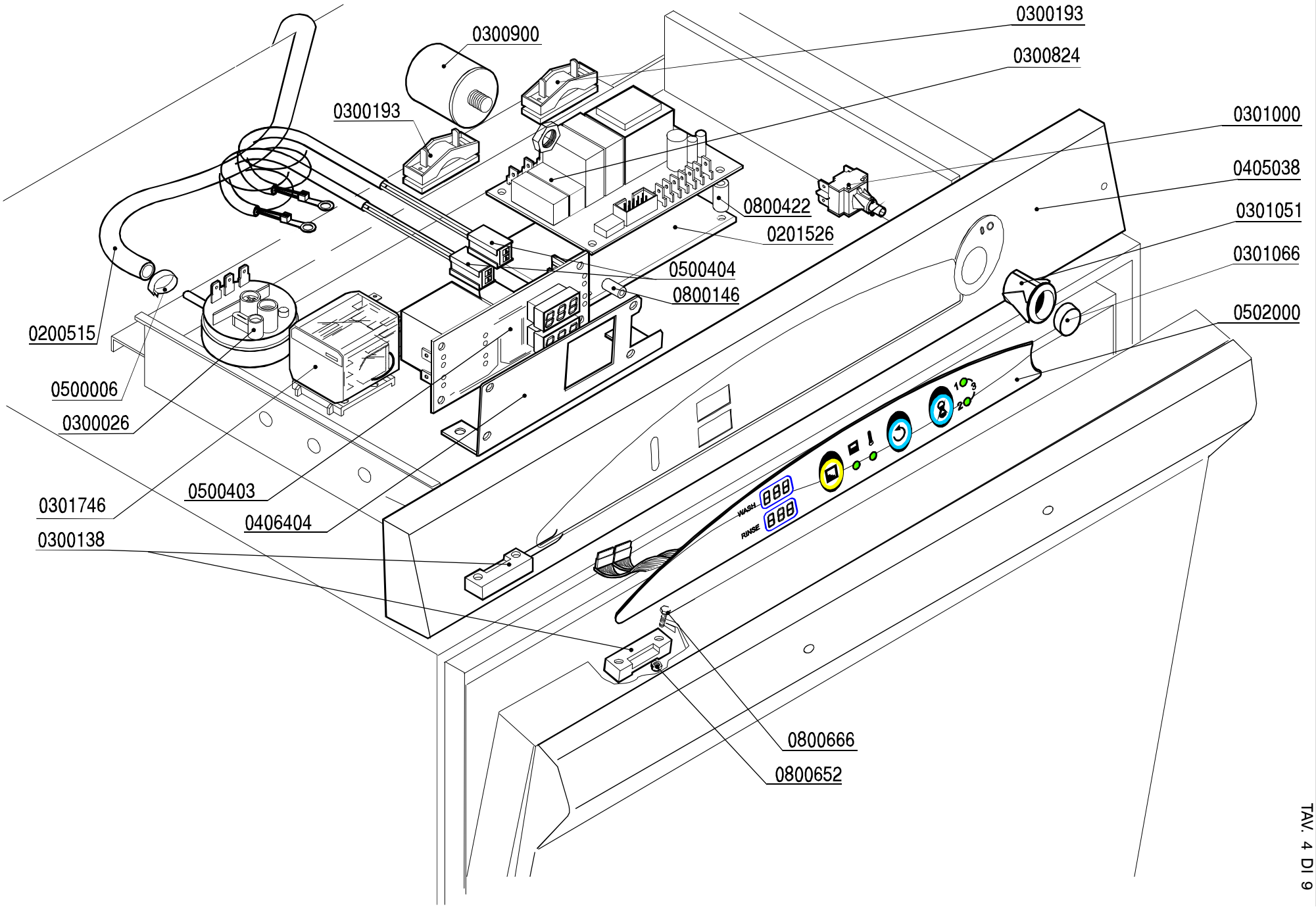

QUADRO ELETTRICO - TABLEAU ELECTRIQUE
CONTROL BOX - SCHALT-TAFEL - CAJA ELÉCTRICA

MOD. **040F-ek**

TAV. **4 A**

ED. 09/2005

TAV. 4 DI 9

lamber	GRUPPO POMPA SCARICO - POMPE DE VIDANGE DRAIN PUMPE PARTS - ABLAUFPUMPE BOMBA DESAGUE	MOD. **040F-ek**	TAV. **5 A** ED. 09/2005

TAV. 5 DI 9

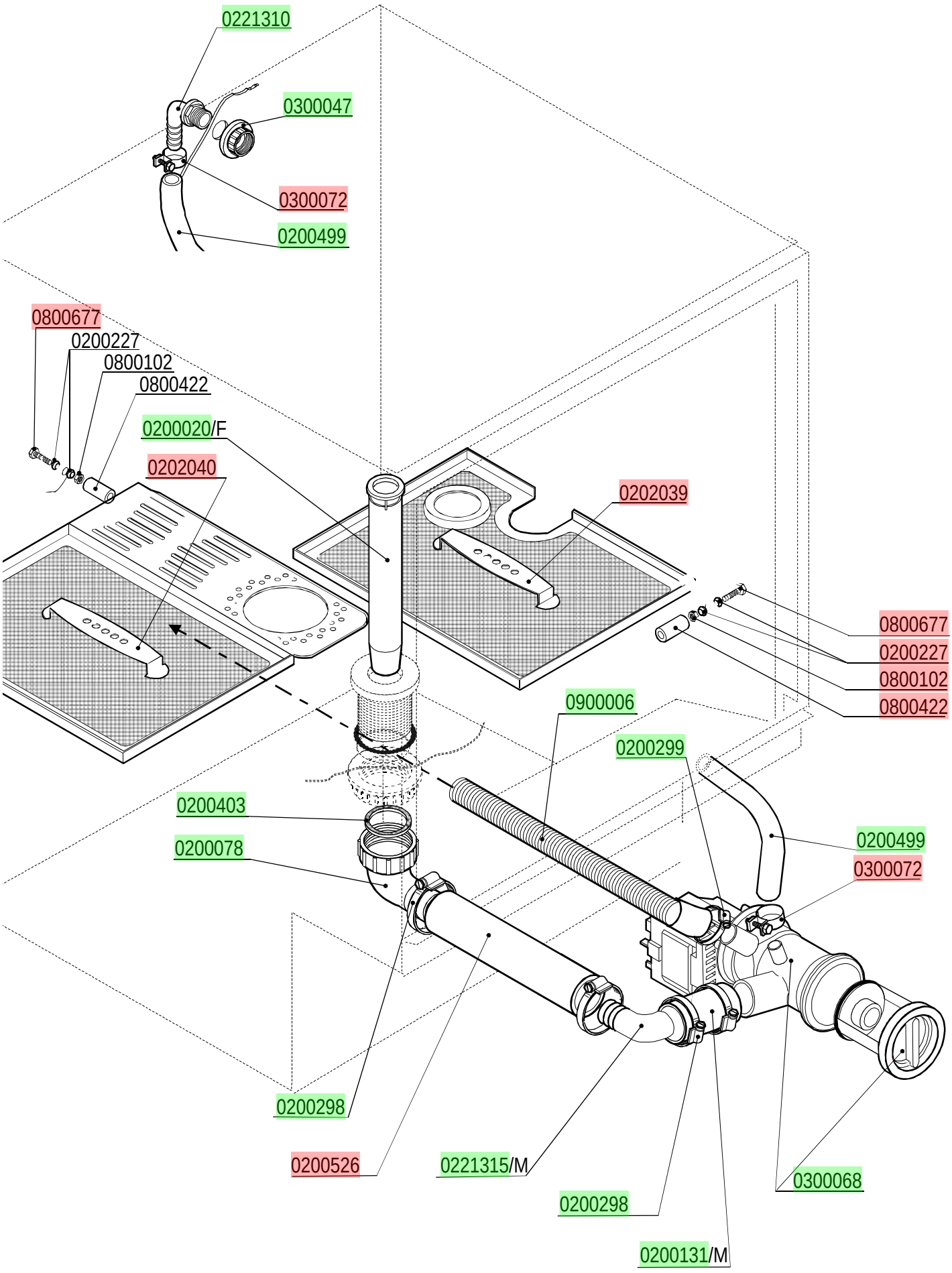

lamber	SPORTELLO - PORTE DOOR - TÜR - PUERTA	MOD. **040F-ek**	TAV. **6 A** ED. 09/2005 TAV. 6 DI 9

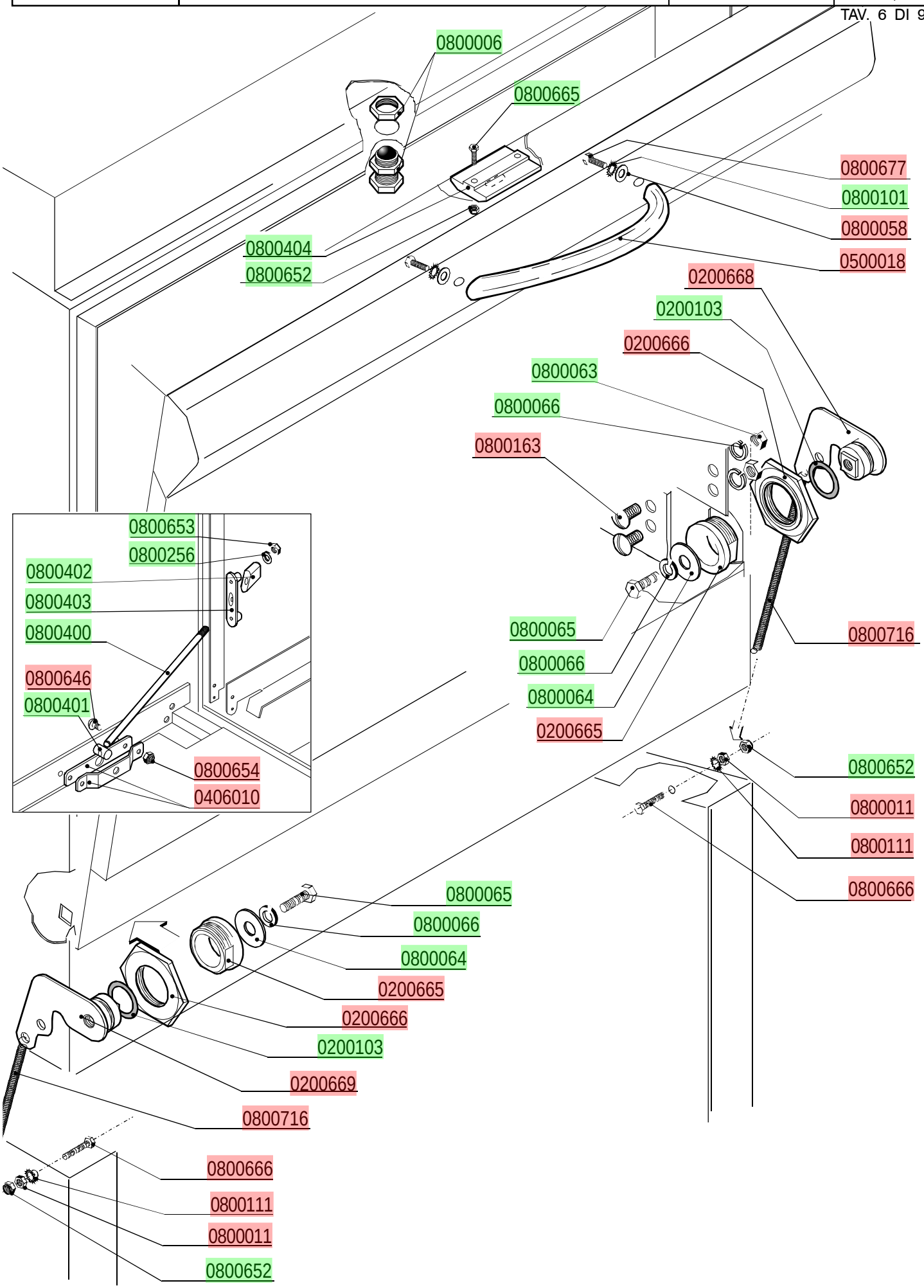

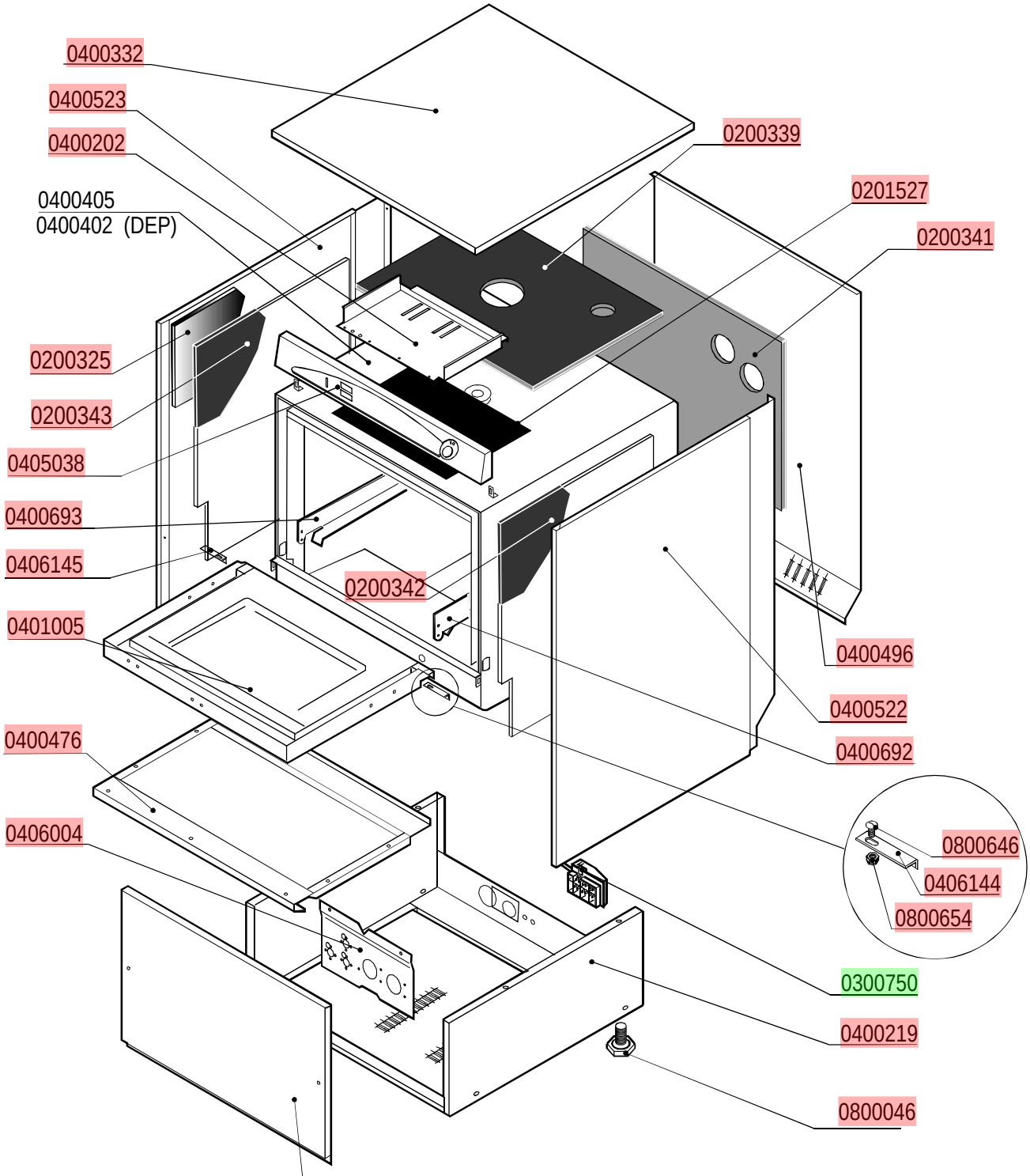
0400332
0400523
0400202
0400405
0400402 (DEP)
0200339
0201527
0200341
0200325
0200343
0405038
0400693
0406145
0200342
0401005
0400496
0400522
0400692
0400476
0406004
0800646
0406144
0800654
0300750
0400219
0800046
0400465
0400466
(con Pompa scarico - avec Pompe de vidange
with Drain Pump - mit Ablaufpumpe)

lamber	GRUPPO DEPURATORE-GROUPE ADOUCISSEUR WATER-SOFTENER-WASSERENTKALKER DESCONCENTRADOR	MOD. **040F-ek**	TAV. **8 A** ED. 09/2005

TAV. 8 DI 9

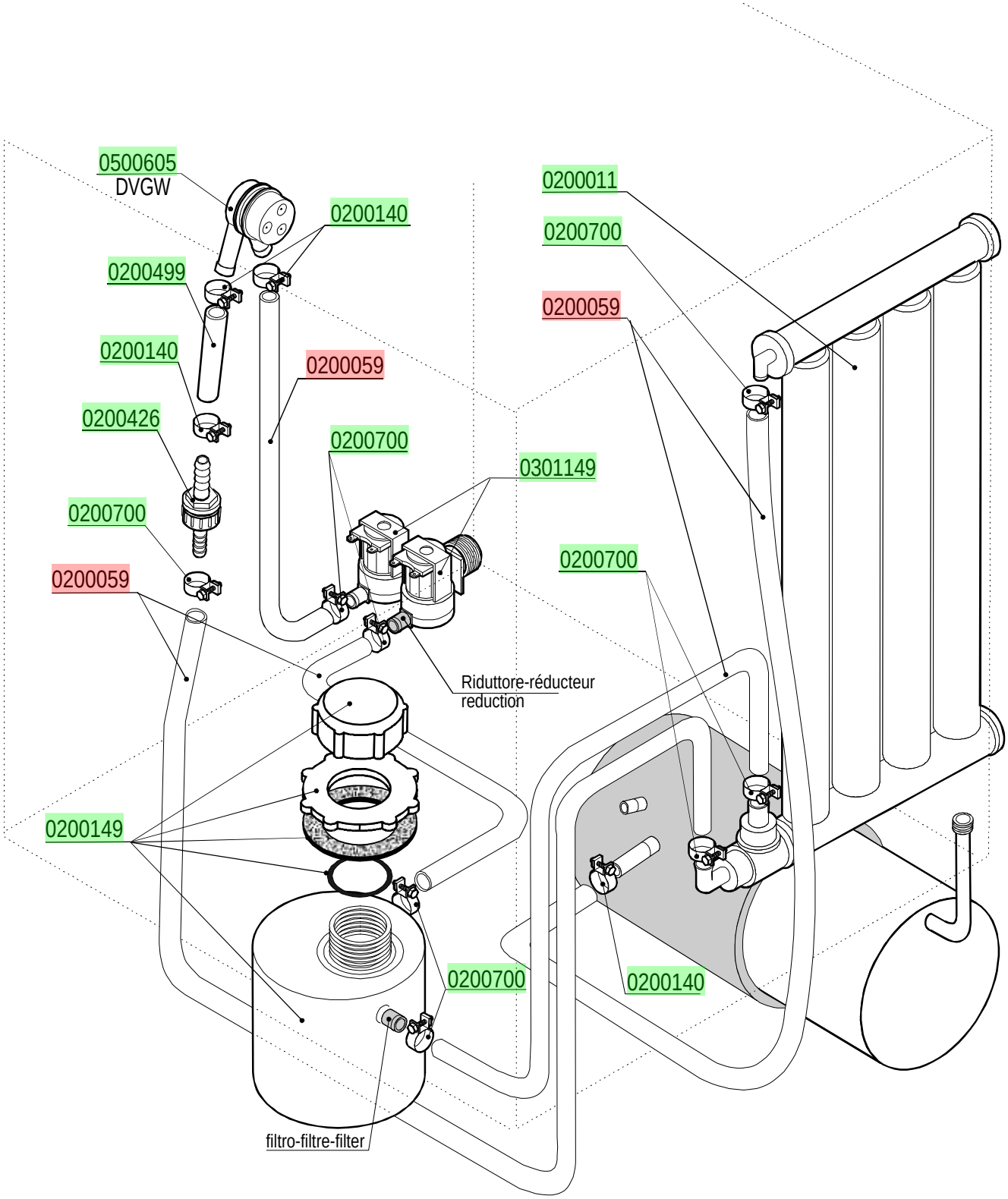

DOSATORE DETERSIVO - DOSEUR DE PRODUIT LESSIVIEL
DETERGENT PUMP - WASCHMITTELDOSIERGERÄT-DOSIFICADOR LAVADO

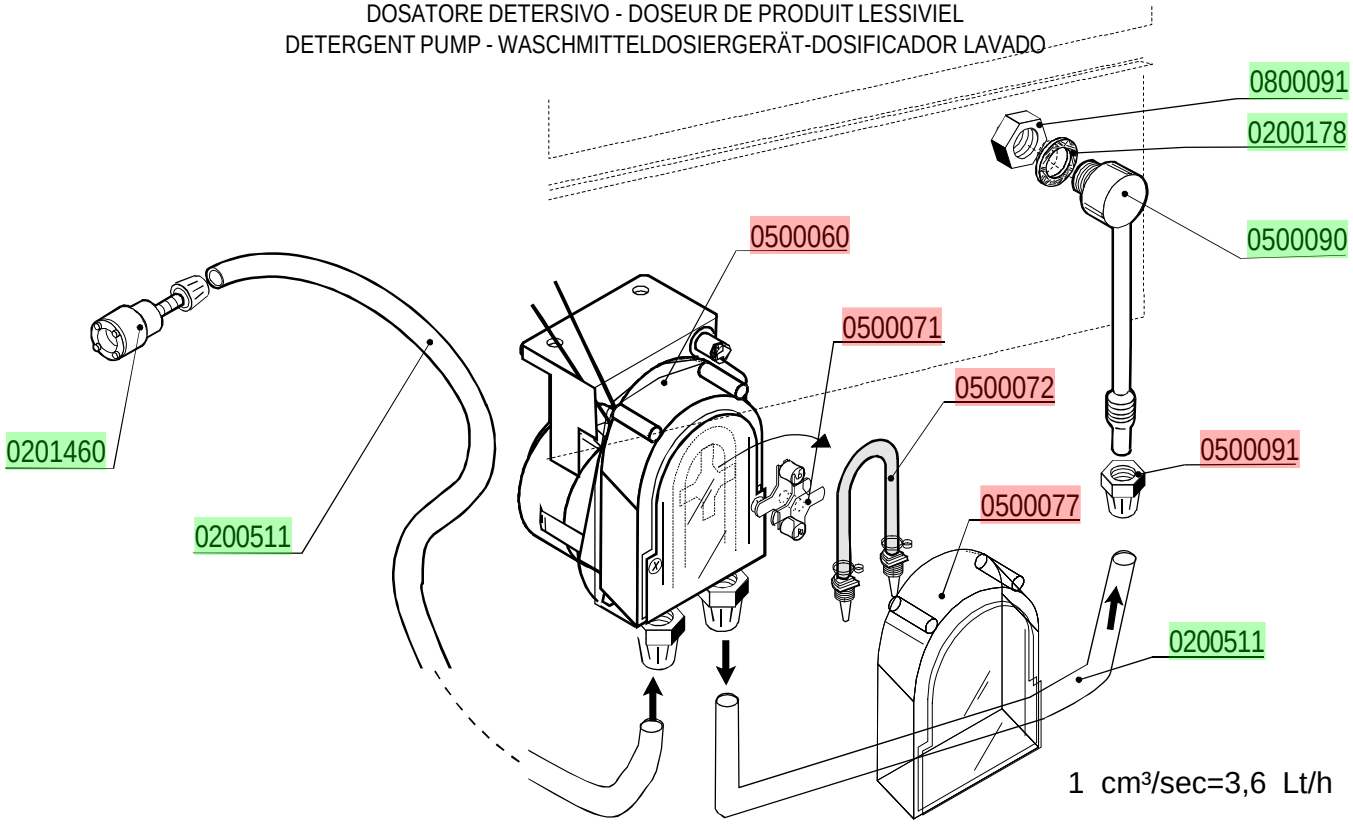

DOSATORE ADDITIVO DI RISCIACQUO-DOSEUR DE PRODUIT POUR RINÇAGE
RINSE AID DISPENSER - NACHSPÜLMITTELDOSIERGERÄT-DOSIFICADOR ABRILLANTADOR

cod. 0599999

