MODULAR
MOD. 65/70 CFE
ED. 01-03
TAV. 253.034.01

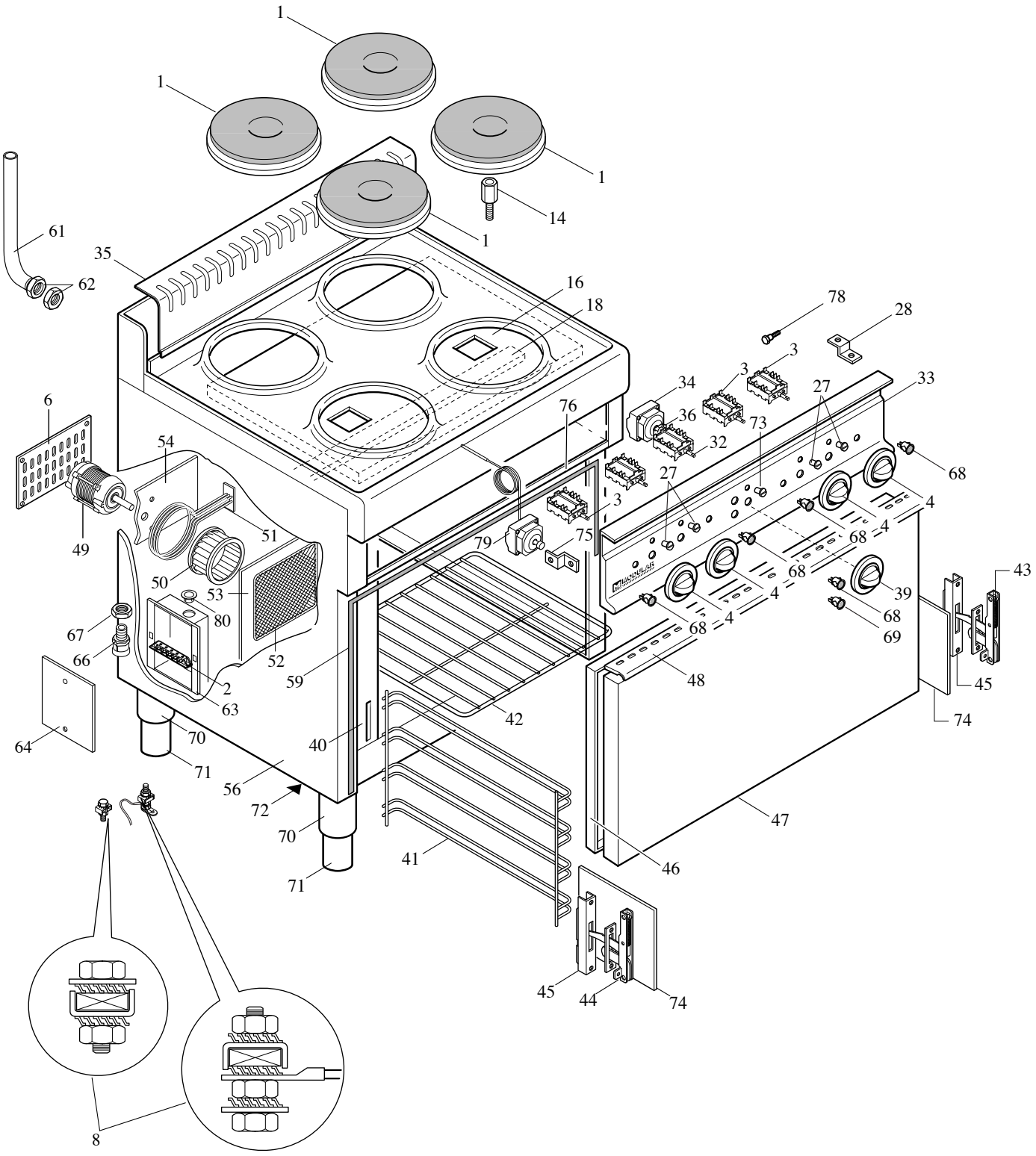

MODULAR

LISTA RICAMBI

cod. 253.035.01 A

CUCINA CON FORNO ELETTRICO ED. 01-03

MOD. 65/70 CFE

POS.	CODICE	RIF. MODIFICHE	DENOMINAZIONE	PREZZO
1	665.006.00		Piastra elettrica D. 220-2600W-240V	
2	663.036.00		Morsettiera FV 173 V/V 4 poli	
3	661.002.00		Commutatore a 7 posizioni EGO 49.27215.746	
4	612.002.00		Ass. manopola el. 7 posizioni De 62	
6	621.151.00		Chiusura foro motore	
8	611.320.00		Montaggio viti di terra ed equipotenziale	
14	641.000.00		Perno fissaggio piastre elettriche	
16	622.017.00		Protezione piastre elettriche PCE70	
18	622.010.00		Traversino fissaggio piastre PCE 70	
27	682.003.00		Placchetta per indice	
28	623.002.00		Squadretta fissaggio cruscotto	
32	661.000.00		Commutatore angolare 15A-EGO 49.41015.300	
33	611.142.00		Ass. cruscotto 65/70 CFE	
34	661.027.00		Termostato forno 50÷300°C EGO 55.34052815	
35	611.002.00		Ass. alzatina post. 70	
36	661.013.00		Staffa fissaggio termostato EGO 617078	
39	612.003.00		Ass. manopola elettrica 50÷300°C De 62	
40	611.133.13	sost. il 611.133.00 dal 15/01/03	Ass. forno elettrico	
41	683.015.00		Reggigriglia per forno elettrico	
42	683.016.00		Griglia GN 1/1 per forno elettrico	
43	684.009.00		Cerniera dx porta forno	
44	684.010.00		Cerniera sx porta forno	
45	684.011.00		Portarullino porta forno	
46	625.009.00		Controporta forno	
47	621.126.00		Porta forno	
48	621.127.00		Maniglia per porta forno	
49	664.000.00		Motore FIR 1571/MO 230V-50Hz	
50	644.000.00		Ventola D.160x60	
51	665.008.00		Resistenza forno 1260W-230V	
52	683.014.00		Protezione ventola (filo)	
53	625.018.00		Protezione ventola (smaltata)	
54	622.110.00		Piastra fissaggio motore	
56	611.120.00		Involucro cucina/piano	
59	652.014.00	sost. il 652.002.00 dal 15/01/03	Guarnizione porta forno	
61	631.068.00		Tubo scarico vapori F.C.700	
62	673.026.00		Controdado 1/2" gas per tubo vapori	
63	623.210.00		Supporto morsettiera CFE	
64	623.211.00		Coperchio morsettiera CFE	
66	663.028.00		Pressacavo V-TEC 21 2022664	
67	663.021.00		Controdado PG 21	
68	663.000.00		Segnalatore verde 41F2+dente p.	

MODULAR

LISTA RICAMBI

cod. 253.035.01 B

CUCINA CON FORNO ELETTRICO ED. 01-03

MOD. 65/70 CFE

POS.	CODICE	RIF. MODIFICHE	DENOMINAZIONE	PREZZO
69	663.001.00		Segnalatore arancio 41F2+dente p.	
70	611.689.00		Ass. traversa cucina 70	
71	612.014.00		Ass. piedino 2" gas H. 145	
72	622.237.00		Fondo cucina forno elettrico	
73	682.004.00		Placchetta per indice manopola forno	
74	623.032.00		Protezione per cerniera	
75	623.048.00		Supporto termostato di sicurezza FRG	
76	622.099.00		Fondo interno cucina da 70	
78	641.013.00		Perno fissaggio reggigriglie	
79	661.045.00		Termostato sic. 350°C EGO 55.32562.802	
80	663.015.00		Passacavo D. 25,5 SB 1000 12 HEYCO	