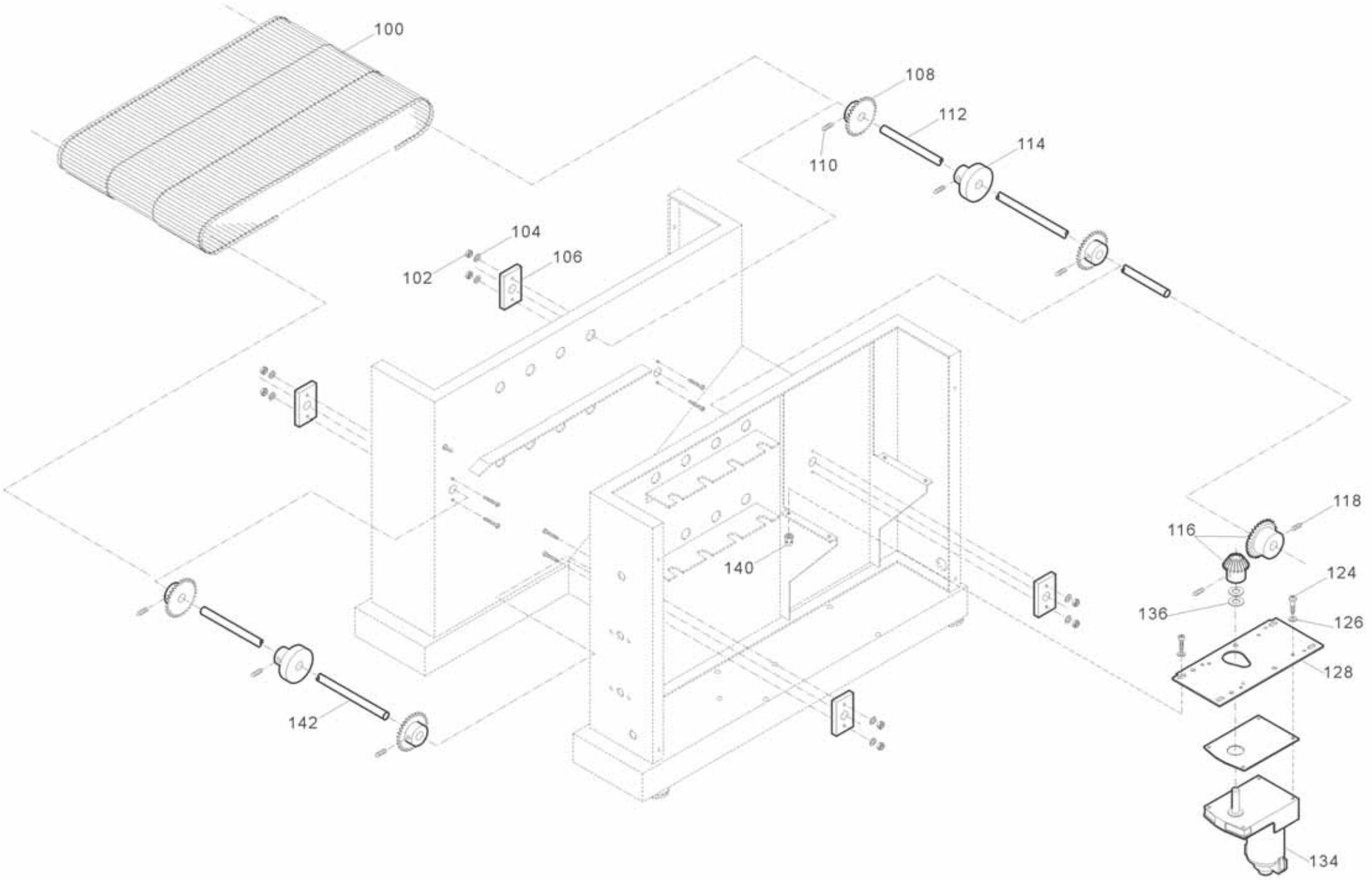
100
102
104
106
108
110
112
114
116
118
124
126
128
134
136
140
142

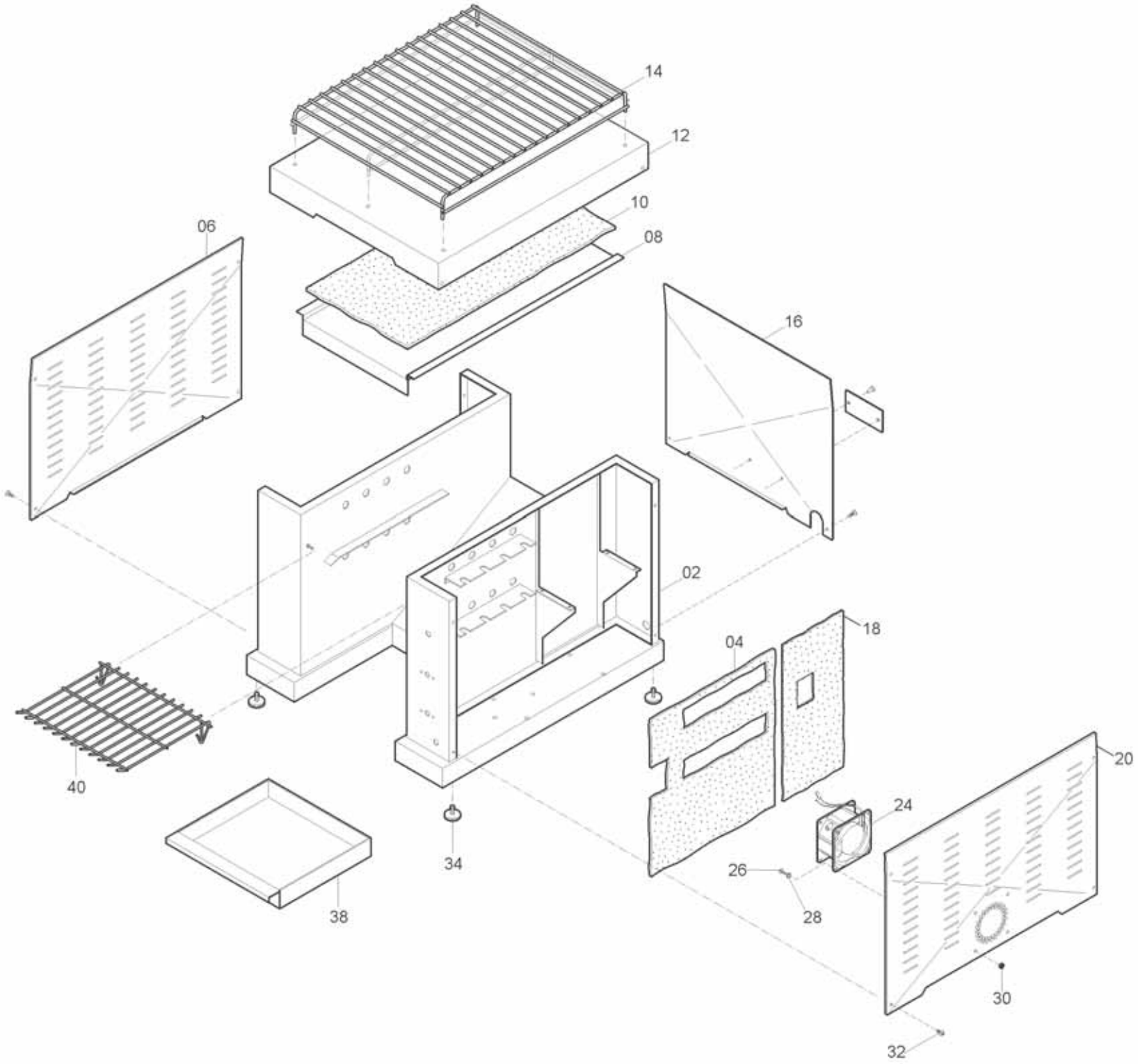
14
12
10
08
06
16
02
18
04
40
34
38
24
20
26
28
30
32

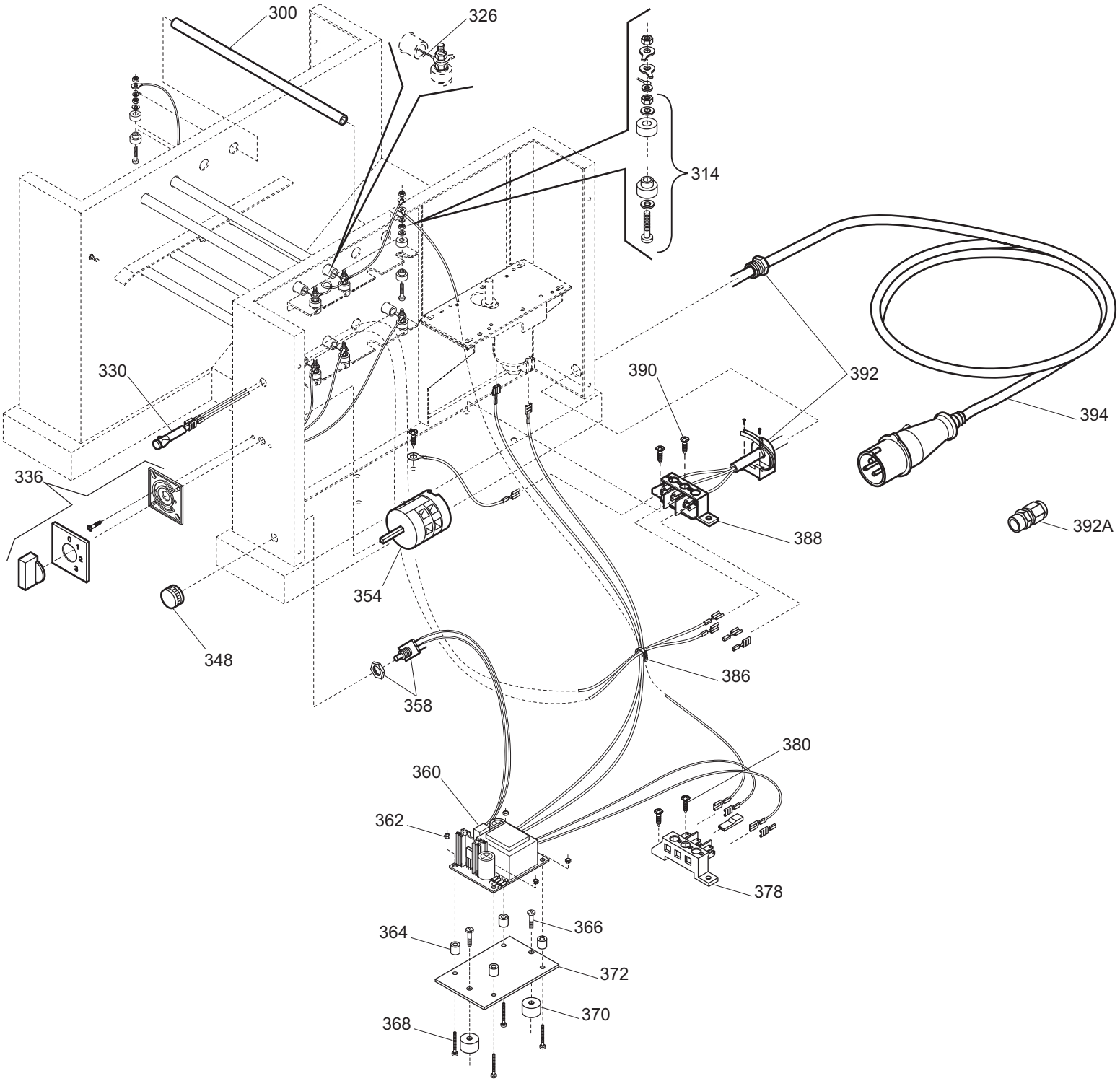
300
326
314
330
336
348
354
358
386
390
392
394
392A
388
380
360
362
378
364
366
372
370
368

ROLLER BREAKFAST CE - from 2004.04 Tav1/3

Riferime	Nome prodotto	Codice
2	CARCASSA ACCIAIO MINI ROLLER	IB2436900
4	CARTENE ISOLANTE LAT.MINIROLLER	IB6206900
6	FIANCO SX ROLLER BREAKFAST	GM2486912
10	CARTENE ISOLANTE SUP.MINIROLLER	IB6206920
12	COPERCHIO SUP. ROLLER BREAKFAST	GM2486913
14	GRIGLIA CROM.PROT.ROLLER BREAK	IB3046910
16	RETRO ROLLER BREAKFAST	GM2486914
18	CARTENE ISOLANTE MOT.MINIROLLER	IB6206910
20	FIANCO DX ROLLER BREAKFAST	GM2486911
24	VENTOLA RAFFREDAMENTO ROLLER	IB5036830
34	PIEDINO GOMMA	IB4356000
38	CASSETTO ROLLER BREAKFAST	GM2486910
40	GRIGLIA CROMATA ROLLER BREAK	IB3046900
100	NASTRO TRASPORT.ROLLER BREAKF	IB3086815
106	BLOCCHETTI OTTONE ROLLER	IB3206800
108	PIGNONE DENTATO ROLLER	IB7026800
112	BARRA INOX D.10 RETRO MINIROLLER	IB1906905
114	RULLO ALL.GUIDA NASTRO ROLLER	IB2106800
116	COPPIA CONICA Z 1,5 ROLLER	IB7086810
128	PIASTRA MOTORE HEIDOLPH ROLLER	IB2486850
134B	MOTORE CROUZET CC 24V X ROLLER VV	IB5036810
142	BARRA INOX D.10 FRONT.MINIROLLER	IB1906900
300	TUBI AL QUARZO MM 255 ROLLER BREAK	IB3506900
314	COPPIA ISOLATORI TOST.	IGS412203
326	RESISTENZE 380 W ROLLER BREAK 220V	IB5206910
330	LAMPADA SPIA	IB5846400
336	MANOP.+QUADR.123 X COMM. ROLLER BF	IB4206450
348	MANOPOLA VARIAT.VELOCITA	IB4200701
354	COMMUTATORE CUMULATIVO ROLLER NEW	IB5806820
358	POTENZIOMETRO ROLLER	IB5946815
360	SCHEDA VARIATORE VELOC. ROLLER	IB5946810
364	DISTANZ.SCHEDA POT. RNO INOX	IB4293000
370	DISTANZ.PER SCHEDE ROLLER	IB4296800
372	BASETTA PVC SCHEDA ROLLER	IB4226800
378	MORSETTIERA FORNETTO	IB5906400
386	CABLAGGIO INTERNO ROLLER BREAK.	IB5556900
388	MORSETTIERA FORNETTO	IB5906400
392	PRESSACAVO PG13,5	IGS472
394	CAVO ALIMENTAZIONE SHUKO 3X2,5	IB5506800