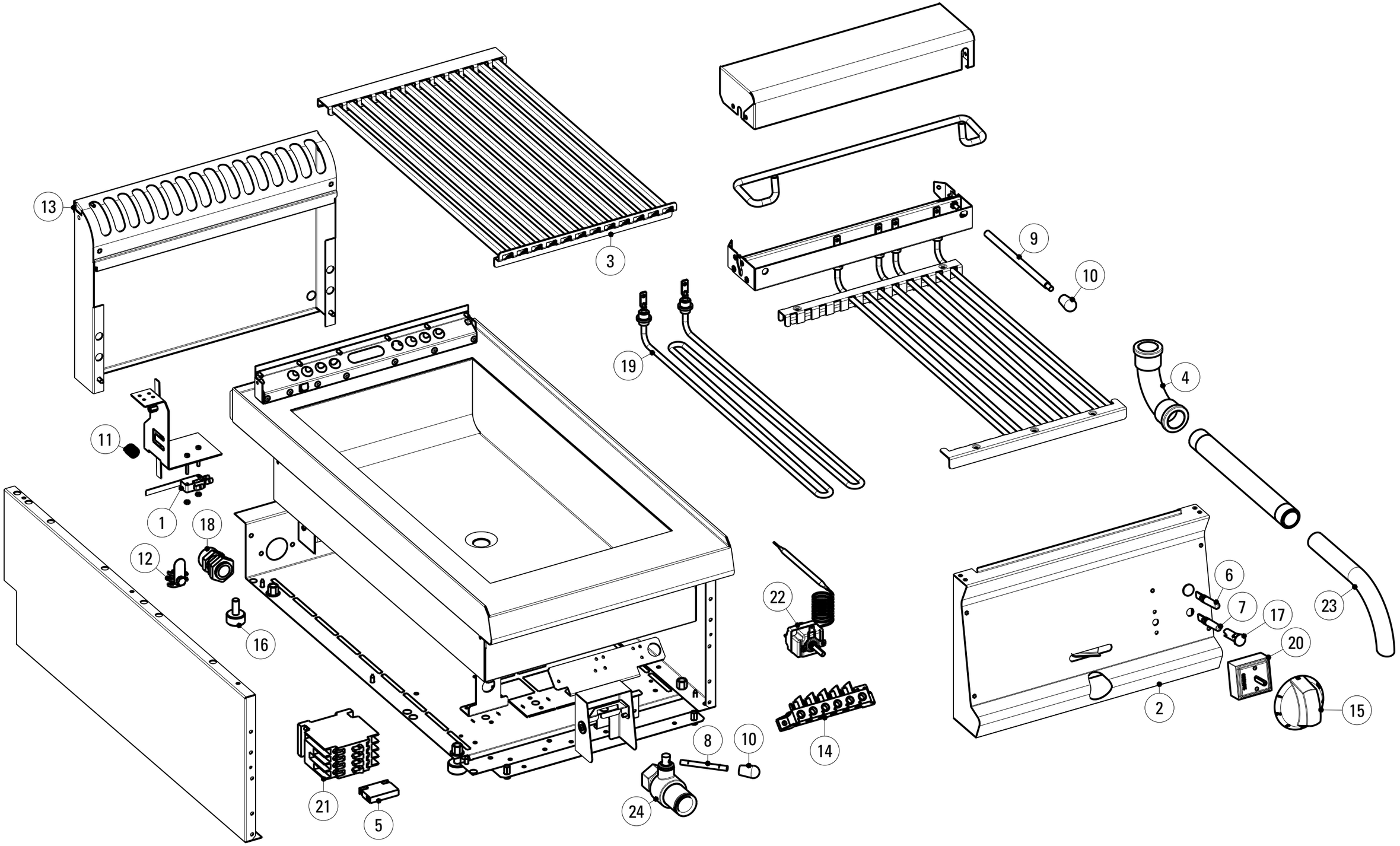

Data stampa | Print date	Codice | Code	Foglio | Sheet	Modelli | Models
10.05.13	*5415.414.01*	*1*	*GR35E7 | GR70E7*

Denominazione	POS	Codice	Codice ricambio	Codice ricambio GREY
ASS-MICROINT-SAIA-CHIUSURA	1	6000.171.00	00204000	
ASS_CRUSCOTTO_RIV_FR35E7	2	8505.699.01	01092000	
ASS_GRIGLIA_GRE7_350	3	8505.530.00	01094000	
CURVA_FF_34	4	5205.091.00	00808000	
FILTRO_LOVATO_G322	5	6000.212.00	00527000	
LAMPADA-ARANCIO	6	6000.121.00	00052000	
LAMPADA-VERDE	7	6000.265.00	01782000	
LEVA_SCARICO	8	5205.021.00	00336000	
LEVA_SOLL_RESISTENZE	9	5205.024.00	00328000	
MANOPOLA_SCARICO	10	5505.003.00	00329000	
MOLLA_GRE_COMPRESSA	11	5205.025.00	00324000	
MONT_MORSETTO_EQUIP	12	6005.024.00	00304000	
MONTAGGIO_CAMINO_L7_350	13	8505.495.01	01050000	
MORSETTIERA	14	6000.161.00	00194000	
MY11-MANOPOLA-SPE	15	5505.179.01	01877000	02075000
PIEDINO_SNACK	16	5505.008.00	00311000	
PORTALAMPADA-NEUTRO	17	6000.266.00	01783000	
PRESSACAVO_PG16	18	6005.004.00	00241000 - PG16	
RESISTENZA_GRE7	19	6005.089.00	01111000 - 1.35 kW	
SIMMOSTATO_EGO505701010	20	6000.016.00	00937000	
TELERUTTTORE_3TF30_10	21	6000.018.01	00006208	
TERM-LAV-IMPOSTATO-GD_E7	22	6005.066.00	00779000	
TUBO_SCARICO_LIQUIDI	23	5200.232.00	00807000	
VALVOLA_SCARICO_22	24	8500.314.00	00080000	

CODICI RICAMBIO PER FINITO / SPARE PARTS FOR THE FINISHED PRODUCT

Aggiornato al/Updated to 27/11/17

Artic./Item	Descrizione/Description	Modello/Model
616042	**GRILL ELETTRICO CON ACQUA E GRIGLIA IN INOX** **ELECTRIC GRILL WITH WATER AND STAINLESS STEEL GRID**	**GR35E7**

Cons./Recom.	Pos./Posit.	Ricambio/Replacement			Prezzo/Price List
*	01	RC00204000	MICROINTERRUTTORE	MICROSWITCH	16,55
	03	RC01094000	GRIGLIA PER GR35E7	GRID GR35E7	138,58
	04	RC00808000	CURVA GRE GDE	ELBOW GRE	28,02
	05	RC00527000	FILTRO ANTIDISTURBO 220VCA	ANTI-DISTURBANCE FILTER	28,35
*	06	RC01782000	LAMPADA SEGN.NEON FASTON VERDE 230V	GREEN NEON LAMP 230V	6,09
*	07	RC00052000	LAMPADA SEGN.NEON FASTON ARANCIO 230V	SIGNAL LAMP	5,19
*	08	RC00336000	LEVA SCARICO	DRAIN LEVER	5,63
	09	RC00328000	LEVA SOLLEVAMENTO RESIST.	HEATING ELEMENT LIFTING LEVER	14,67
	10	RC00329000	MANOPOLA SCARICO	KNOB	5,41
	12	RC00304000	MORSETTO EQUIPOTENZIALE COMPLETO	EQUIPOTENTIAL CONNECTING BLOCK	6,62
	14	RC00194000	MORSETTIERA FV 122 B	CONNECTING BLOCK	9,16
	15a	RC01877000	MANOPOLA ELETTRICA 0-6+INF NERA	BLACK KNOB	8,44
	15b	RC02075000	MANOPOLA ELETTRICA 0-6+INF GRIGIA	GREY KNOB	9,05
	16	RC00311000	PIEDINO H=25 MM	FOOT	4,74
*	17	RC01783000	PORTALAMPADA TRASPARENTE D10	TRANSPARENT LAMP HOLDER D10	5,30
	18	RC00241000	PRESSACAVO PG16 CON DADO	CABLE GLAND AND NUT	7,18
*	19	RC01111000	RESISTENZA ELETT. 1.35KW 230V	HEATING ELEMENT	57,60
*	21	RC00937000	REGOLATORE DI ENERGIA	ENERGY REGULATOR	23,94
*	22	RC00006208	TELERUTTORE 25A	REMOTE CONTROL SWITCH	85,29
*	23	RC00038000	TERMOSTATO MONOFASE	THERMOSTAT ER	36,41
	26	RC00079000	TUBO DI SCARICO	DRAIN PIPE	20,97
	27	RC00080000	RUBINETTO SCARICO	DRAIN COCK FR	54,17

L'azienda si riserva il diritto di apportare ulteriori aggiornamenti senza preavviso. / The data may be updated without prior warning