MODULAR
MOD. 94 PE-100I 94 PE-100IA
MOD. 94 PE-150I 94 PE-150IA
ED. 01-08
TAV. 2531214.00

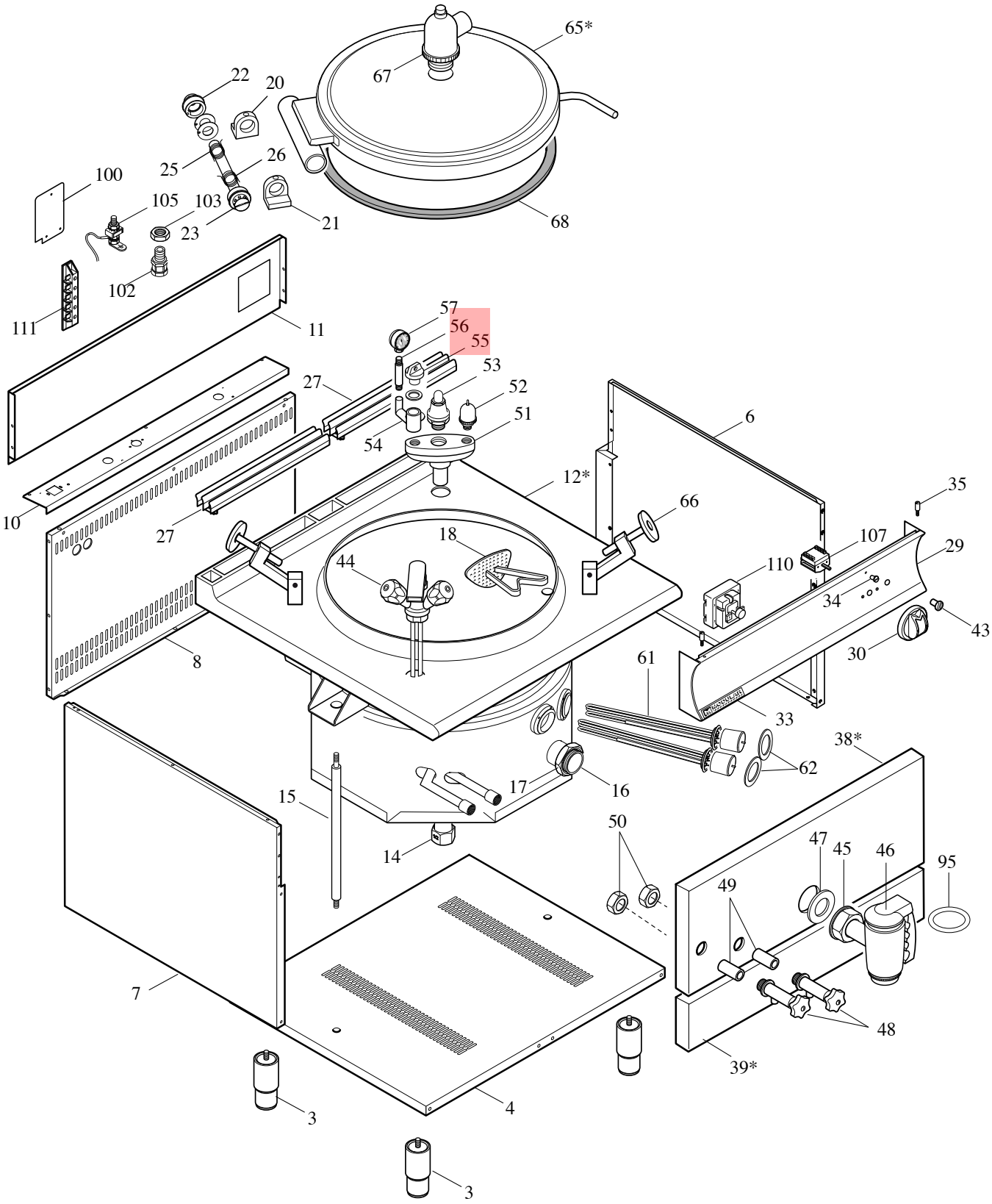

MODULAR

LISTA RICAMBI

code 2531215.00

PENTOLA ELETTRICA ED. 01-08

MOD. 94 PE-100I 94 PE-100 IA

MOD. 94 PE-150I 94 PE-150 IA

POS.	CODICE	RIF. MODIFICHE	DESCRIZIONE	PREZZO
3	912.033.00		Piede 2” vite M10	
4	922.828.00		Fondo vano 94	
6	921.814.00		Fiano destro mobile	
7	921.815.00		Fianco sinistro mobile	
8	921.832.00		Schienale vano 94	
10	922.729.00		Chiusura posteriore 94 FR	
11	921.782.00		Schienale top 94	
12*	911.816.00		Ass.pentola 94 PE-100 I	
12*	9111082.00		Ass.pentola 94 PE-100 IA	
12*	911.864.00		Ass.pentola 94 PE-150 I	
12*	9111083.00		Ass.pentola 94 PE-150 IA	
14	0776.01222.0		Callotta a dado 1/2” G	
15	911.881.00		Ass. puntone supporto pentole	
16	931.067.00		Manicotto 2” G scarico pentole	
17	0771.20075.0		Controdado piano 2” G	
18	911.933.00		Ass. filtro scarico pentole	
20	982.005.00		Staffa cerniera D. 60 con fermo	
21	982.006.00		Staffa cerniera D. 60	
22	941.016.00		Perno arresto rotazione manigliona	
23	941.030.15		Perno cerniera D.60 con esagono	
25	260.015.00		Molla dx cerniera coperchio	
26	260.016.00		Molla sx cerniera coperchio	
27	911.742.00		Ass. griglia camino	
29	911.861.00		Ass. cruscotto 9 PE	
30	912.069.00		Ass. manopola grigia D. 80 elett. 4 posizioni	
33	250.389.00		Marchio	
34	682.003.00		Placchetta per indice	
35	941.076.00		Perno fissagio cruscotto	
38*	921.924.00		Frontale superiore 94 PG/PE -100I	
38*	921.927.00		Frontale superiore 94 PG/PE -150I	
39*	921.934.00		Frontale ispezione 94 PE 100I	
39*	921.935.00		Frontale ispezione 94 PE 150I	
43	463.014.00		Lampada verde	
44	678.045.00		Ass. rubinetto miscelatore monoforo D. 48	
45	0771.20075.0		Controdado piano 2” G	
46	678.051.00		Rubinetto 2” G con dado girevole	
47	0838.60462.0		Guarnizione 60x50x2	
48	678.031.00		Rubinetto di livello 1/2” G	
49	631.038.00		Manicotto FF 1/2” G	
50	672.026.00		Controdado 1/2” G	
51	678.048.00		Polmone gruppo sicurezza 1” 1/4 G	

MODULAR

LISTA RICAMBI

code 2531215.00

PENTOLA ELETTRICA

MOD. 94 PE-100I 94 PE-100 IA

MOD. 94 PE-150I 94 PE-150 IA

ED. 01-08

POS.	CODICE	RIF. MODIFICHE	DESCRIZIONE	PREZZO
52	678.023.00		Valvola depressione 3/4" G	
53	679.049.00		Valvola sicurezza 1" 1/4 G	
54	678.027.00		Polmoncino biforato 1/2" G	
55	678.054.00		Tappo da 3/4" G	
56	678.025.00		Sifone porta manometro 3/8"	
57	678.030.00		Manometro 0-1 bar	
61	965.025.00		Resistenza pentola 800W 230V	
62	635.011.00		Controflangia per resistenza PE 70-90	
65*	911.822.00		Ass. coperchio pentole	
65*	911.938.00		Ass. coperchio pentole autoclave	
66	678.053.00		Tirante 145 chiusura coperchio	
67	678.052.00		Valvola sicurezza coperchio autoclave	
68	952.000.00		Guarnizione tenuta coperchi 100/150A	
95	0835.53534.1		Anello di tenuta GB 6212 Viton	
100	923.173.00		Coperchio scatola allacciamento	
102	663.028.00		Pressacavo V-TEC 21	
103	663.021.00		Controdado PG 21	
105	611.320.00		Montaggio viti terra/equipotenziale	
107	661.062.00		Commutatore 4 posizioni 43.34232.800	
110	661.051.00		Termostato trifase di sicurezza 55.32522.808	
111	663.036.00		Morsettiera FV 173 V/V a 4 poli	