DESPIECE / SPARE PART DRAWING

Secadoras
Dryers
Secheuses
Trockners
Essiccatoi

Modelos/ Models:

SC-35, SR-35, SC-35MP
SR-35 MP PLUS

Diciembre 2014
December 2014

FAGOR

Fagor Industrial

ANALOGIC BODY / MUEBLE ANALOGICO

Pos.	Código	CANT.	Description	Descripción
1	DO00D30220	1	Left ceiling	Techo izquierdo
2	DO00D30221	1	Right ceiling	Techo derecho
3	DO00D30092	1	Back upper lid (gas/elec.)	Tapa posterior superior (gas/elec.)
3	DO00D30995	1	Back upper lid (steam)	Tapa posterior superior (vapor)
4	DO00D30093	1	Back lower lid	Tapa posterior inferior
5	DO1BC03036	4	Levelling feet	Piés nivelación
6	DO80D30133	1	Fluff filter	Filtro borra
7	DO07D30225	1	Front panel	Tapa frontal
8	DO07D30281	1	Fluff filter lid	Tapa filtre
9	DO1FB03060	2	Fluff filter lid hadle	Tirador tapa filtro borra
10	DO1BC03228	2	Clip lock door	Cierre clip
11	DO1BC03229	2	Clip holder	Receptáculo clip
12	DO1FB02236	1	Magnet Ø13	Imán Ø13
13	DO00V02170	2	Reed sensor support	Soporte sensor reed
14	DO1DG11734	2	Reed sensor	Sensor reed rectangular
15	DO1DK13112	1	Emergency stop button	Pulsador paro emergencia
16	DO1DK13106	1	Emergengy stop adhesive	Anagrama paro emergencia
17	DO00D30053	1	Inlet hoop	Aro refuerzo entrada
18	DO1DL13350	1	Clock with delay 60"	Reloj con retardador de 60"
19	DO1DG11130	1	Thermostat cap. 2,9 M. INV 90º	Termostato cap. 2,9 M. INV 90º
20	DO1BE7130L	1	Rubber band (3.5m)	Perfil goma tapa filtro (3.5m)
21	DO1DK13262	1	Main switch 25A (Gas/Steam)	Interruptor general 25A (Gas/Vapor)
21	DO1DK13254	1	Main switch 63A (Electric)	Interruptor general 63A (Eléctrica)
22	DO1DK13111	1	Reset button (Gas)	Pulsador reset (Gas)
23	DO00D30194	1	Main switch support	Soporte interruptor general
24	DO1DG11154	1	Safety thermostat 180º (Gas-Steam)	Termostato seguridad 180º (Gas-Vapor)
24	DO1DG11135	1	Safety thermostat 220º (Electric)	Termostato seguridad 220º (Eléctrica)
25	DO1DL14315	2	Red pilot D13	Piloto D13 rojo
26	DO1DL15029	1	Caps top PG-29 (Electric)	Prensa estopa PG-29 (Eléctrica)
26	DO1DL15021	1	Caps top PG-16 (Gas-Steam)	Prensa estopa PG-16(Gas-Vap)
27	DO1DG11154	1	Thermostat probe	Sonda del termostato
28	DO07D30050	1	Analogic front panel	Tapa portamandos analógica
29	DO1DK13240	1	Green light push-button	Pulsador bipolar luminoso verde
30	DO1BJ07520	2	Thermostat timer	Mando reloj/termostato
31	DO1DL14313	1	Green pilot D13	Piloto D13 verde
32	DO1FB02235	2	Magnet Ø20	Iman Ø20
33	DO1BC03024	2	Wheel Ø80	Rueda Ø80
34	DO00D30090	2	Wheel shaft	Eje rueda
35	DO00D30091	4	Wheel cap	Casquillo
36	DO00D30083	2	Wheel support	Soporte rueda
37	DO1DE08315	1	Centrifugal fan (Electric)	Ventilador centrífugo (Eléctrica)
37	DO1DE08317	1	Centrifugal fan (Gas-steam)	Ventilador centrífugo (Gas-vapor)
38	DO1BH07463	1	Analogic sticker	Carátula analógica
39	DO07D30155	1	Right side pannel	Panel lateral derecho
40	DO07D30156	1	Left side pannel	Panel lateral izquierdo

ANALOGIC BODY
MUEBLE ANALÓGICO

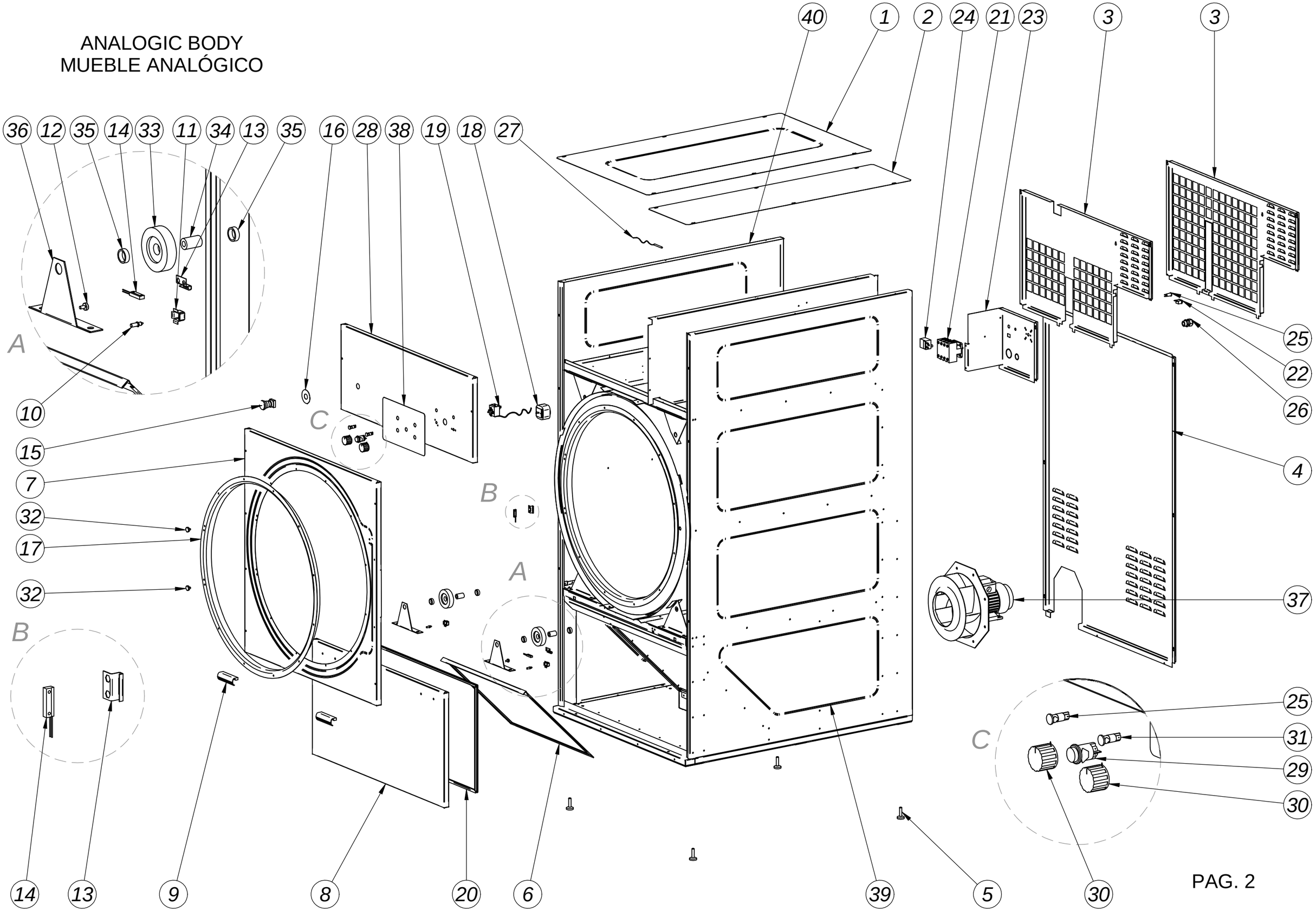

DIGITAL BODY / MUEBLE DIGITAL

Pos.	Código	CANT.	Description	Descripción
1	DO00D30220	1	Left ceiling	Techo izquierdo
2	DO00D30221	1	Right ceiling	Techo derecho
3	DO00D30092	1	Back upper lid (gas/elec.)	Tapa posterior superior (gas/elec.)
3	DO00D30995	1	Back upper lid (steam)	Tapa posterior superior (vapor)
4	DO00D30093	1	Back lower lid	Tapa posterior inferior
5	DO1BC03036	4	Levelling feet	Piés nivelación
6	DO80D30133	1	Fluff filter	Filtro borra
7	DO07D30225	1	Front panel	Tapa frontal
8	DO07D30281	1	Fluff filter lid	Tapa filtre
9	DO1FB03060	2	Fluff filter lid hadle	Tirador tapa filtro borra
10	DO1BC03228	2	Clip lock door	Cierre clip
11	DO1BC03229	2	Clip holder	Receptáculo clip
12	DO1FB02236	1	Magnet Ø13	Imán Ø13
13	DO00V02170	2	Reed sensor support	Soporte sensor reed
14	DO1DG11734	2	Reed sensor	Sensor reed rectangular
15	DO1DK13112	1	Emergency stop button	Pulsador paro emergencia
16	DO1DK13106	1	Emergengy stop adhesive	Anagrama paro emergencia
17	DO00D30053	1	Inlet hoop	Aro refuerzo entrada
18	DO1BH07458	1	Sticker	Sticker placa mandos
19	DO00D30223	1	Microprocessor support	Soporte microprocesador
20	DO1DH12360	1	PSM microprocessor	Microprocesador PSM
21	DO1DK13262	1	Main switch 25A (Gas/Steam)	Interruptor general 25A (Gas/Vapor)
21	DO1DK13254	1	Main switch 63A (Electric)	Interruptor general 63A (Eléctrica)
22	DO1DK13111	1	Reset button (Gas)	Pulsador reset (Gas)
23	DO00D30194	1	Main switch support	Soporte interruptor general
24	DO1DG11154	1	Safety thermostat 180º (Gas-Steam)	Termostato seguridad 180º (Gas-Vapor)
24	DO1DG11135	1	Safety thermostat 220º (Electric)	Termostato seguridad 220º (Eléctrica)
25	DO1DL14315	2	Red pilot D13	Piloto D13 rojo
26	DO1DL15029	1	Caps top PG-29 (Electric)	Prensa estopa PG-29(Eléctrico)
26	DO1DL15021	1	Caps top PG-16 (Gas-Steam)	Prensa estopa PG-16(Gas-Vap)
27	DO1DH12314	1	Temperature probe	Sonda de temperatura
28	DO1BE7130L	1	Rubber band (3.5m)	Perfil goma tapa filtro (3.5m)
29	DO07D30040	1	Digital front panel	Tapa portamandos digital
30	DO1FB02235	2	Magnet Ø20	Iman Ø20
31	DO1BC03024	2	Wheel Ø80	Rueda Ø80
32	DO00D30090	2	Wheel shaft	Eje rueda
33	DO00D30091	4	Wheel cap	Casquillo
34	DO00D30083	2	Wheel support	Soporte rueda
35	DO1DG11732	1	Moisture sensor	Sensor de humedad
36	DO1DE08315	1	Centrifugal fan (Electric)	Ventilador centrífugo (eléctrica)
36	DO1DE08317	1	Centrifugal fan (Gas-steam)	Ventilador centrífugo (Gas-vapor)
37	DO1DL14167	4	Microprocessor anchoring support	Soporte anclaje microprocesador
38	DO07D30155	1	Right side pannel	Panel lateral derecho
39	DO07D30156	1	Left side pannel	Panel lateral izquierdo

DIGITAL BODY
MUEBLE DIGITAL

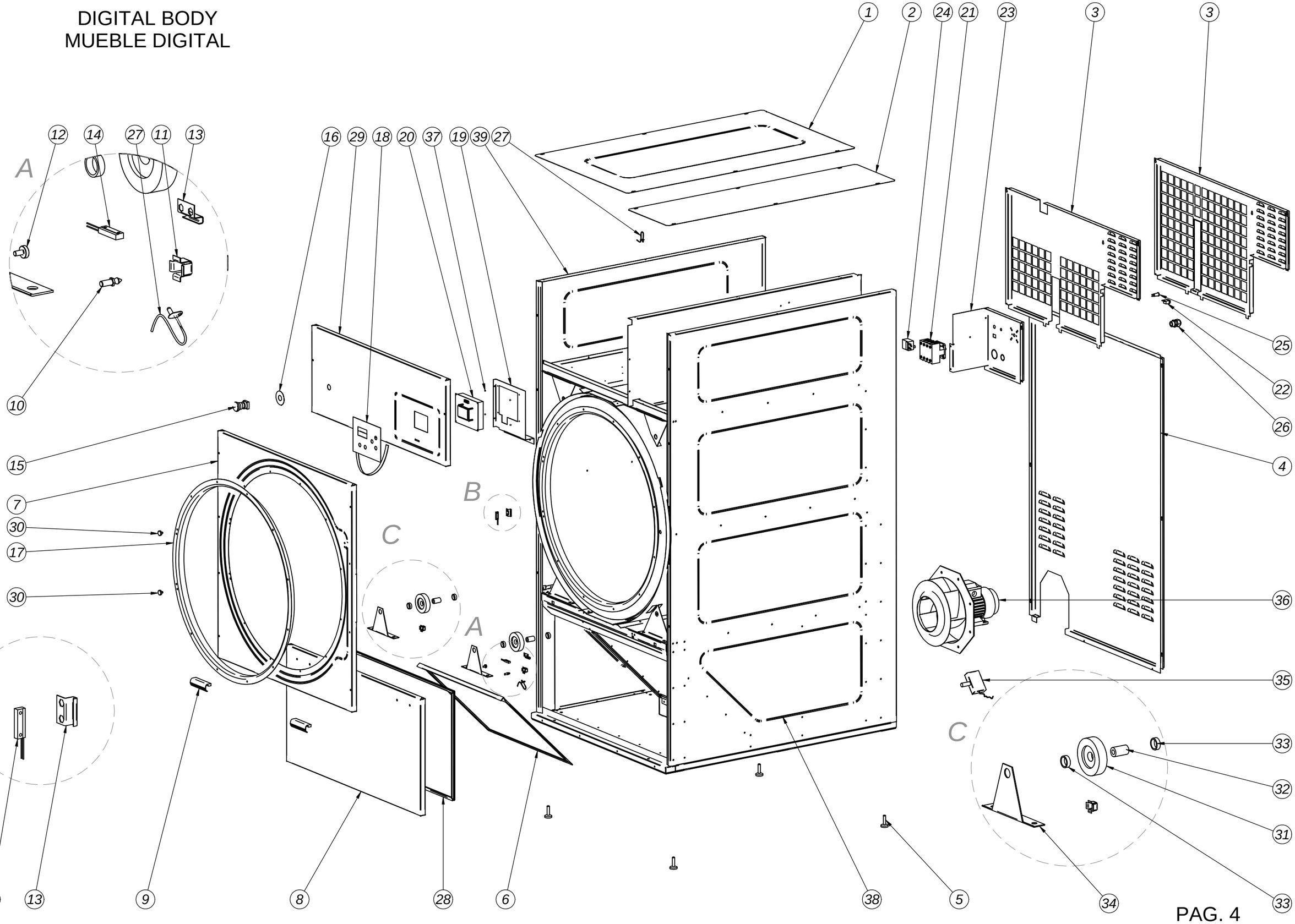

LOW COST BODY / MUEBLE LOW COST

Pos.	Código	CANT.	Description	Descripción
1	DO00D30220	1	Left ceiling	Techo izquierdo
2	DO00D30221	1	Right ceiling	Techo derecho
3	DO00D30092	1	Back upper lid (gas/elec.)	Tapa posterior superior (gas/elec.)
3	DO00D30995	1	Back upper lid (steam)	Tapa posterior superior (vapor)
4	DO00D30093	1	Back lower lid	Tapa posterior inferior
5	DO1BC03036	4	Levelling feet	Piés nivelación
6	DO80D30133	1	Fluff filter	Filtro borra
7	DO00D30325	1	Front panel	Tapa frontal
8	DO00D30060	1	Fluff filter lid	Tapa filtre
9	DO1BH10039	2	Controls sticker	Etiqueta adhesiva de los mandos
10	DO1BC03228	2	Clip lock door	Cierre clip
11	DO1BC03229	2	Clip holder	Receptáculo clip
12	DO1FB02236	1	Magnet Ø13	Imán Ø13
13	DO00V02170	2	Reed sensor support	Soporte sensor reed
14	DO1DG11734	2	Reed sensor	Sensor reed rectangular
15	DO1DK13112	1	Emergency stop button	Pulsador paro emergencia
16	DO1DK13106	1	Emergengy stop adhesive	Anagrama paro emergencia
17	DO00D30054	1	Inlet hoop	Aro refuerzo entrada
18	DO1DL13350	1	Clock with delay 60"	Reloj con retardador de 60"
19	DO1DG11130	1	Thermostat cap. 2,9 M. INV 90º	Termostato cap. 2,9 M. INV 90º
20	DO1BE7130L	1	Rubber band (3.5m)	Perfil goma tapa filtro (3.5m)
21	DO1DK13262	1	Main switch 25A (Gas/Steam)	Interruptor general 25A (Gas/Vapor)
21	DO1DK13254	1	Main switch 63A (Electric)	Interruptor general 63A (Eléctrica)
22	DO1DK13111	1	Reset button (Gas)	Pulsador reset (Gas)
23	DO00D30194	1	Main switch support	Soporte interruptor general
24	DO1DG11154	1	Safety thermostat 180º (Gas-Steam)	Termostato seguridad 180º (Gas-Vapor)
24	DO1DG11135	1	Safety thermostat 220º (Electric)	Termostato seguridad 220º (Eléctrica)
25	DO1DL14315	2	Red pilot D13	Piloto D13 rojo
26	DO1DL15029	1	Caps top PG-29 (Electric)	Prensa estopa PG-29 (Eléctrica)
26	DO1DL15021	1	Caps top PG-16 (Gas-Steam)	Prensa estopa PG-16(Gas-Vap)
27	DO1DG11154	1	Thermostat probe	Sonda del termostato
28	DO00D30050	1	Low cost front panel	Tapa portamandos low cost
29	DO1DK13240	1	Green light push-button	Pulsador bipolar luminoso verde
30	DO1BJ07520	2	Thermostat timer	Mando reloj/termostato
31	DO1DL14313	1	Green pilot D13	Piloto D13 verde
32	DO1FB02235	2	Magnet Ø20	Iman Ø20
33	DO1BC03024	2	Wheel Ø80	Rueda Ø80
34	DO00D30090	2	Wheel shaft	Eje rueda
35	DO00D30091	4	Wheel cap	Casquillo
36	DO00D30083	2	Wheel support	Soporte rueda
37	DO1DE08315	1	Centrifugal fan (Electric)	Ventilador centrífugo (Eléctrica)
37	DO1DE08317	1	Centrifugal fan (Gas-steam)	Ventilador centrífugo (Gas-vapor)
38	DO1DE08315	1	Right side pannel	Panel lateral derecho
39	DO1DE08317	1	Left side pannel	Panel lateral izquierdo

LOW COST BODY
MUEBLE LOW COST

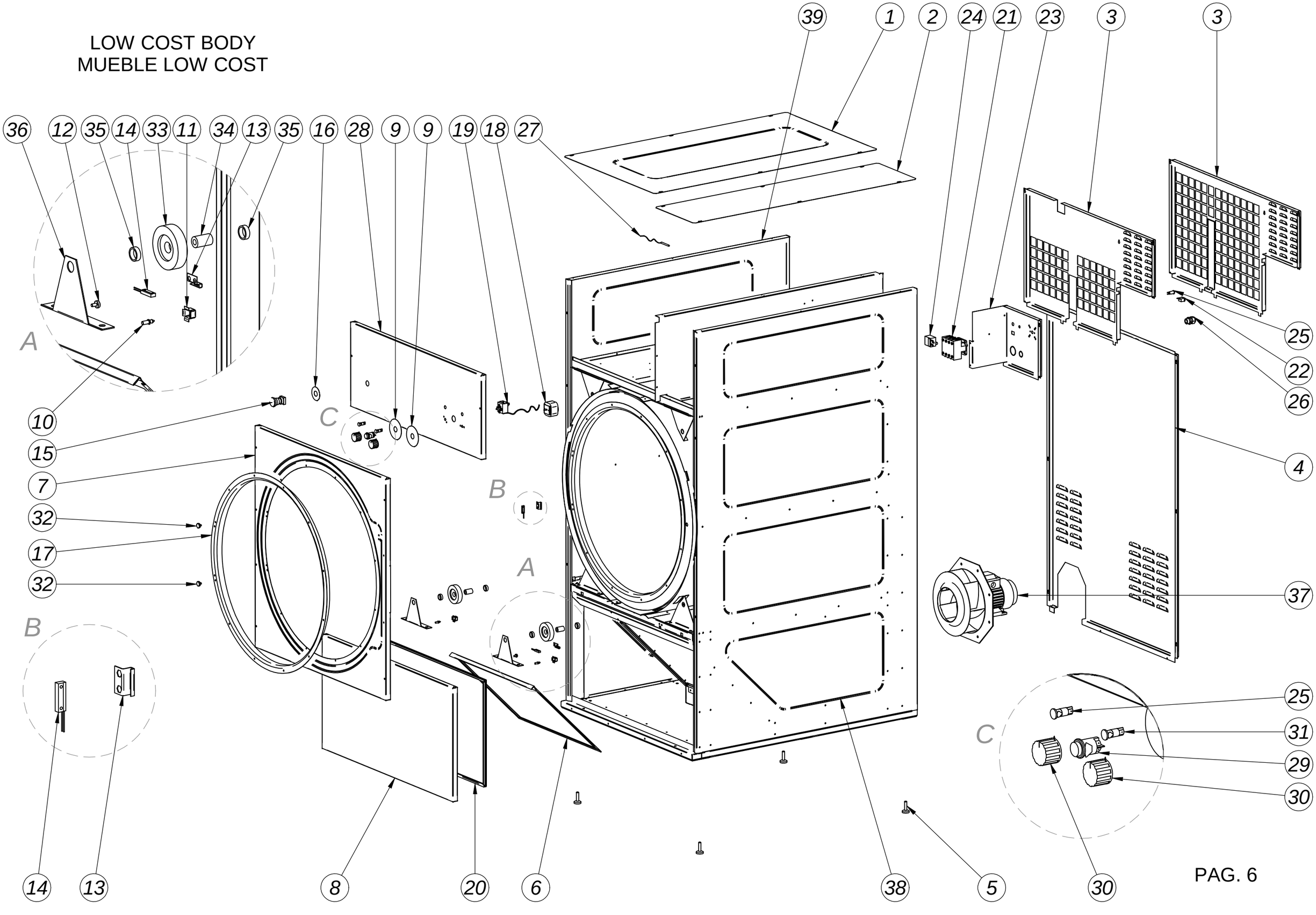

SELF-SERVICE BODY / MUEBLE AUTOSERVICIO

Pos.	Código	Cant.	Description	Descripción
1	DO07D30182	1	Fluff filter lid	Tapa filtro borra
2	DO07D30942	1	Digital front panel	Tapa portamandos digital
3	DO1DH12359	1	PSM microprocessor	Microprocesador PSM
4	DO00D30223	1	Microprocessor support	Soporte microprocesador PSM
5	DO1DL14167	4	Microprocessor anchoring support	Soporte anclaje microprocesador
6	DO1BH08000	1	Purse cover	Tapa monedero
7	DO1BH07468	1	Payment center sticker	Carátula central de pago
8	DO1BH07458	1	Control plate sticker	Sticker placa mandos
9	DO1FB03037	1	Opening key	Llave apertura
10	DO1FB03035	2	Closing mechanism	Mecanismo cierre
11	DO1FB03036	2	Fluff filter lid handle	Tirador tapa filtro borra

SELF-SERVICE BODY
MUEBLEAUTOSERVICIO

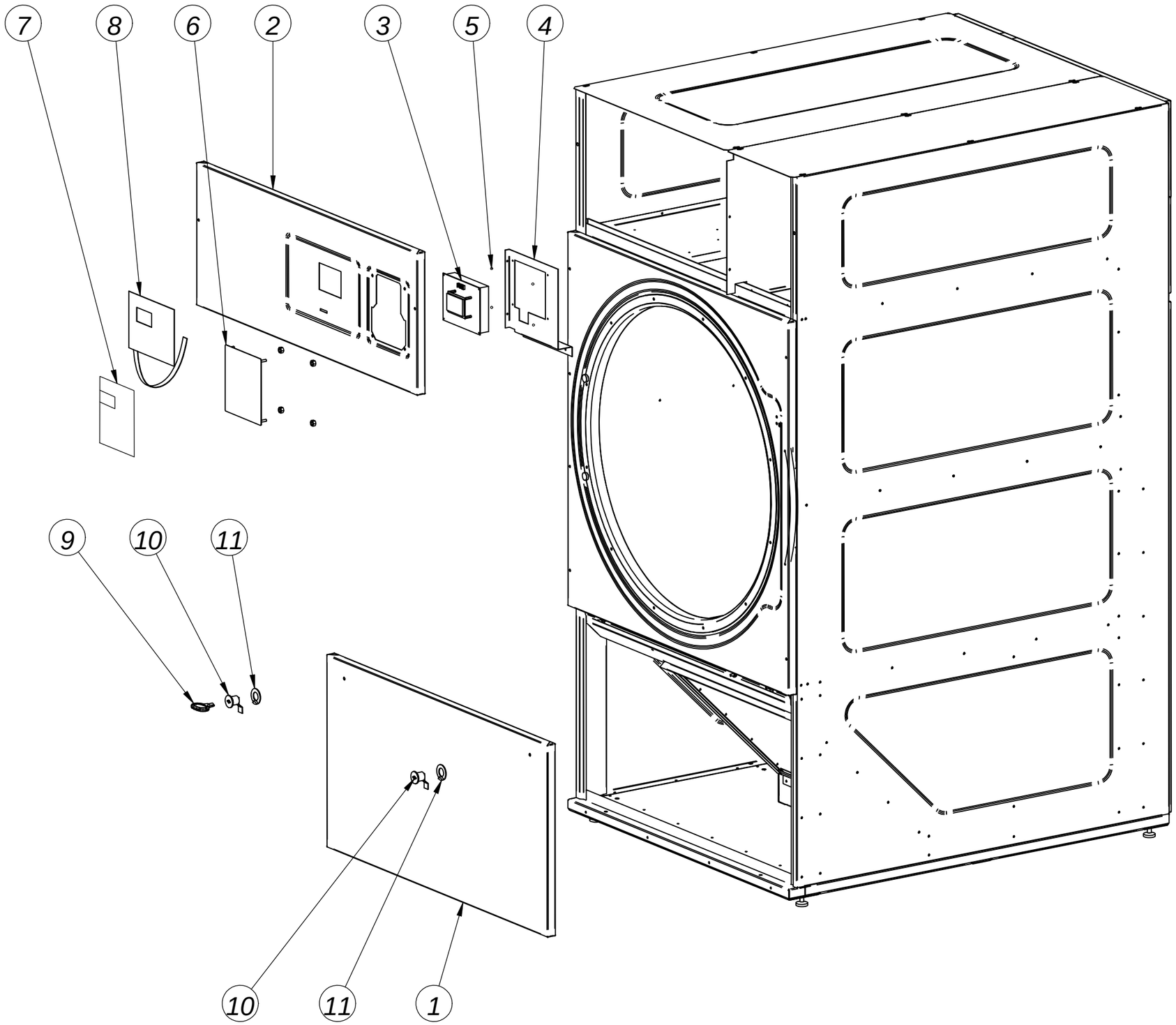

DIGITAL ELECTRIC BOX / CUADRO ELECTRICO DIGITAL

ELECTRICAL HEATING / CALEFACCION ELECTRICA

Pos.	Código	Cant.	Description	Descripción
1	DO00D30118	1	Electric box	Cuadro eléctrico
2	DO000Y0043	1	DIN Rail	Carril DIN
3	DO1DC00009	1	Frequency control 0,75 kW	Variador frecuencia 0,75 kW
4	DO1DC01050	2	Universal RC filter 220V	Filtro RC universal 220V
5	DO1DF10146	1	Fan minicontactor	Minicontactor ventilador
6	DO1DF10136	1	Resistors contactor	Contactor resistencias
7	DO1DL14150	2	Connection boxes 4/6 mm	Regleta conexión 4/6 mm
8	DO1DL14156	1	Boxes lid 4/6 mm	Tapa regleta 4/6 mm
9	DO1DL14204	2	Fuse housing lane 35	Portafusible carril 35
10	DO1DL14256	1	Fuse cartridge 16 A	Cartucho fusible 16 A
11	DO1DL14281	1	Fuse cartridge 2 A	Cartucho fusible 2 A
12	DO1DH12229	1	Power supply	Fuente alimentación
13	DO1DL14162	3	End stop	Tope final

DIGITAL ELECTRIC BOX / CUADRO ELÉCTRICO DIGITAL

ELECTRICAL HEATING / CALEFACCIÓN ELÉCTRICA

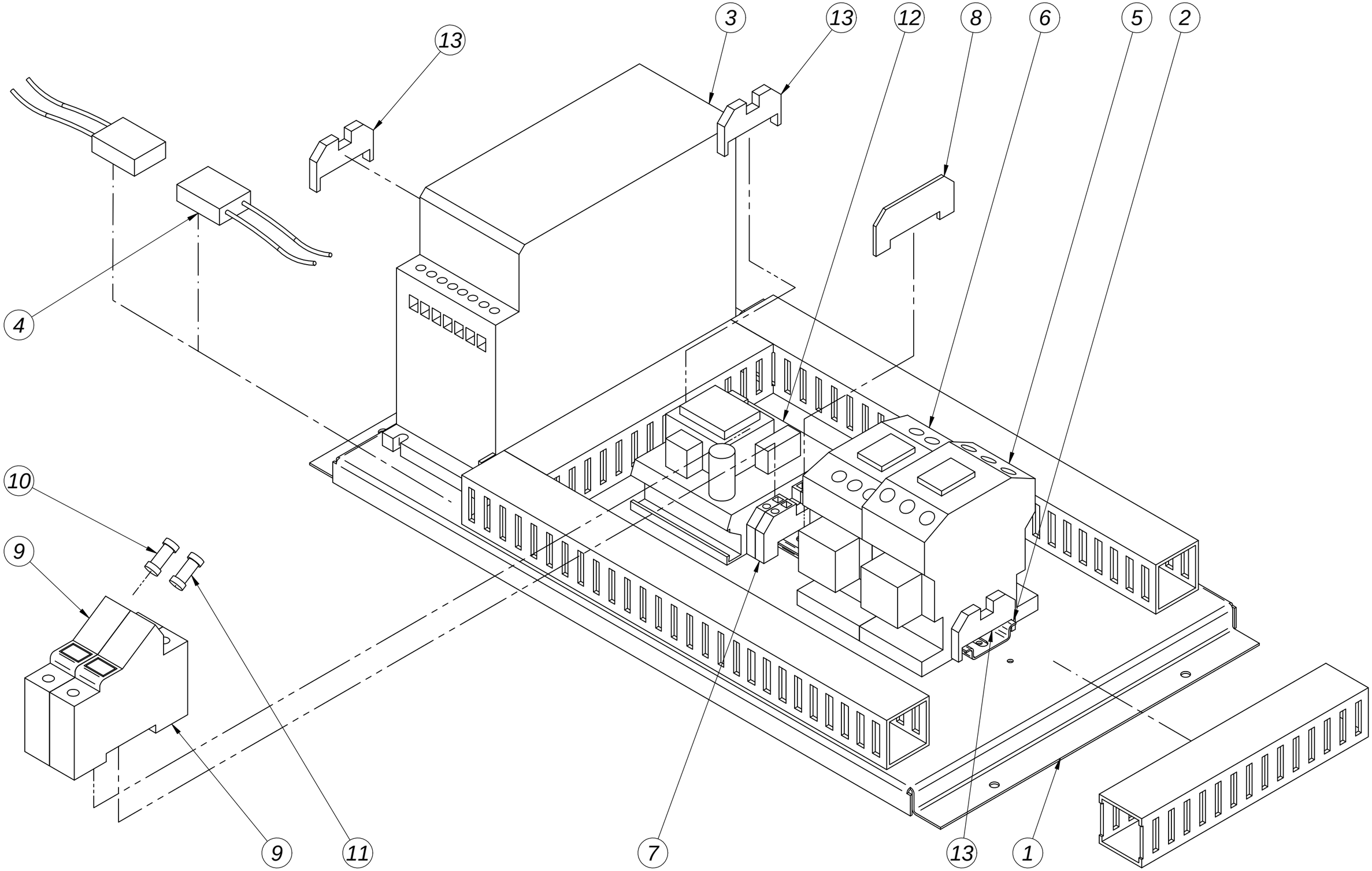

DIGITAL ELECTRIC BOX / CUADRO ELECTRICO DIGITAL

GAS-STEAM HEATING / CALEFACCION GAS-VAPOR

Pos.	Código	Cant.	Description	Descripción
1	DO00D30118	1	Electric box	Cuadro eléctrico
2	DO000Y0043	1	Din Rail	Carril Din
3	DO1DC00009	1	Frequency control 0,75 kW	Variador frecuencia 0,75 kW
4	DO1DF10146	1	Fan minicontactor	Minicontactor ventilador
5	DO1DH12229	1	Power supply	Fuente alimentación
6	DO1DL14156	1	Boxes lid 4/6 mm	Tapa regleta 4/6 mm
7	DO1DL14150	2	Connection boxes 4/6 mm	Regleta conexión 4/6 mm
8	DO1DL14204	2	Fuse housing lane 35	Portafusible carril 35
9	DO1DL14256	1	Fuse cartridge 16 A	Cartucho fusible 16 A
10	DO1DL14281	1	Fuse cartridge 2 A	Cartucho fusible 2 A
11	DO1DC01050	1	Universal RC filter 220V	Filtro RC universal 220V
12	DO1DL14162	3	End stop	Tope final

DIGITAL ELECTRIC BOX / CUADRO ELÉCTRICO DIGITAL

GAS-STEAM HEATING / CALEFACCIÓN GAS-VAPOR

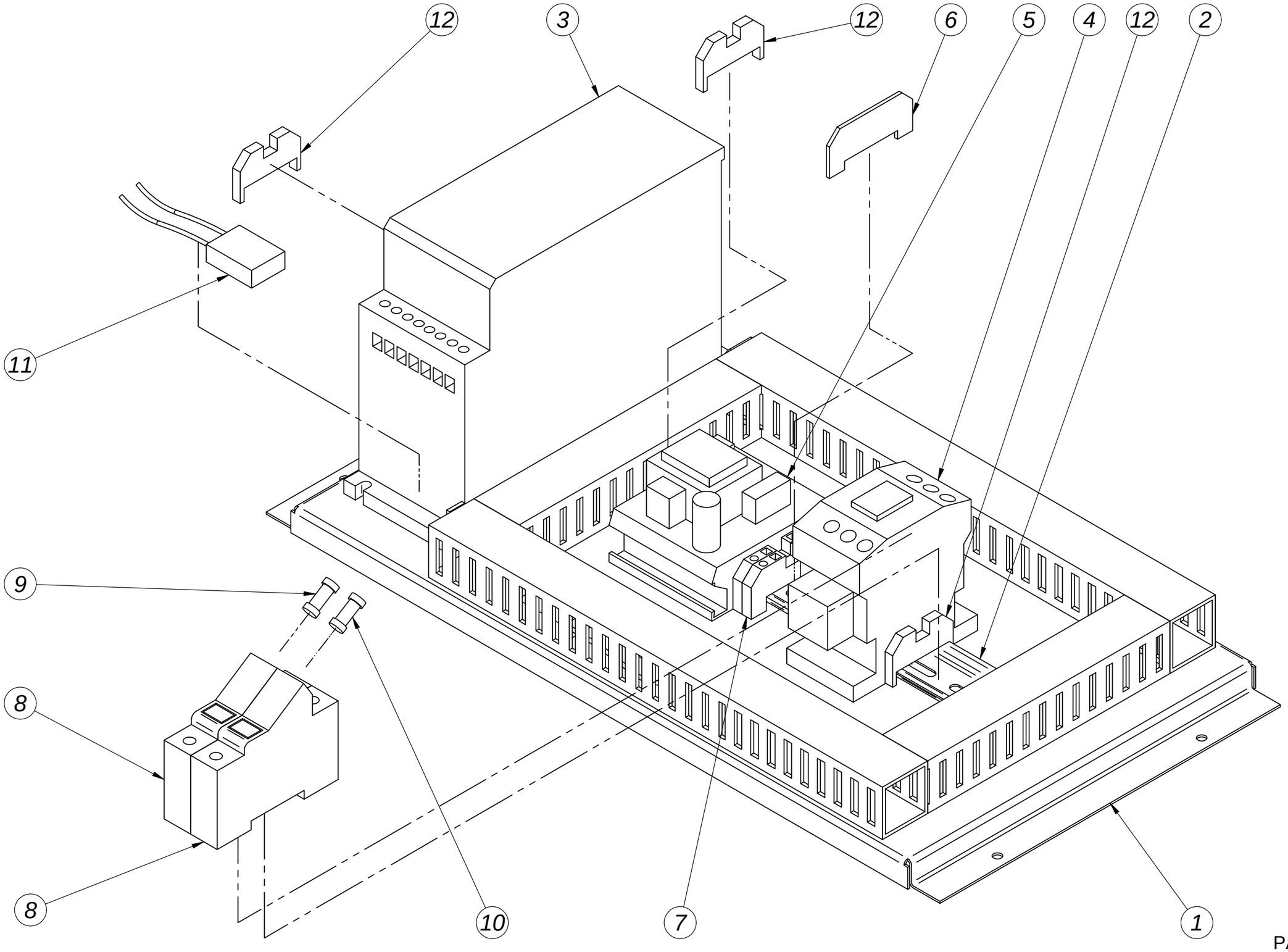

ANALOGIC ELECTRIC BOX / CUADRO ELECTRICO ANALOGICO
ELECTRICAL HEATING / CALEFACCION ELECTRICA

Pos.	Código	Cant.	Description	Descripción
1	DO00D30118	1	Electric box	Cuadro eléctrico
2	DO000Y0043	1	Din Rail	Carril Din
3	DO1DC00009	1	Frequency control 0,75 kW	Variador frecuencia 0,75 kW
4	DO1DF10131	1	Fan contactor	Contactor ventilador
5	DO1DF10136	1	Resistors contactor	Contactor resistencias
6	DO1DI12322	1	Multifunction timer	Temporizador multifuncion
7	DO1DL14150	7	Connection boxes 4/6 mm	Regleta conexión 4/6 mm
8	DO1DL14156	1	Boxes lid 4/6 mm	Tapa regleta 4/6 mm
9	DO1DL14204	2	Fuse housing lane 35	Portafusible carril 35
10	DO1DL14256	1	Fuse cartridge 16 A	Cartucho fusible 16 A
11	DO1DL14281	1	Fuse cartridge 2 A	Cartucho fusible 2 A
12	DO1DC01050	2	Universal RC filter 220V	Filtro RC universal 220V
13	DO1DL14162	3	End stop	Tope final
14	DO1DI12320	1	Timer 4 functions	Temporizador 4 funciones
15	DO1DF10211	1	Auxiliary contactor	Contactor auxiliar

ANALOGIC ELECTRIC BOX / CUADRO ELÉCTRICO ANALÓGICO

ELECTRICAL HEATING / CALEFACCIÓN ELÉCTRICA

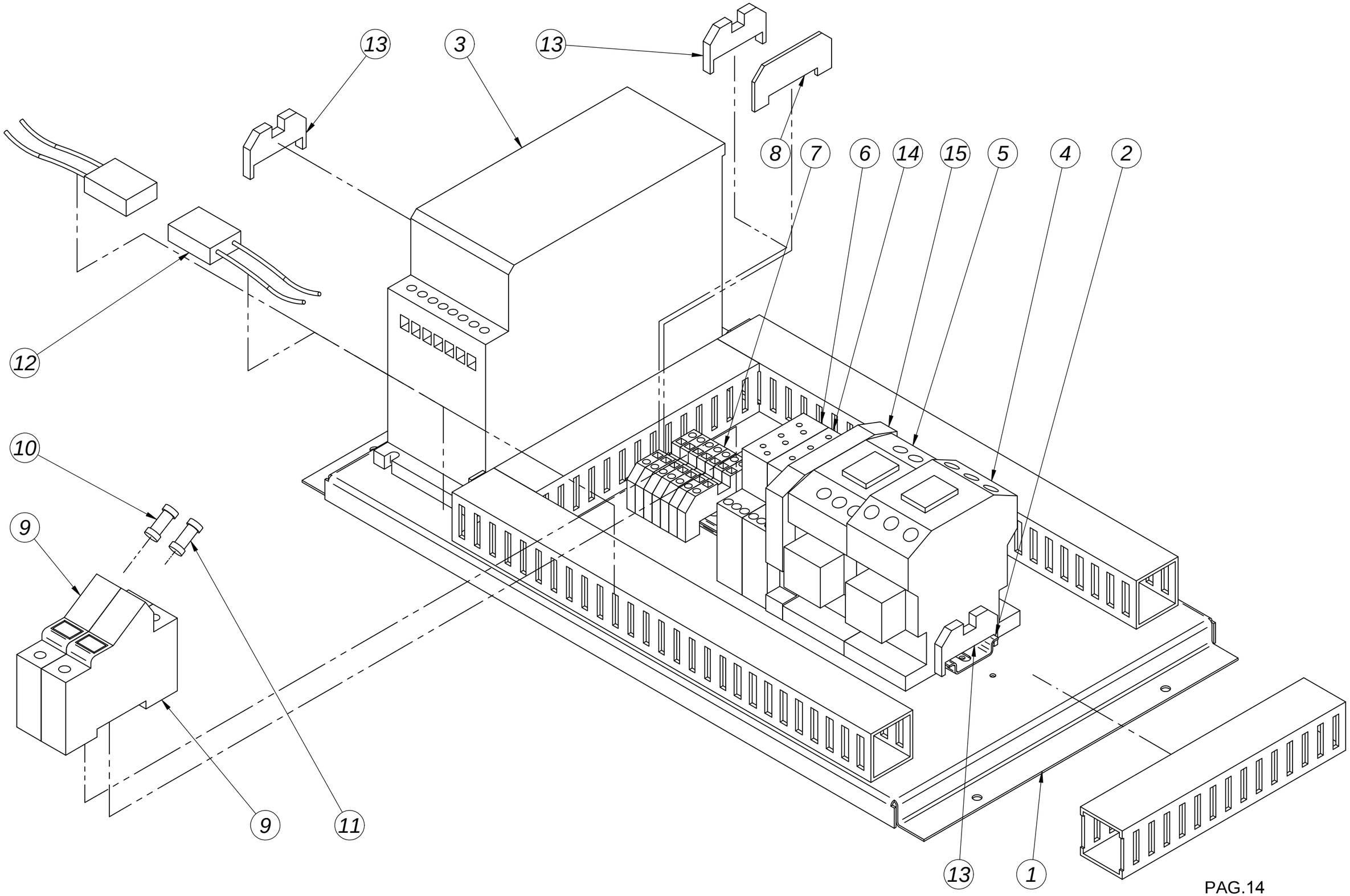

ANALOGIC ELECTRIC BOX / CUADRO ELECTRICO ANALOGICO

GAS-STEAM HEATING / CALEFACCION GAS-VAPOR

Pos.	Código	Cant.	Description	Descripción
1	DO00D30118	1	Electric box	Cuadro eléctrico
2	DO000Y0043	1	Din Rail	Carril Din
3	DO1DC00009	1	Frequency control 0,75 kW	Variador frecuencia 0,75 kW
4	DO1DF10131	1	Fan contactor	Contactor ventilador
5	DO1DI12322	1	Multifunction timer	Temporizador multifuncion
6	DO1DL14204	2	Fuse housing lane 35	Portafusible carril 35
7	DO1DL14150	7	Connection boxes 4/6 mm	Regleta conexión 4/6 mm
8	DO1DL14156	1	Boxes lid 4/6 mm	Tapa regleta 4/6 mm
9	DO1DL14256	1	Fuse cartridge 16 A	Cartucho fusible 16 A
10	DO1DL14281	1	Fuse cartridge 2 A	Cartucho fusible 2 A
11	DO1DC01050	1	Universal RC filter 220V	Filtro RC universal 220V
12	DO1DL14162	3	End stop	Tope final
13	DO1DI12320	1	Timer 4 functions	Temporizador 4 funciones
14	DO1DF10211	1	Auxiliary contactor	Contactor auxiliar

ANALOGIC ELECTRIC BOX / CUADRO ELÉCTRICO ANALÓGICO

GAS-STEAM HEATING / CALEFACCIÓN GAS-VAPOR

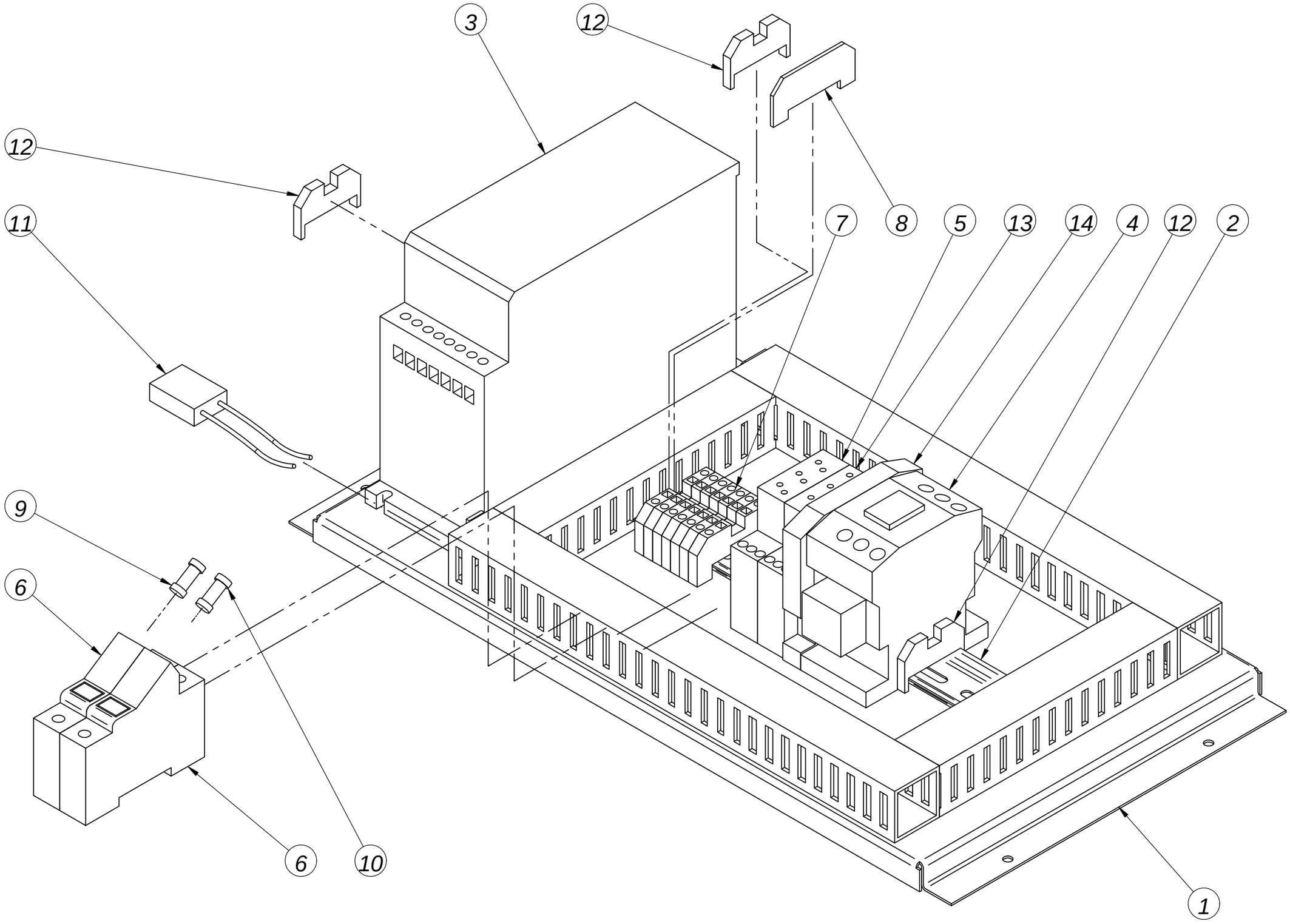

DIGITAL ELECTRIC BOX / CUADRO ELECTRICO DIGITAL

ELECTRICAL HEATING / CALEFACCION ELECTRICA

RECIRCULATING / CON RECIRCULACION

Pos.	Código	Cant.	Description	Descripción
1	DO00D30118	1	Electric box	Cuadro eléctrico
2	DO000Y0043	1	DIN Rail	Carril DIN
3	DO1DC00009	1	Frequency control 0,75 kW	Variador frecuencia 0,75 kW
4	DO1DC01050	2	Universal RC filter 220V	Filtro RC universal 220V
5	DO1DF10146	1	Fan minicontactor	Minicontactor ventilador
6	DO1DF10136	1	Resistors contactor	Contactor resistencias
7	DO1DL14150	2	Connection boxes 4/6 mm	Regleta conexión 4/6 mm
8	DO1DL14156	1	Boxes lid 4/6 mm	Tapa regleta 4/6 mm
9	DO1DL14204	2	Fuse housing lane 35	Portafusible carril 35
10	DO1DL14256	1	Fuse cartridge 16 A	Cartucho fusible 16 A
11	DO1DL14281	1	Fuse cartridge 2 A	Cartucho fusible 2 A
12	DO1DH12229	1	Power supply	Fuente alimentación
13	DO1DL14162	3	End stop	Tope final
14	DO1DH12231	1	Power supply (recirculating)	Fuente alimentación (recirculación)

DIGITAL ELECTRIC BOX / CUADRO ELÉCTRICO DIGITAL

ELECTRICAL HEATING / CALEFACCIÓN ELÉCTRICA

RECIRCULATING / CON RECIRCULACIÓN

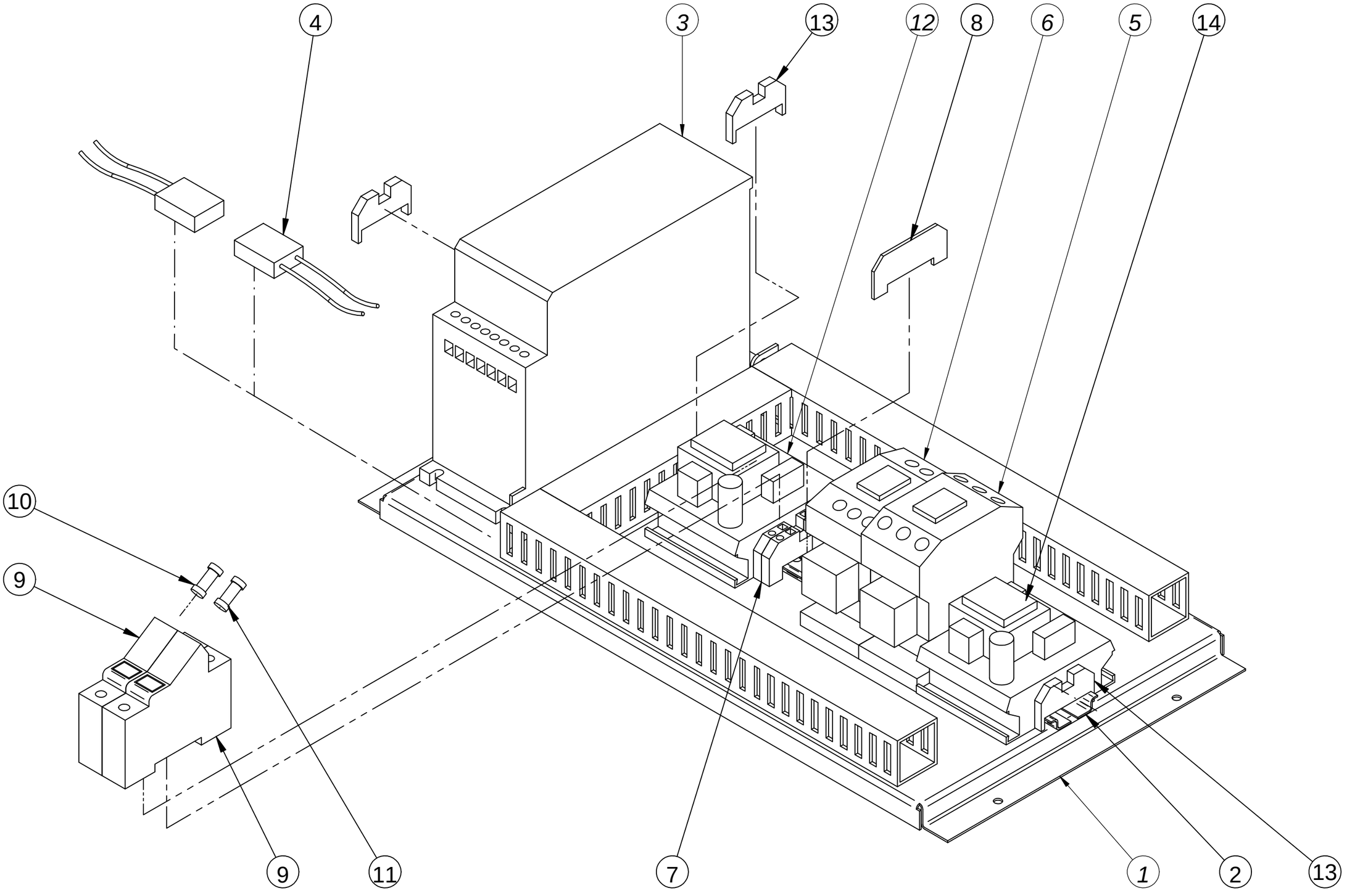

DIGITAL ELECTRIC BOX / CUADRO ELECTRICO DIGITAL

GAS-STEAM HEATING / CALEFACCION GAS-VAPOR

RECIRCULATING / CON RECIRCULACION

Pos.	Código	Cant.	Description	Descripción
1	DO00D30118	1	Electric box	Cuadro eléctrico
2	DO000Y0043	1	Din Rail	Carril Din
3	DO1DC00009	1	Frequency control 0,75 kW	Variador frecuencia 0,75 kW
4	DO1DF10146	1	Fan minicontactor	Minicontactor ventilador
5	DO1DH12229	1	Power supply	Fuente alimentación
6	DO1DL14156	1	Boxes lid 4/6 mm	Tapa regleta 4/6 mm
7	DO1DL14150	2	Connection boxes 4/6 mm	Regleta conexión 4/6 mm
8	DO1DL14204	2	Fuse housing lane 35	Portafusible carril 35
9	DO1DL14256	1	Fuse cartridge 16 A	Cartucho fusible 16 A
10	DO1DL14281	1	Fuse cartridge 2 A	Cartucho fusible 2 A
11	DO1DC01050	1	Universal RC filter 220V	Filtro RC universal 220V
12	DO1DL14162	3	End stop	Tope final
13	DO1DH12231	1	Power supply (recirculating)	Fuente alimentación (recirculación)

DIGITAL ELECTRIC BOX / CUADRO ELÉCTRICO DIGITAL

GAS-STEAM HEATING / CALEFACCIÓN GAS-VAPOR

RECIRCULATING / CON RECIRCULACIÓN

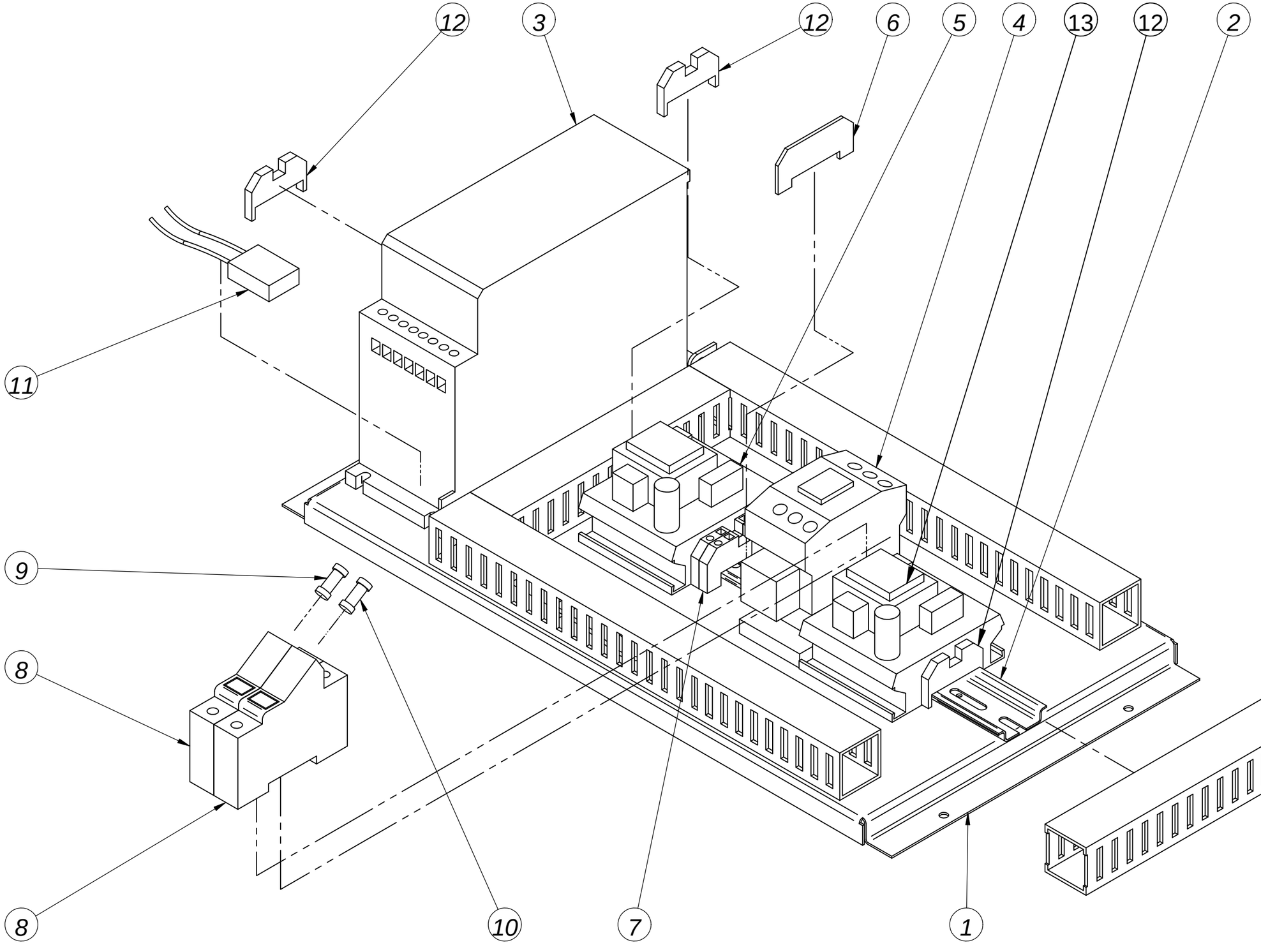

ELECTRICAL HEATING / BATERIA ELECTRICA

Cod. DO80D33000

Pos.	Código	Cant.	Description	Descripción
1	DO00D33010	1	Electric battery front cover	Tapa frontal
2	DO00D33022	3	Resistor front support	Soporte delantero resistencias
3	DO1AC02259	18	Resistor 2000W	Resistencia 2000W
4	DO00D30111	3	Resistor backplate	Soporte trasero resistencias
5	DO00D33011	1	Electric battery back cover	Tapa posterior
6	DO00D33113	2	Electric battery side cover	Tapa lateral

ELECTRICAL HEATING / BATERIA ELÉCTRICA

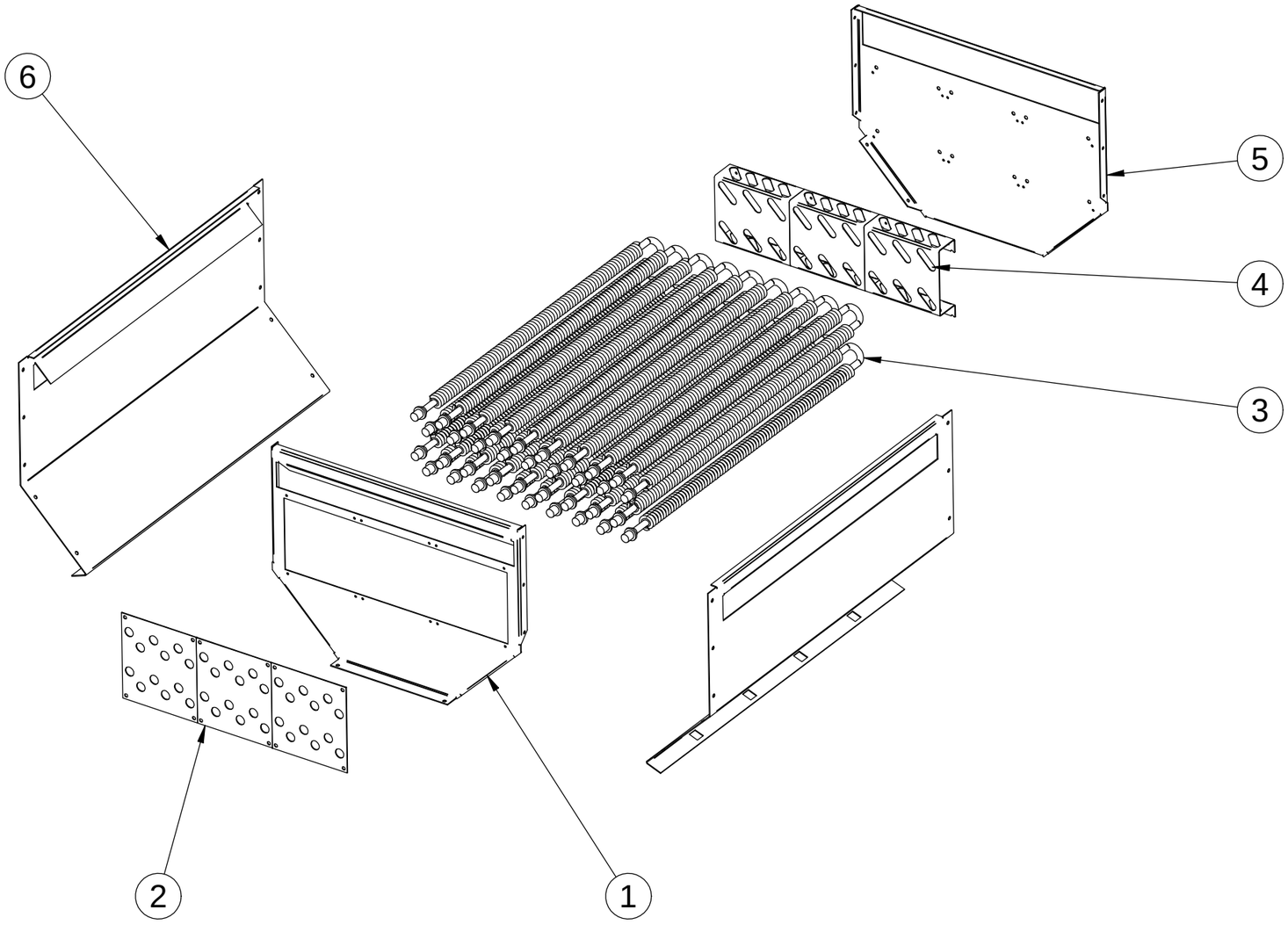

GAS HEATING / BATERIA GAS
Cod. DO800D3401

Pos.	Código	Cant.	Description	Descripción
1	DO00D34054	1	Right panel	Lateral derecho
2	DO00D34055	1	Front panel	Pared anterior
3	DO00D34051	1	Left panel	Lateral izquierdo
4	DO00D34062	1	Back panel	Pared posterior
5	DO00D34053	1	Mid panel	Separador bateria gas
6	DO00D30112	1	Inlet air hatch	Registro entrada aire
7	DO00D34029	1	Gas burner support	Soporte quemador gas
8	DO00D34014	1	Battery window	Ventana bateria
9	DO00D34009	1	Electrode support	Soporte electrodos
10	DO00D34031	1	Electrovalve circuit support	Soporte electroválvula
11	DO80D34035	1	Gas collector	Colector de gas
12	DO1AB01415	1	Gas electrovalve	Electroválvula gas
13	DO1AB01421	1	Ionization circuit	Circuito ionización
14	DO1AB01419	2	Coupling	Racor
15	DO50782802	1	1/2" sleeve	Manguito 1/2"
16	DO1AB01669	2	Injector 4.2 mm (Natural gas)	Inyector 4.2 mm (Gas natural)
16	DO1AB01667	2	Injector 2.3 mm (GLP)	Inyector 2.3 mm (Gas propano)
17	DO1T422171	2	Aluminium washer	Arandela aluminio
18	DO1AB01671	2	Support injector	Porta inyector
19	DO1AB01491	1	Ignition electrode	Electrodo de ignición
20	DO1AB01492	1	Detection electrode	Electrodo de detección
21	DO1DO02030	1	Electrode cable 1.1m	Cable para bujía 1.1m
22	DO1DG11154	1	Safety Thermostat 180º	Termostato seguridad 180º
23	DO1AB01625	2	Gas burner	Quemador gas

GAS HEATING / BATERIA GAS

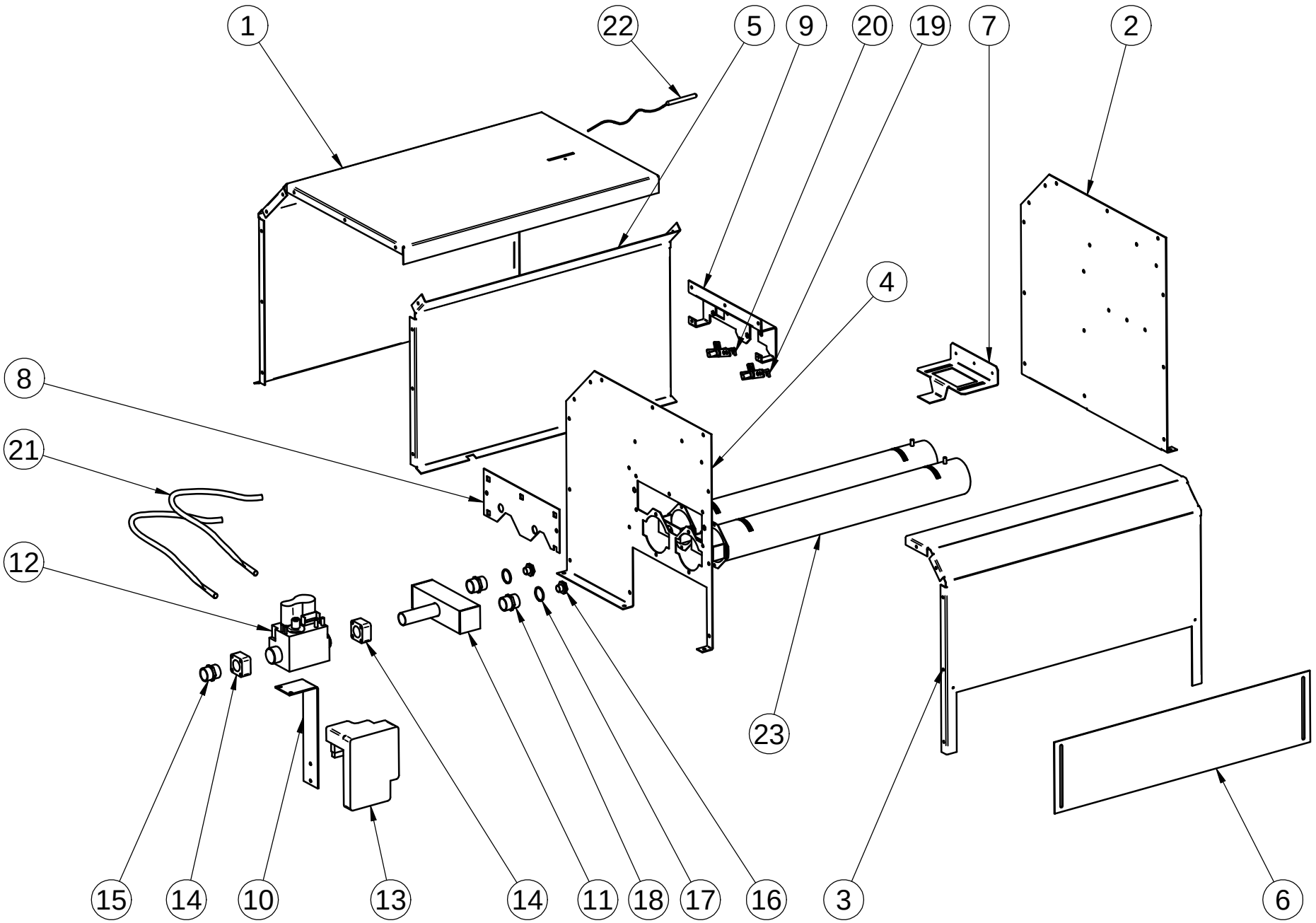

STEAM HEATING / BATERIA VAPOR

Pos	Código	Cant.	Description	Descripción
1	DO80D35011	1	Filter	Filtro
2	DO1JD33500	1	Steam battery set	Conjunto batería vapor
3	DO1DC00070	1	Rotary motor	Actuador rotativo

STEAM HEATING / BATERIA VAPOR

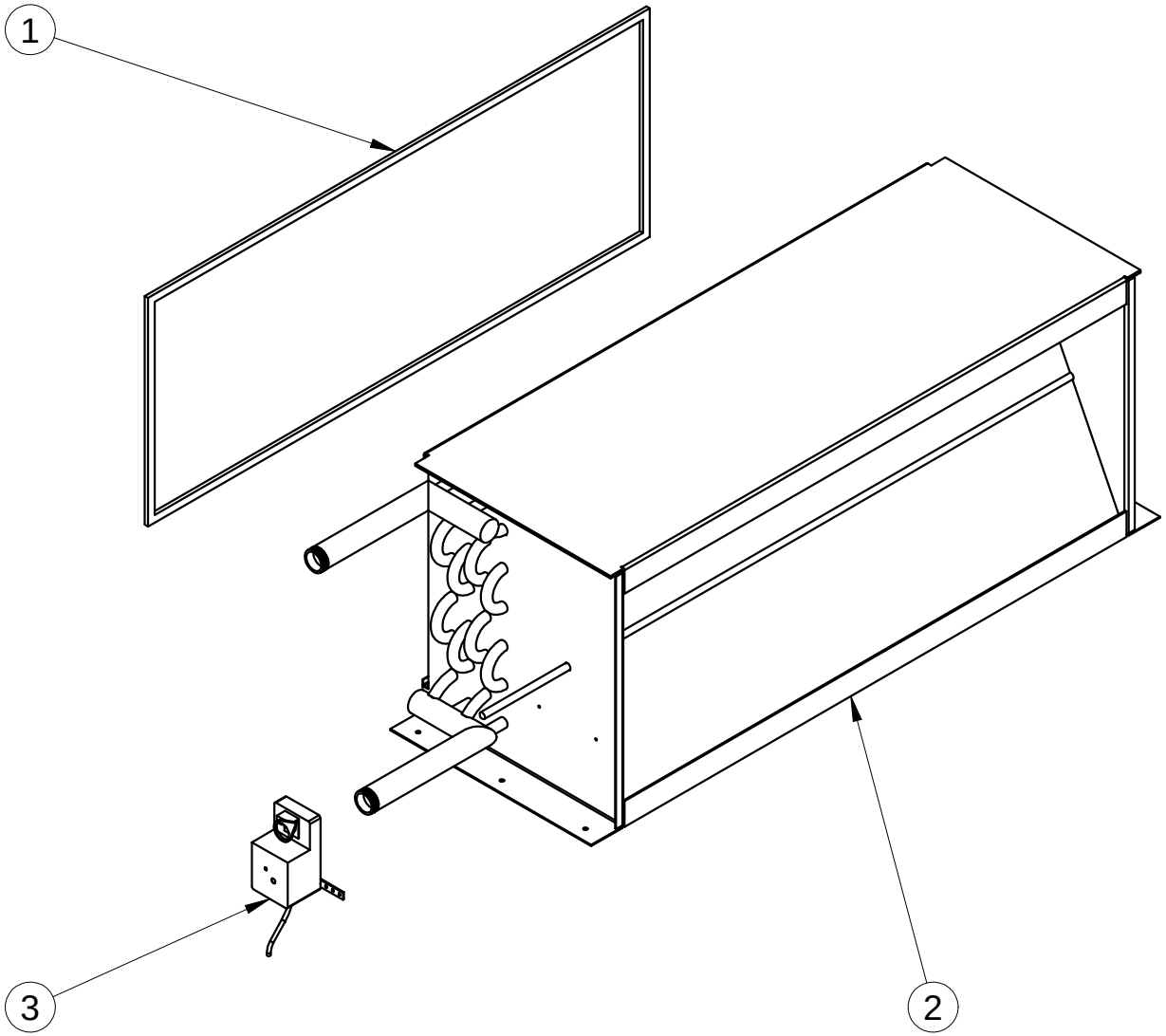

DOOR / PUERTA SR-35 SR-45 SR-60 SR-80

Pos.	Código	Cant.	Description	Descripción
1	DO80D30903	1	Single glass door	Puerta cristal simple
1	DO80D31903	1	Double glass door	Puerta cristal doble
2	DO1FB03044	1	Fixed hinge	Bisagra fija
3	DO1FB03045	2	Mobile hinge	Bisagra móvil
4	DO00V02150	1	Magnet holder angle	Ángulo soporte imán
5	DO1FB02236	1	Magnet Ø13	Imán Ø13
6	DO1BC03227	2	Cap Ø10,8x15	Casquillo Ø10,8x15
7	DO00D32050	2	Hinge pin	Pasador bisagra
8	DO00V00201	2	Top of the magnet	Tope imán
9	DO1BE03603	1	Rubber profile	Perfil de goma

DOOR
PUERTA

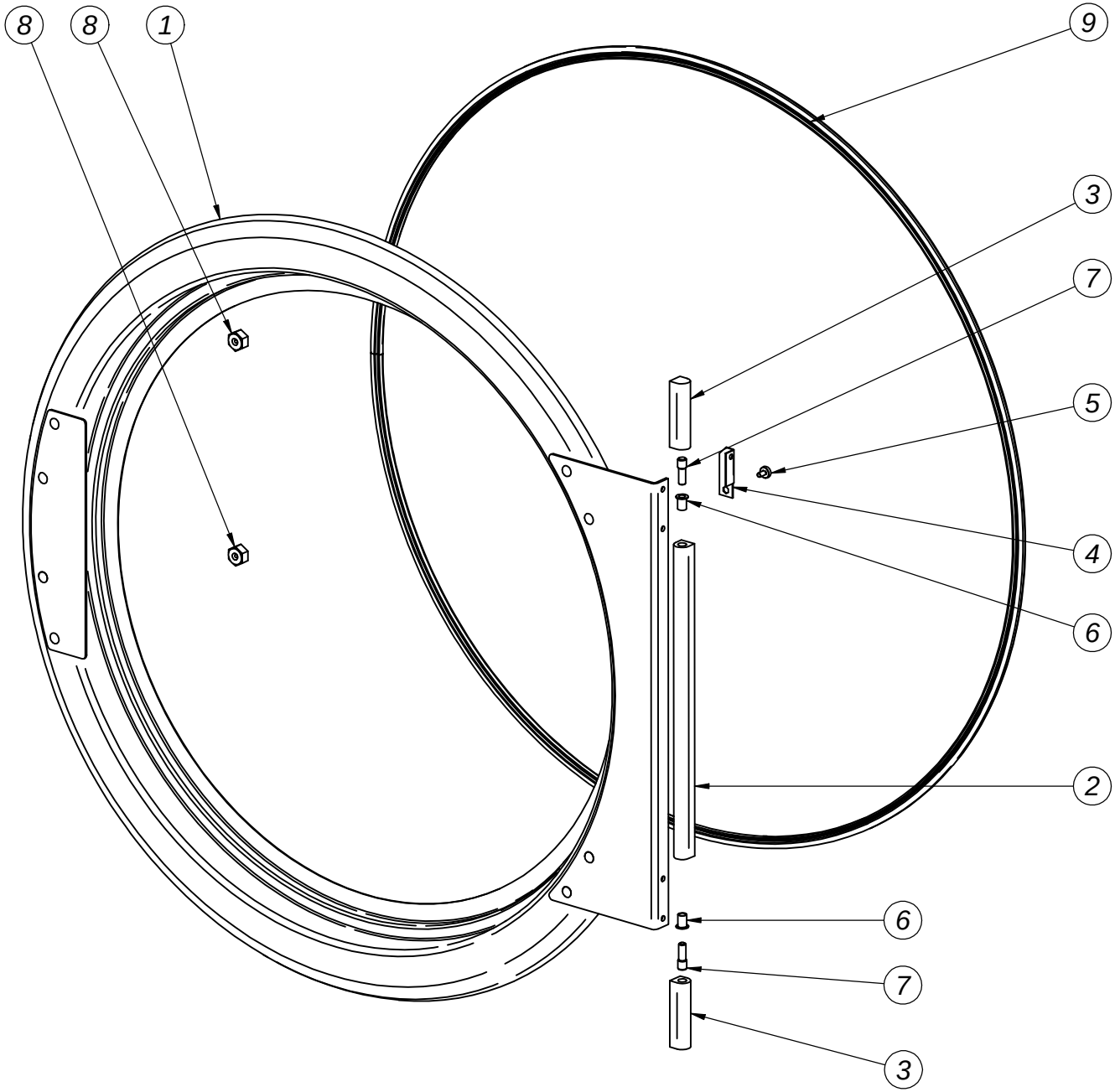

RECIRCULATION / RECIRCULACION

Pos.	Código	Cant.	Description	Descripción
1	DO1DG11732	1	Humidity sensor	Sensor de humedad
2	DO1DC00071	1	Rotary actuator	Actuador rotativo
3	DO1DE08415	1	Centrifugal fan three phase	Ventilador centrífugo trifásico
3	DO1DE08417	1	Centrifugal fan single phase	Ventilador centrífugo monofásico
4	DO80V27054	1	Articulated register	Registro articulado
5	DO1BC03144	4	Cap Ø8xØ10	Casquillo Ø8xØ10

AIR RECIRCULATION
RECIRCULACION DEL AIRE

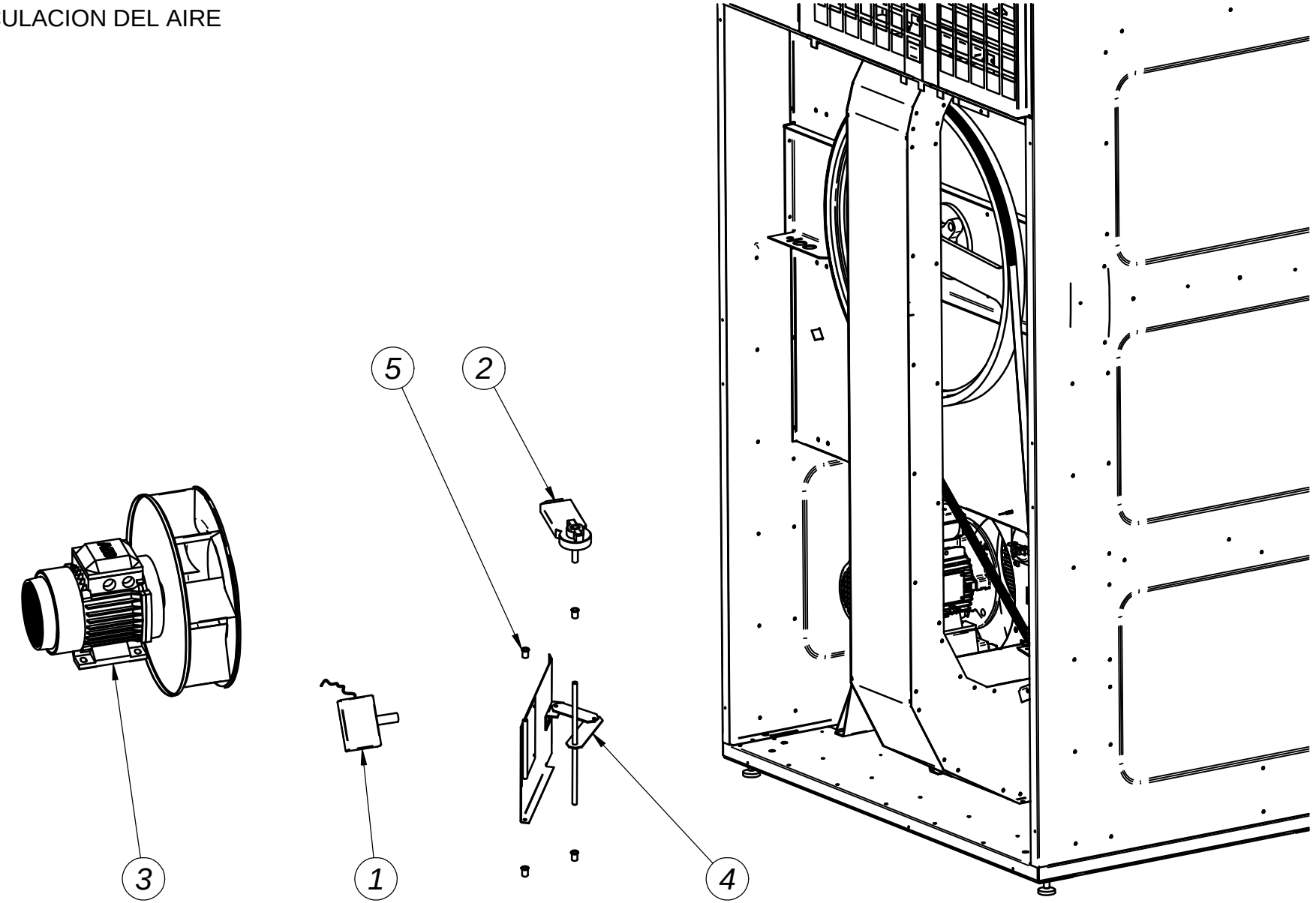

DRUM / TAMBOR

SR-35 Cod. DO01D31010 **SC-35 Cod. DO00D31010**

Pos.	Código	Cant.	Description	Descripción
1	DO1TN00012	6	M-12 Nut	Tuerca M-12
2	DO1TV00012	3	Grower ring M-12	Arandela Grower M-12
3	DO80D31001	1	Axle-radium set	Conjunto eje-radios tambor
4	DO00D31017	3	Drum tightener M12	Tirantes tambor M12
5	DO00D31011	1	Bearing disc	Disco pista rodamiento

DRUM
TAMBOR

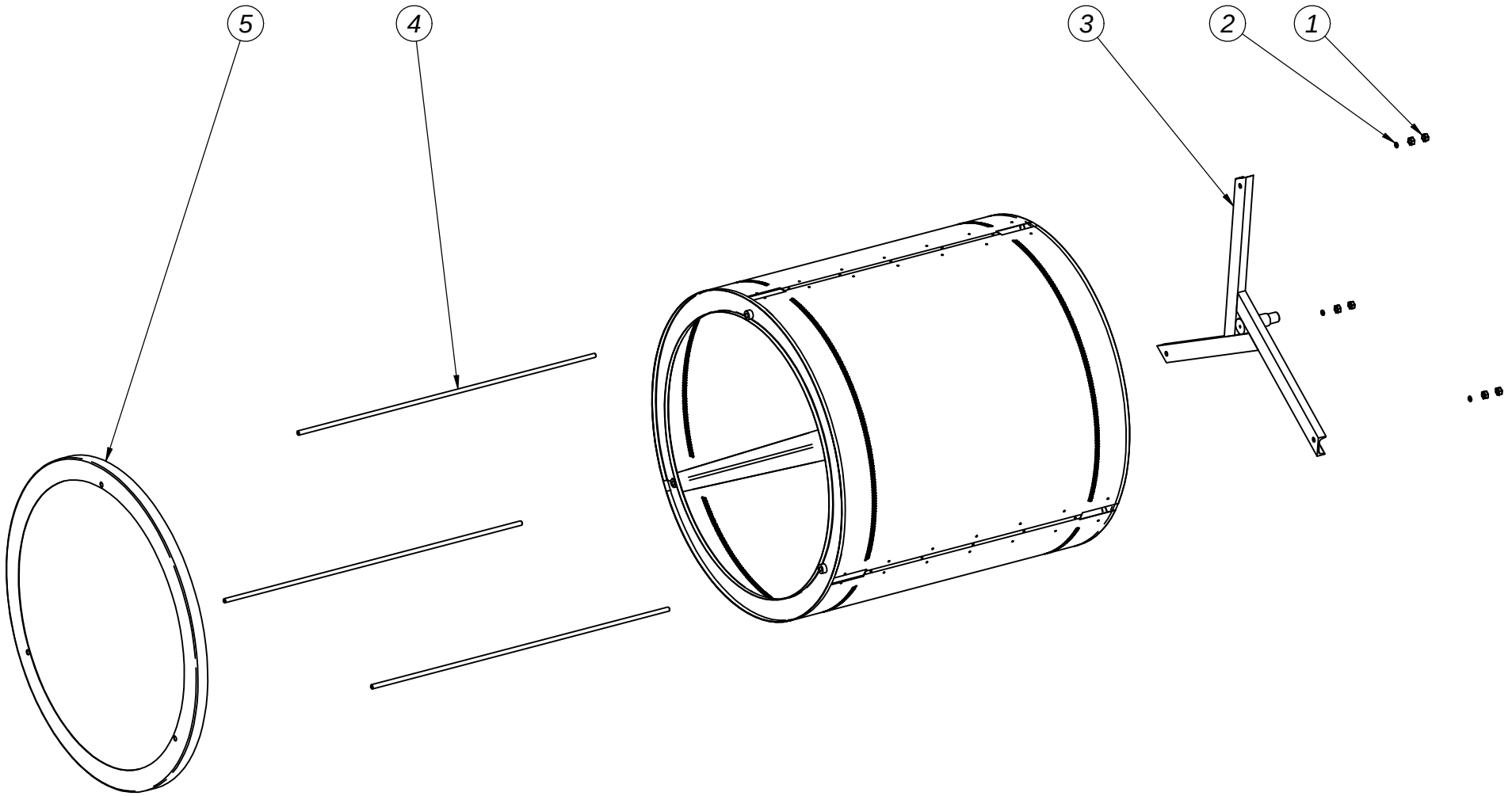

DRIVE / TRANSMISION

Pos.	Código	Cant.	Description	Descripción
1	DO01D31010	1	Drum set	Conjunto tambor
1	DO00D31010	1	Low cost drum set	Conjunto tambor low cost
2	DO1GX08725	1	Key 8x7x25	Chaveta 8x7x25
3	DO1ED40207	1	Bearing UCFC 209	Rodamiento UCFC 209
4	DO1JC70126	1	Flat pulley Ø570	Polea plana Ø570
5	DO1BA02489	1	Belt Poly V 2489J8	Correa Poly V 2489J8
6	DO1JC70224	1	Pulley PK 12 Ø31.5 Ø19	Polea PK 12 Ø31.5 Ø19
7	DO1DC07086	1	Motor 0.55kW 1000rpm	Motor 0.55kW 1000rpm
8	DO1MA10450	2	Tension spring	Muelle tensor
9	DO1FB02230	1	Reed detector M12x1	Detector reed M12x1
10	DO1FB80014	1	Pulley detector support	Soporte detector polea
11	DO1FB02232	1	Magnet 8x3	Imán 8x3

DRIVE
TRANSMISION

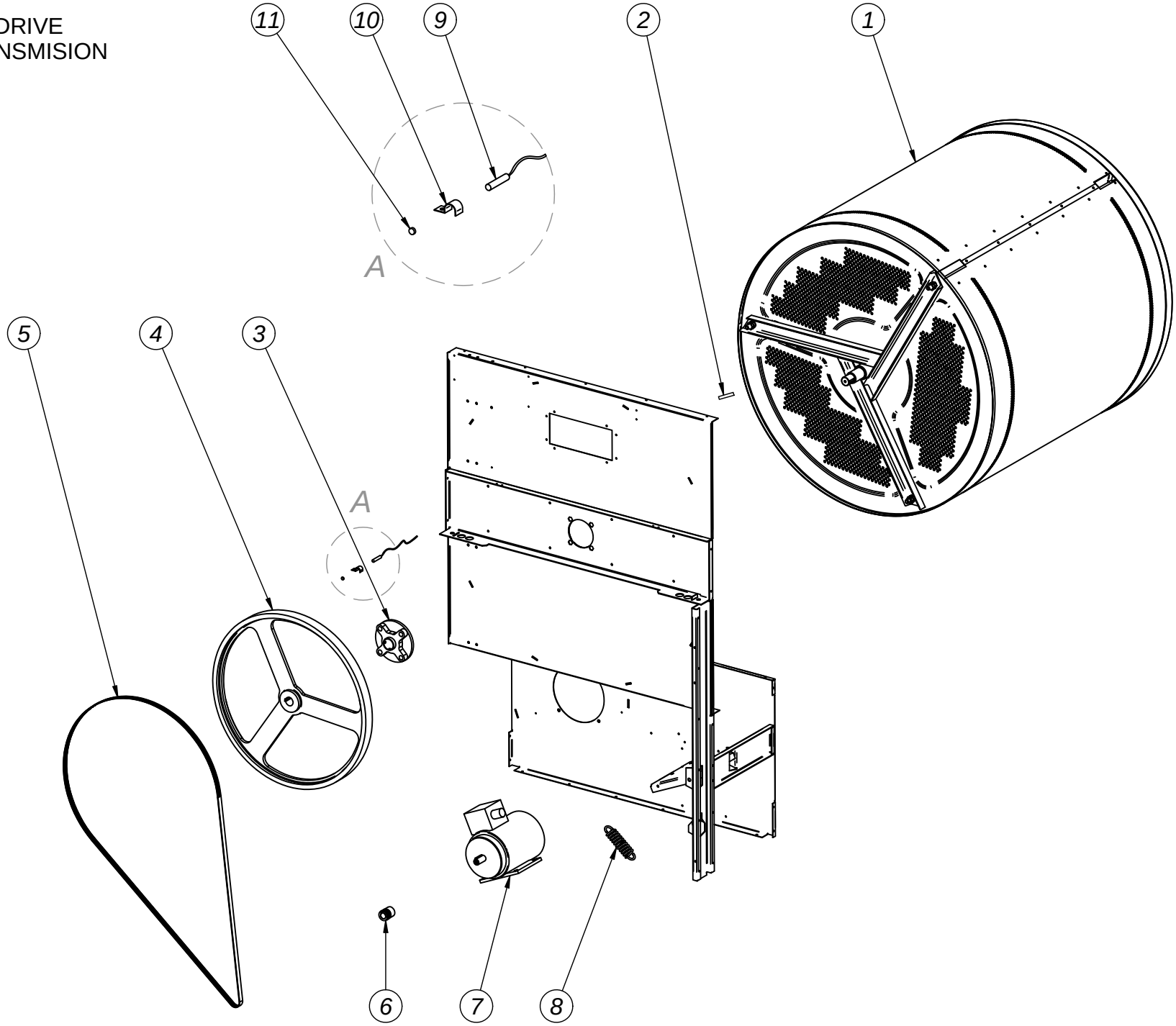

ANALOGIC / ANALOGICO

CI:	Mode: B2
	Esc: 0.1m
	Val: 10

TSR:	Mode: E
	Esc: 1s
	Val: 6

VF2	Frequency inverter M2/Variateur fréquence/Variador freqüencia M2
TS	Safety thermostat/thermostat sécurité/Termostato seguridad
TM1	Thermic M1/Thermique M1r/Termico M1
TEMP	Timer/Temporizateur/Temporizador
RS	Reset/Reset/Reset
PE	Emergency stop/Arrêt d'urgence/Paro emergencia
PC	Heating pilot/Voyant chauttage/Piloto calefacción
TV	Steam damper/trappe vapeur/Trampilla vapor

MT	Filter switch/Contact filtre/Micro tapa filtro
MP	Door switch/Contact porte/Micro puerta
M2	Drumb motor reductor/Moteur reducteur tambour/Motoreductor tambor
M1	Extractor motor/Moteur ventilateur/Motor ventilador
KR1	Resistors contactor/Contacteur résistances/Contactor resistencias
KM1	M1contactor/Contacteur M1/Contactor M1
SR	Rotary sensor/Rotatif sensor/Sensor rotativo
TSR	Timer rot. sensor/ Temp. dét. rot./ Temporizador sensor rot.
F	Fuse/Fusible/Fusible
D	Depressor/Depressostat/Depresor
CT	Thermostat contactor/Contact inversion/Contacto termostato
CIO	Ionization circuit/Circuit ionisation/Circuito ionización
CI	Inversor contact/Contact inversion/Contacto inversor
PS	Start push-button/Bouton start/Pulsador start
PR	Reset pilot/Voyant reset/Piloto reset
PM	Start up pilot/Voyant start/Piloto marcha

② Sólo con calefacción eléctrica. // Only with electric heating.

① Sólo con calefacción a gas / vapor / aceite térmico. // Only with gas / steam / thermic oil heating.

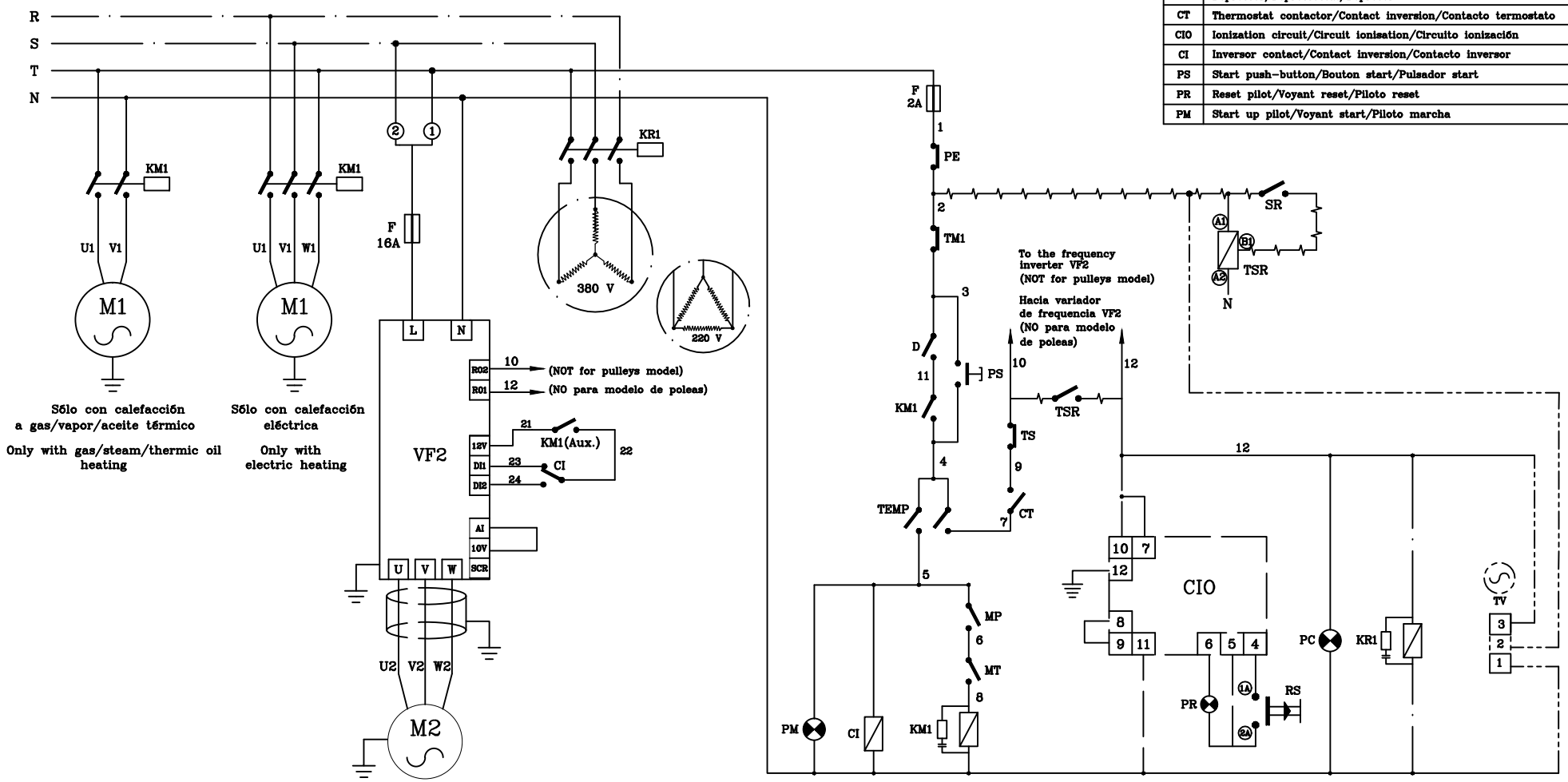

All the version/Toutes les versions/Todos los modelos

Only gas heating/Uniquement chauffage gaz/Sólo modelos calefacción a gas

Only electric heating/Uniquement chauffage électrique/Sólo modelos calefacción eléctrica

Only steam heating/Uniquemente chauffage vapeur/Sólo modelos calefacción a vapor

Only for transmision pulleys model/Solo para modelo con transmisión por poleas

Date/Date/Fecha	Version/Version/ Versión	Code/Code/Código
12-12-13	1	S-274

DIGITAL

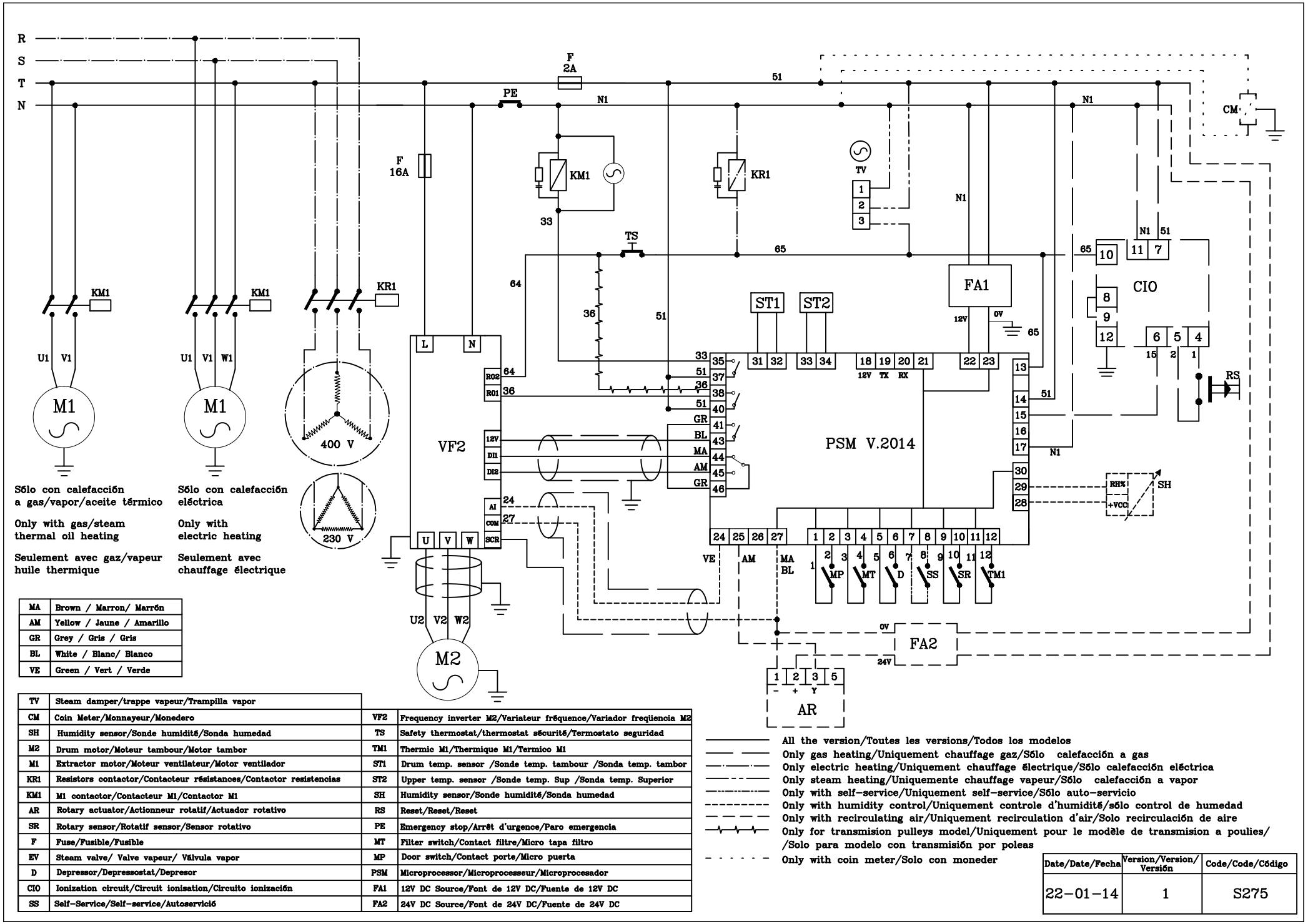

MA	Brown / Marron/ Marrón
AM	Yellow / Jaune / Amarillo
GR	Grey / Gris / Gris
BL	White / Blanc/ Blanco
VE	Green / Vert / Verde

TV	Steam damper/trappe vapeur/Trampilla vapor
CM	Coin Meter/Monnayeur/Monedero
SH	Humidity sensor/Sonde humidité/Sonda humedad
M2	Drum motor/Moteur tambour/Motor tambor
M1	Extractor motor/Moteur ventilateur/Motor ventilador
KR1	Resistors contactor/Contacteur résistances/Contactor resistencias
KM1	M1 contactor/Contacteur M1/Contactor M1
AR	Rotary actuator/Actionneur rotatif/Actuador rotativo
SR	Rotary sensor/Rotatif sensor/Sensor rotativo
F	Fuse/Fusible/Fusible
EV	Steam valve/ Valve vapeur/ Válvula vapor
D	Depressor/Depressostat/Depresor
CIO	Ionization circuit/Circuit ionisation/Circuito ionización
SS	Self-Service/Self-service/Autoservició

VF2	Frequency inverter M2/Variateur fréquence/Variador freqüencia M2
TS	Safety thermostat/thermostat sécurité/Termostato seguridad
TM1	Thermic M1/Thermique M1/Termico M1
ST1	Drum temp. sensor /Sonde temp. tambour /Sonda temp. tambor
ST2	Upper temp. sensor /Sonde temp. Sup /Sonda temp. Superior
SH	Humidity sensor/Sonde humidité/Sonda humedad
RS	Reset/Reset/Reset
PE	Emergency stop/Arrêt d'urgence/Paro emergencia
MT	Filter switch/Contact filtre/Micro tapa filtro
MP	Door switch/Contact porte/Micro puerta
PSM	Microprocessor/Microprocesseur/Microprocesador
FA1	12V DC Source/Font de 12V DC/Fuente de 12V DC
FA2	24V DC Source/Font de 24V DC/Fuente de 24V DC

All the version/Toutes les versions/Todos los modelos
Only gas heating/Uniquement chauffage gaz/Sólo calefacción a gas
Only electric heating/Uniquement chauffage électrique/Sólo calefacción eléctrica
Only steam heating/Uniquemente chauffage vapeur/Sólo calefacción a vapor
Only with self-service/Uniquement self-service/Sólo auto-servicio
Only with humidity control/Uniquement controle d'humidité/sólo control de humedad
Only with recirculating air/Uniquement recirculation d'air/Solo recirculación de aire
Only for transmision pulleys model/Uniquement pour le modèle de transmision a poulies/ /Solo para modelo con transmisión por poleas
Only with coin meter/Solo con moneder

Date/Date/Fecha	Version/Version/ Versión	Code/Code/Código
22-01-14	1	S275