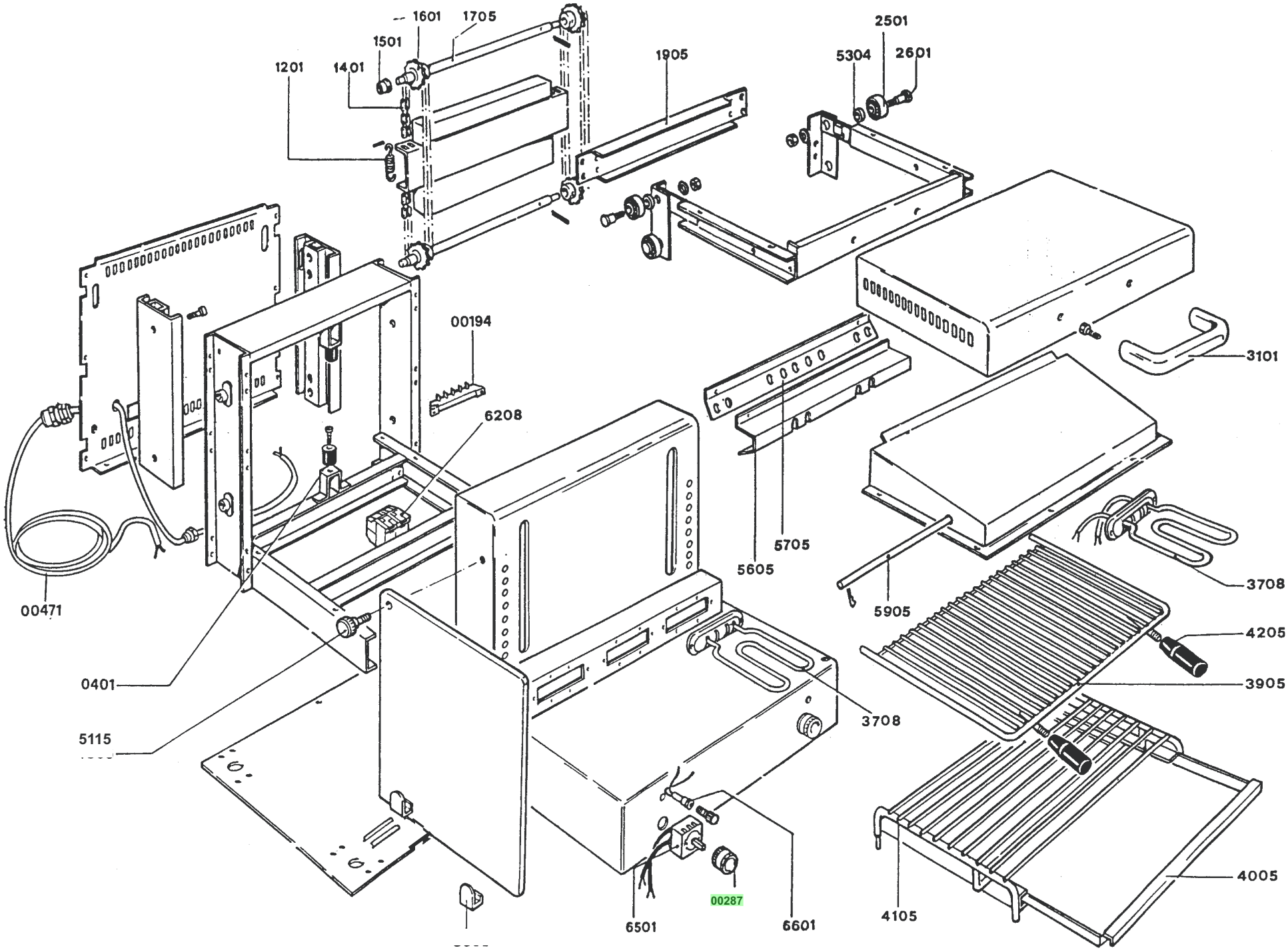
1601
1705
1501
1201
1401
1905
2501
5304
2601
00194
6208
3101
5705
5605
3708
5905
4205
3905
00471
0401
5115
3708
4005
4105
6501
00287
6601

Artic./Item	Descrizione/Description	Modello/Model
216018	**SALAMANDRA CON PIANO MOBILE CON RESISTENZE SUPERIORI ED INFERIORI** **SALAMANDER WITH MOVABLE RADIANT PLATE - UPPER AND LOWER HEATING ELEMENTS**	**SCP/0**

Cons./Recom.	Pos./Posit.	Ricambio/Replacement			Prezzo/Price List
	00000401	RC00000401	PIEDINO IN GOMMA SEF-TS-IR	RUBBER FOOT	4,08
	00001201	RC00001201	MOLLA PER SE-SEL-SG	SPRING	4,74
	00001401	RC00001401	CATENA IN ACCIAIO SE	STEEL CHAIN	14,78
	00001501	RC00001501	BOCCOLA IN BRONZO SE	BRONZE BUSHING SE	4,97
	00001601	RC00001601	PIGNONE PER CATENA SE	STEEL PINION	12,03
	00002501	RC00002501	CUSCINETTO RADIALE A SFERE	BEARING	5,96
	00002601	RC00002601	PERNO PER CUSCINETTO	BEARING PIN	4,52
	00003101	RC00003101	MANIGLIA BAKELITE SE	HANDLE	26,71
*	00003708	RC00003708	RESISTENZA ELETTRICA	HEATING ELEMENT	61,02
	00004205	RC00004205	IMPUGNATURA IN BAKELITE	HANDLE	8,38
	00005304	RC00005304	DISTANZIALE CUSCINETTO	BEARING SPACER	3,87
*	00006208	RC00006208	TELERUTTORE 25A	REMOTE CONTROL SWITCH	85,29
*	00006501	RC00006501	SIMMOSTATO	ENERGY REGULATOR	23,94
	00194000	RC00194000	MORSETTIERA FV 122 B	CONNECTING BLOCK	9,16
*	01782000	RC01782000	LAMPADA SEGN.NEON FASTON VERDE 230V	GREEN NEON LAMP 230V	6,09
*	01783000	RC01783000	PORTALAMPADA TRASPARENTE D10	TRANSPARENT LAMP HOLDER D10	5,30
	01820000	RC01820000	ASSIEME BRACCIO MENSOLA DX SE	RIGHT AND LEFT SHELF ARM ASSEMBLY	42,53
	01821000	RC01821000	ASSIEME BRACCIO MENSOLA SX SE	LEFT BRACKET ARM ASEEMBLY SE	42,53
	01877000	RC01877000	MANOPOLA ELETTRICA 0-6+INF NERA	BLACK KNOB	8,44

L'azienda si riserva il diritto di apportare ulteriori aggiornamenti senza preavviso. / The data may be updated without prior warning