SAGI - ELEMENTI SELF-SERVICE
EKVV - 15-01-1999 » 15-12-1999

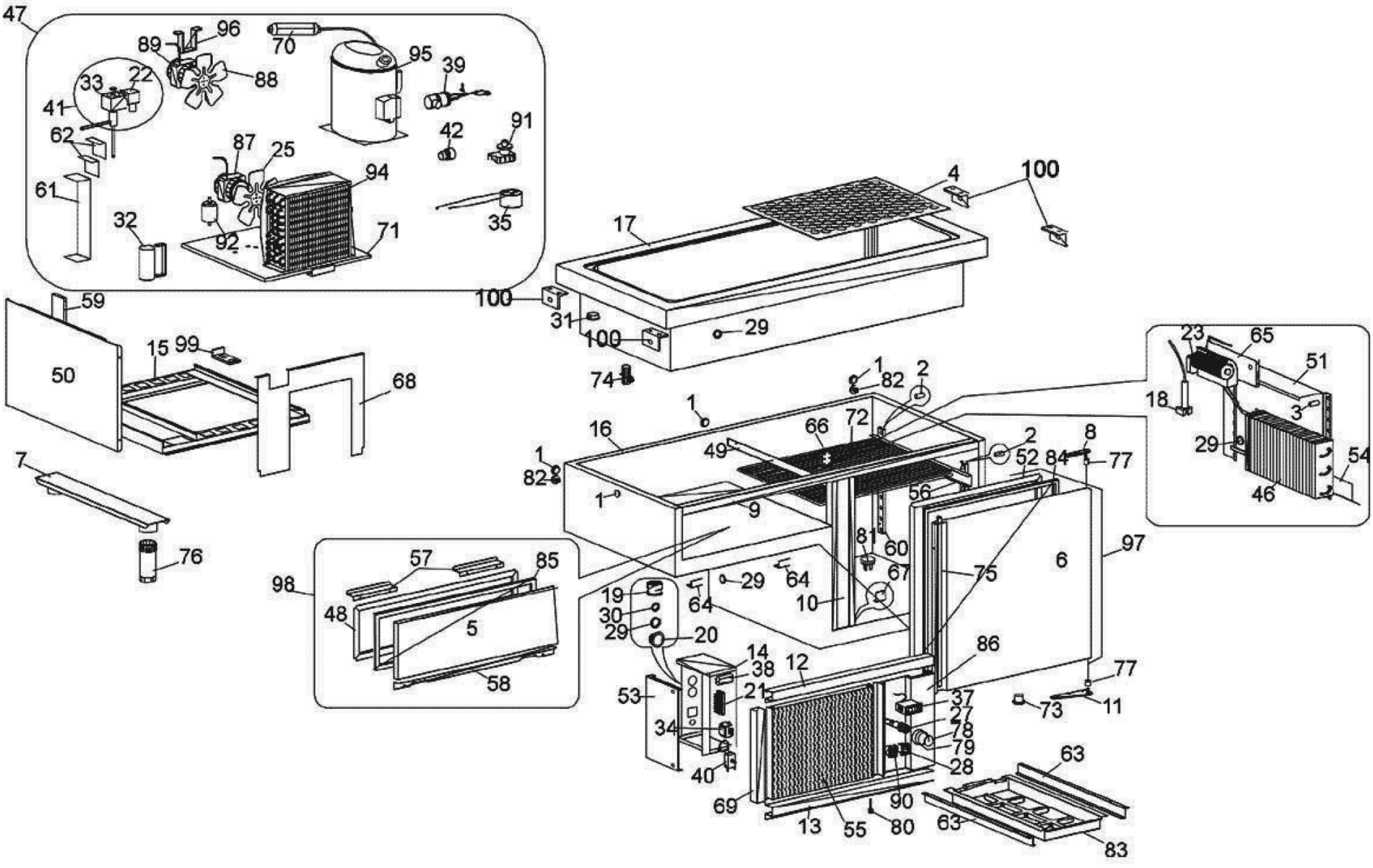

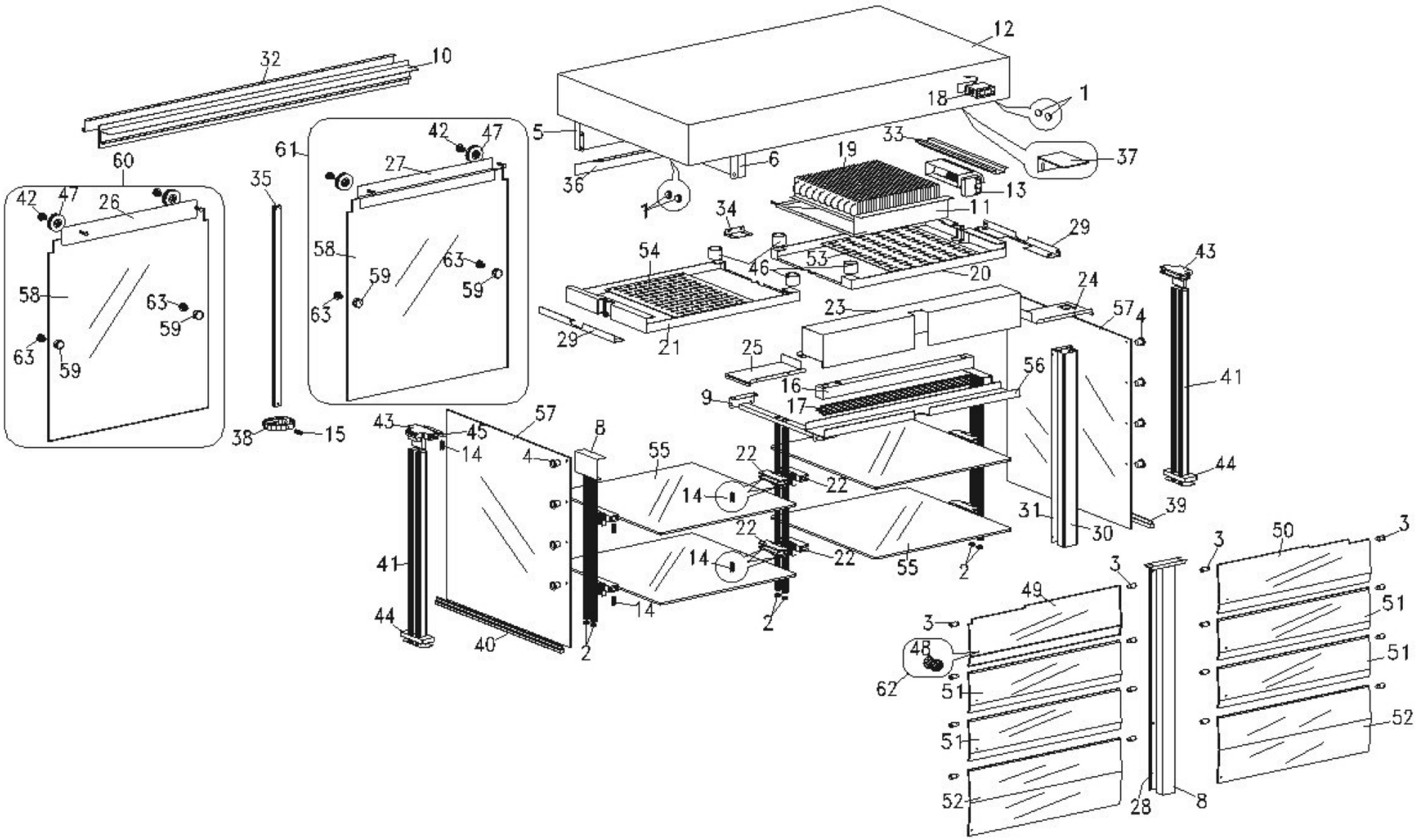
12
32
10
18
1
5
33
37
61
42
47
27
6
19
60
35
36
13
42
47
26
1
34
11
29
58
63
59
54
53
46
20
43
58
63
59
63
59
63
59
24
23
57
4
29
21
25
56
41
16
9
17
57
43
45
8
38
15
14
4
55
22
22
44
14
31
39
30
22
3
50
3
41
14
22
55
2
3
49
51
44
14
3
40
2
2
48
51
62
51
52
51
52
28
8