SAGI - ARMADIO NEUTRO 145 CM CON PIANO CALDO 4 x 1/1 GN
QL14NPC - 15-12-2004 » 08-04-2005

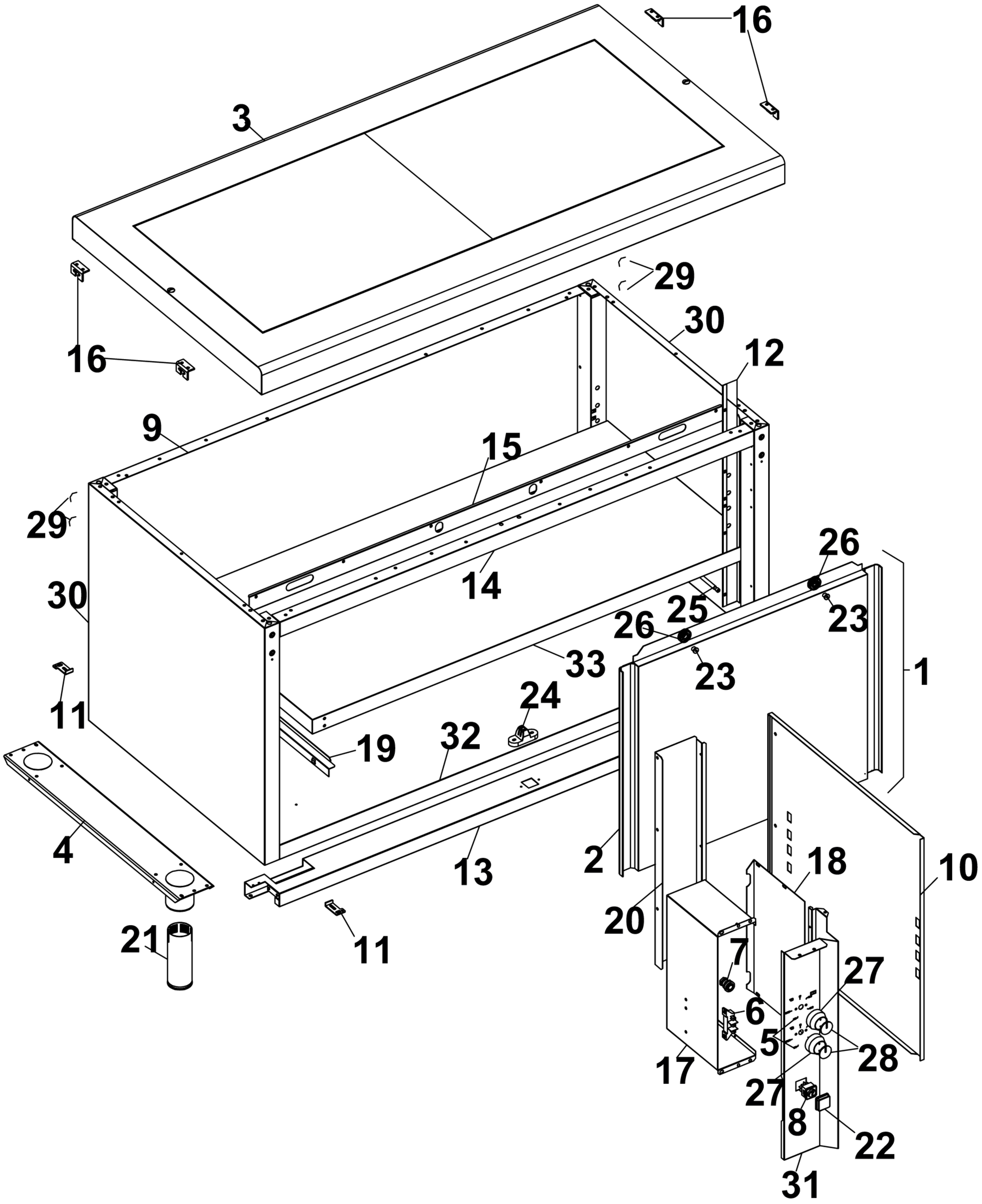

SAGI - ARMADIO NEUTRO 145 CM CON PIANO CALDO 4 x 1/1 GN
QL14NPC - A000520-GRUPPO ALZATE DI DISTRIBUZIONE - 15-12-2004 » 08-04-2005

