DESPIECES DEL SERVICIO TECNICO

SERIE 900

Cocinas a Gas

CG9-10 CG9-11

ENERO, 1999

FAGOR

Fagor Industrial, S. Coop.

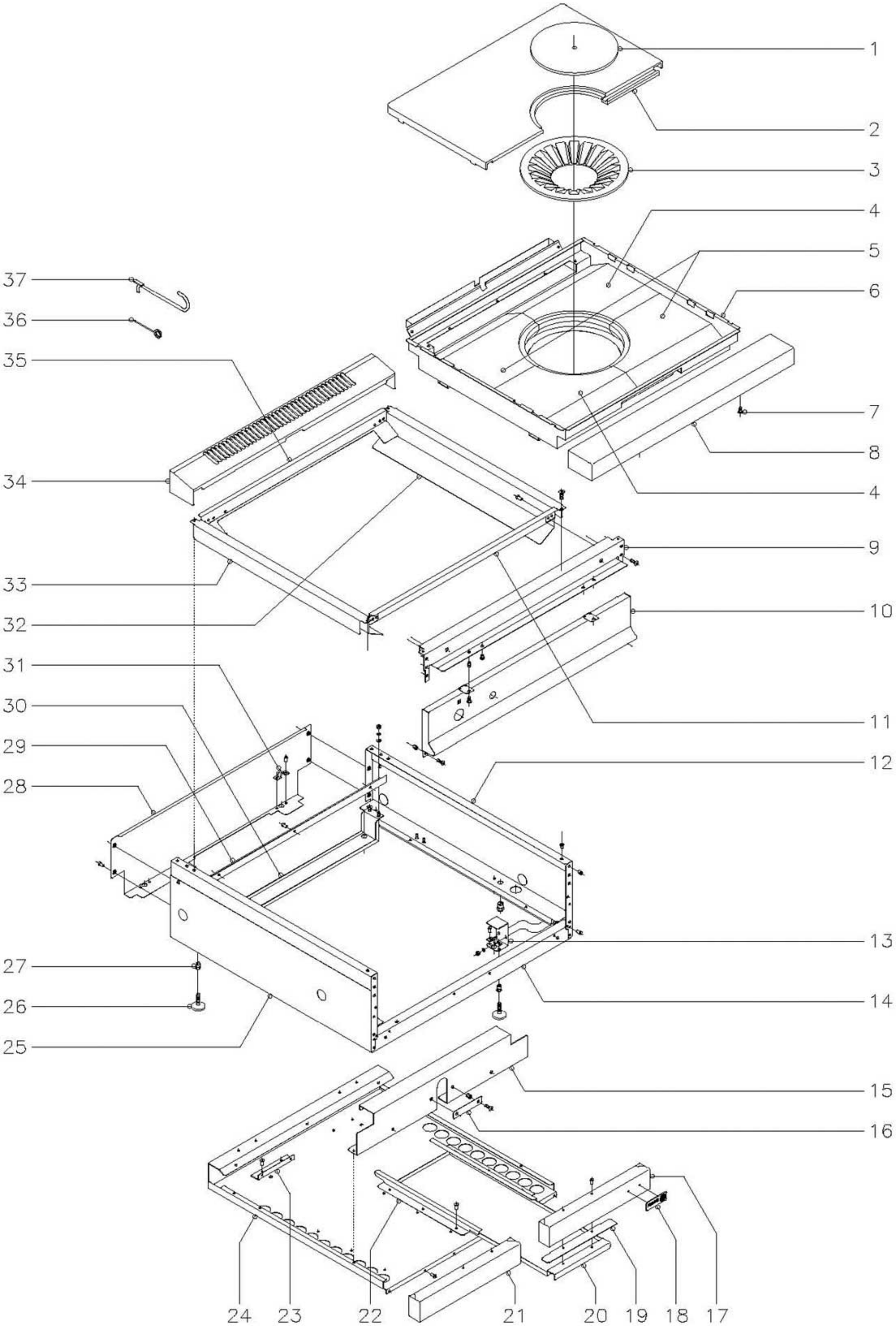

N plano	Firma	Fecha	Aparato	Lamina	
C–706		1–99	COCINA CG9–10	1	Fagor Industrial S.Coop. D<ate

MOD. **CG9-10 CG9-11**

ZONA MUEBLE

PLANO C-706

Nº	CODIGO	DENOMINACION	CG9-10		
1	U195421	Rodela	1		
2	U615404	Media placa	2		
3	U195420	Rodela difusora	1		
4	U615408	Refractorio derecho	2		
5	U615407	Refractorio izquierdo	2		
6	U615462	Cajón refractorios	1		
7	Q152004	Tornillo aplastado M.5x13	2		
8	R165431	Anterior de mesa	1		
9	R162613	Escuadra amarre anterior mesa	1		
	Q152004	Tornillo aplastado M.5x13	6		
	Q221342	Remache exagonal M.5	6		
10	U612850	Panel portamandos	1		
	Q152004	Tornillo aplastado M.5x13	4		
	Q221342	Remache exagonal M.5	4		
11	U615453	Anterior interior de mesa	1		
	Q419005	Remache tubular Ø4x8	4		
12	R162810	Panel lateral derecho	1		
13	H012805	Escuadra amarre pata	2		
	Q302022	Arandela plana Ø16xØ6x1,2	4		
	Q162030	Tuerca exagonal M.5	4		
14	H022604	Listón amarre zocalo	1		
	Q419005	Remache tubular Ø4x8	4		
15	U612650	Soporte cajón refractorios	2		
	Q419005	Remache tubular Ø4x8	4		
16	U612602	Chapa soporte quemador	1		
	Q152004	Tornillo aplastado M.5x13	2		
	Q221342	Remache exagonal M.5	2		
17	H012804	Asa bandeja derecha	1		
	Q419005	Remache tubular Ø4x8	4		
18	U262806	Escudo FAGOR	1		
	Q221023	Clips sujeción escudo	2		

Nº	CODIGO	DENOMINACION	CG9-10		
19	H012807	Refuerzo asa	2		
20	H012808	Bandeja recogegrasa completa	2		
21	H012806	Asa bandeja izquierda	1		
22	U562640	Guía bandejas	4		
	Q419005	Remache tubular Ø4x8	12		
23	U325611	Escuadra tope bandejas	2		
	Q419005	Remache tubular Ø4x8	4		
24	U562651	Base de bandejas	1		
	Q419005	Remache tubular Ø4x8	7		
25	R162812	Panel lateral izquierdo	1		
26	Z200105	Pata regulable	4		
27	Q221345	Remache exagonal M.10	4		
28	R162813	Panel posterior	1		
	Q419005	Remache tubular Ø4x8	4		
29	H022603	Escuadra posterior base bandejas	1		
30	H022606	Refuerzo posterior patas	1		
	Q302022	Arandela plana Ø16xØ6x1,2	2		
	Q162030	Tuerca exagonal M.5	2		
31	X010503	Muelle enganche pitón	4		
	Q419007	Remache tubular Ø3,2x6	8		
32	U615450	Lateral derecho de mesa	1		
33	U615451	Lateral izquierdo de mesa	1		
	Q419005	Remache tubular Ø4x8	8		
	Q152004	Tornillo aplastado M.5x13	4		
34	R165432	Embellecedor bajo 1M.	1		
35	U615452	Posterior interior de mesa	1		
36	0623500	Aguja limpieza quemadores	1		
37	0623600	Palanca levanta placas	1		

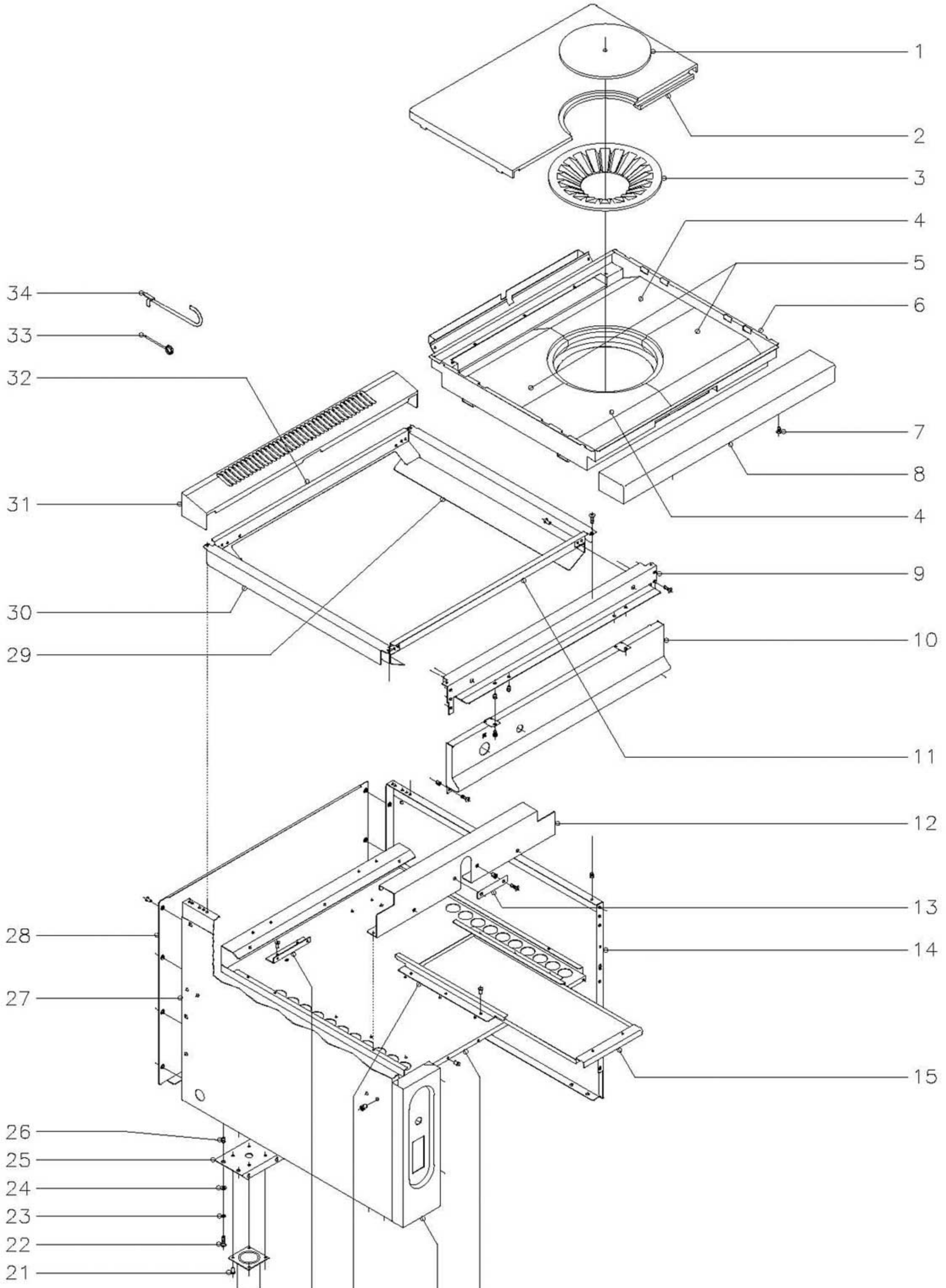

N plano	Firma	Fecha	Aparato	Lamina	
C–707		1–99	COCINA CG9–11	2	Fagor Industrial S.Coop. Oñate

MOD. **CG9-10 CG9-11**

ZONA MUEBLE

PLANO C-707

Nº	CODIGO	DENOMINACION	CG9-11		
1	U195421	Rodela	1		
2	U615404	Media placa	2		
3	U195420	Rodela difusora	1		
4	U615408	Refractorio derecho	2		
5	U615407	Refractorio izquierdo	2		
6	U615462	Cajón de refractorios	1		
7	Q152004	Tornillo aplastado M.5x13	2		
8	R165431	Anterior de mesa	1		
9	R162613	Escuadra amarre anterior mesa	1		
	Q152004	Tornillo aplastado M.5x13	6		
	Q221342	Remache exagonal M.5	6		
10	U612850	Panel portamandos	1		
	Q152004	Tornillo aplastado M.5x13	4		
	Q221342	Remache exagonal M.5	4		
11	U615453	Anterior interior de mesa	1		
	Q419005	Remache tubular Ø4x8	4		
12	U612650	Soporte cajón refractorios	2		
	Q419005	Remache tubular Ø4x8	4		
13	U612602	Chapa soporte quemador	1		
	Q152004	Tornillo aplastado M.5x13	2		
	Q221342	Remache exagonal M.5	2		
14	U562852	Panel lateral derecho	1		
15	U722604	Bandeja recogegrasas	2		
16	U562651	Base de bandejas	1		
	Q419005	Remache tubular Ø4x8	3		
17	U562854	Portamandos lateral	1		
	Q152004	Tornillo aplastado M.5x13	2		
18	U562640	Guía de bandejas	4		
	Q419005	Remache tubular Ø4x8	12		
19	U325611	Escuadra tope bandejas	2		
	Q419005	Remache tubular Ø4x8	4		

Nº	CODIGO	DENOMINACION	CG9-11		
20	X260150	Pata regulable	4		
21	Q411304	Remache avibulb Ø4,8	16		
22	Q012043	Tornillo exagonal M.6x20	8		
23	Q262040	Arandela grower A.6	8		
24	Q302022	Arandela plana Ø16xØ6x1,2	8		
25	X172601	Listón soporte patas	2		
26	Q221343	Remache exagonal M.6	8		
27	X162810	Panel lateral izquierdo	1		
28	U562853	Panel posterior	1		
	Q419005	Remache tubular Ø4x8	8		
29	U615450	Lateral derecho de mesa	1		
30	U615451	Lateral izquierdo de mesa	1		
	Q419005	Remache tubular Ø4x8	8		
	Q152004	Tornillo aplastado M.5x13	4		
31	R165432	Embellecedor bajo 1M.	1		
32	U615452	Posterior interior de mesa	1		
33	0623500	Aguja limpieza quemadores	1		
34	0623600	Palanca levanta placas	1		

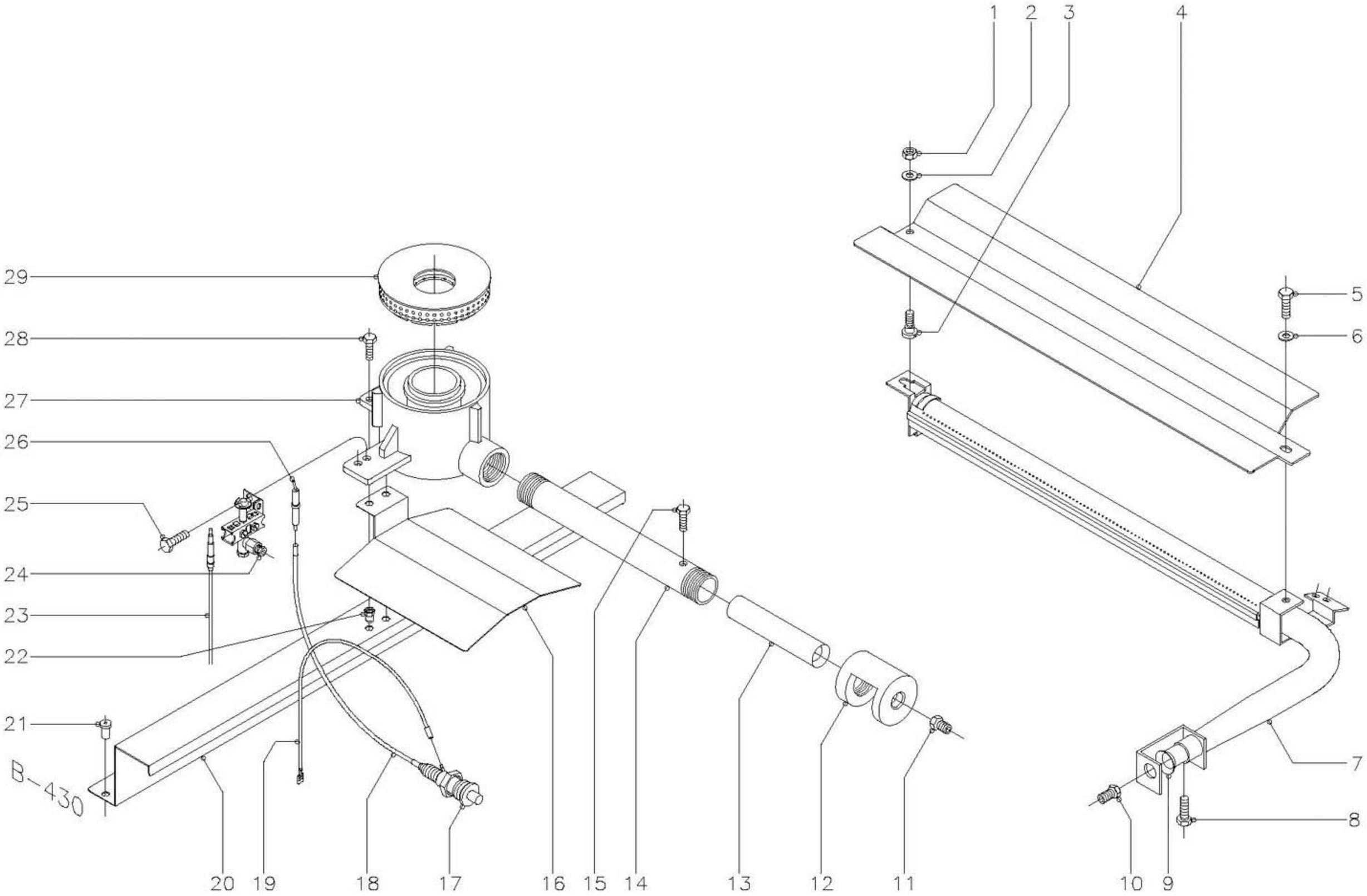

N plano	Firma	Fecha	Aparato	Lamina	
C-708		1-99	COCINAS CG9-10, CG9-11	3	Fagor Industrial S.Coop. FAGOR Ocate

MOD. **CG9-10 CG9-11**

ZONA QUEMADORES

PLANO C-708

Nº	CODIGO	DENOMINACION	CG9-10	CG9-11	
1	Q162040	Tuerca exagonal M.6	-	1	
2	Q302022	Arandela plana Ø16xØ6x1,2	-	1	
3	R252624	Pitón soporte	-	1	
4	U745705	Difusor quemador horno	-	1	
5	Q012041	Tornillo exagonal M.6x10	-	1	
6	Q302022	Arandela plana Ø16xØ6x1,2	-	1	
7	U745700	Quemador de horno	-	1	
8	Q012031	Tornillo exagonal M.5x10	-	1	
9	U325707	Regulador de aire	-	1	
10	U052401	Tobera Ø1,45 (B.P.) Horno	-	1	
10	9101160	Tobera Ø2,25 (G.N.) Horno	-	1	
10	9424600	Tobera Ø4,23 (G.V.) Horno	-	1	
11	R302400	Tobera Ø1,65 (B.P.) Mesa 10.850Kcal.	1	1	
11	U054400	Tobera Ø2,50 (G.N.) Mesa 10.850 Kcal.	1	1	
11	X102403	Tobera Ø4,58 (G.V.) Mesa 10.850 Kcal.	1	1	
12	U615700	Cámara de mezcla	1	1	
13	U775701	Venturi	1	1	
14	U195703	Tubo mezclador	1	1	
15	Q012031	Tornillo exagonal M.5x10	1	1	
16	U612603	Tejadillo	1	1	
17	S113034	Piezoeléctrico	1	1	
18	U323030	Cable a bujía	1	1	
19	U333003	Cable masa piezoeléctrico	1	1	
20	U612651	Soporte quemador de mesa	1	1	
21	Q419005	Remache tubular Ø4x8	2	2	
22	Q221342	Remache exagonal M.5	2	2	
23	U222130	Termopar L=600	1	1	
24	U192104	Conjunto soporte piloto	1	1	
25	Q012031	Tornillo exagonal M.5x10	2	2	
26	X012101	Bujía de encendido	1	1	
27	U195702	Cuerpo quemador	1	1	
28	Q012031	Tornillo exagonal M.5x10	2	2	
29	U195701	Quemador 10.850 Kcal.	1	1	

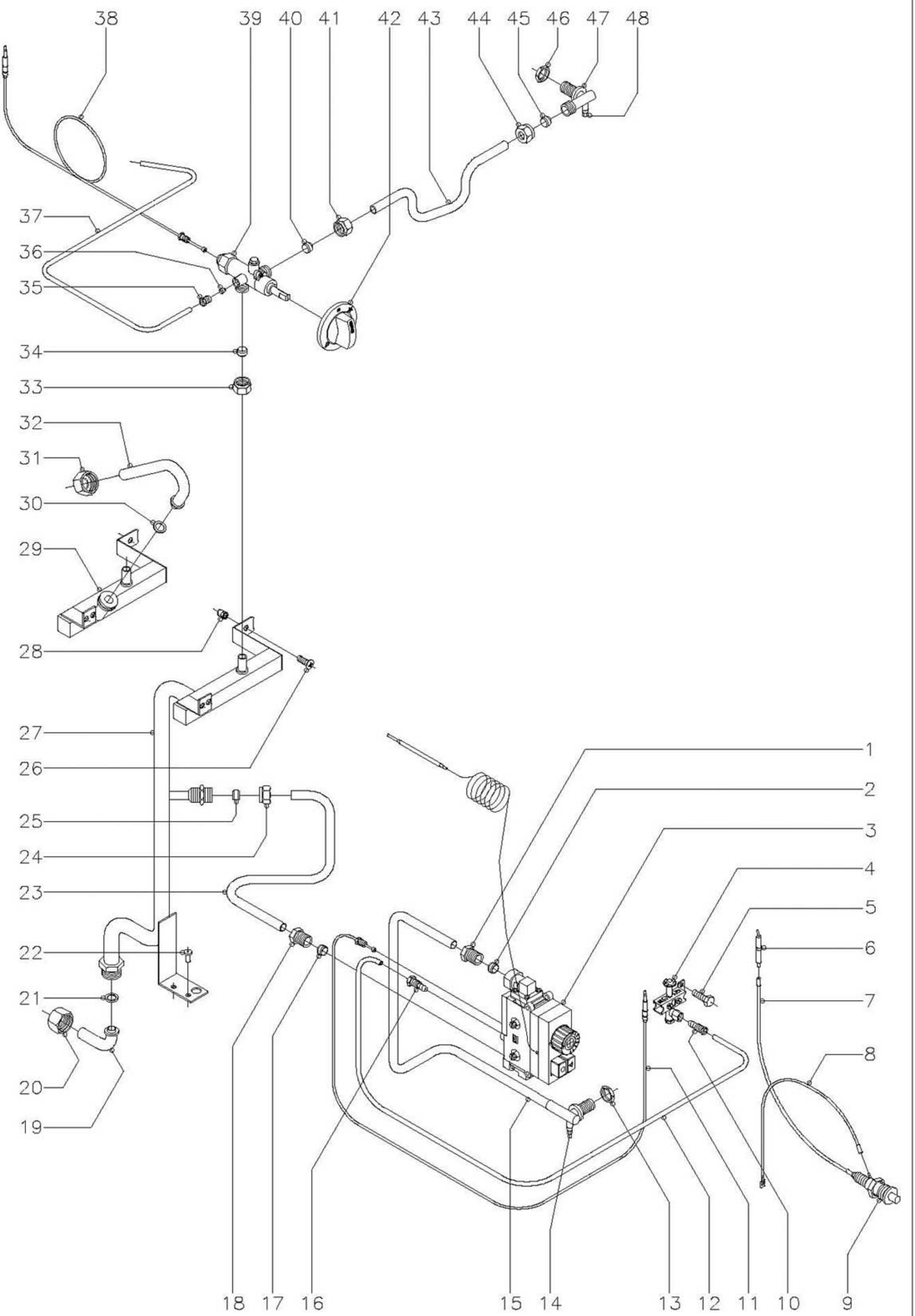

N plano	Firma	Fecha	Aparato	Lamina	
C-709		1-99	COCINAS CG9-10, CG9-11	4	Fagor Industrial S.Coop. FAGOR Ocate

MOD. **CG9-10 CG9-11**

ZONA PARTE FUNCIONAL GAS

PLANO C-709

Nº	CODIGO	DENOMINACION	CG9-10	CG9-11	
1	U264310	Manguito 3/8"	-	1	
2	U055043	Bicono Ø12	-	1	
3	U264315	Valvula minisit completa	-	1	
	U134316	Cuerpo válvula	-	1	
	U134317	Botón de mando	-	1	
	U134318	Cubierta	-	1	
	U264300	Racord 3/8"	-	2	
	Q031322	Tornillo alomado M.4x15	-	8	
	Q307041	Junta tórica 25,4x20,2x2,6	-	2	
	U264398	Bulbo termostato horno	-	1	
	U264399	Grupo electromagnético	-	1	
4	Q012032	Tornillo exagonal M.5x15	-	2	
5	Q221304	Remache redondo M.5	-	2	
6	U322118	Piloto completo	-	1	
7	Q012031	Tornillo exagonal M.5x10	-	2	
8	X012101	Bujía de encendido	-	1	
9	U323030	Cable a bujía	-	1	
10	U333003	Cable masa piezoeléctrico	-	1	
11	S113034	Piezoeléctrico	-	1	
12	U134323	Racord con bicono Ø6	-	1	
13	U562130	Termopar L=850	-	1	
14	U565036	Conducción a piloto de horno	-	1	
15	U565620	Soporte valvula minisit	-	1	
16	Q221343	Remache exagonal M.6	-	2	
17	Q223019	Tuerca exagonal 3/8"	-	1	
18	Q153002	Tornillo toma presión	-	1	
19	Q302022	Arandela plana Ø16xØ6x1,2	-	2	
20	Q011348	Tornillo exagonal M.6x60	-	2	
21	U565024	Conducción a quemador horno	-	1	
22	U134323	Racord con bicono Ø6	-	1	
23	U055043	Bicono Ø12	-	1	

Nº	CODIGO	DENOMINACION	CG9-10	CG9-11	
24	U264310	Manguito 3/8"	-	1	
25	U725005	Codo entrada gas	-	1	
26	U725006	Tuerca 3/4"	-	1	
27	Q300012	Arandela junta Ø18xØ13x1,5	-	1	
28	Q411304	Remache avibulb Ø4,8	-	2	
29	U565023	Tubo entrada a válvula	-	1	
30	Q221334	Tuerca 1/2"	-	1	
31	U055043	Bicono Ø12	-	1	
32	Q152004	Tornillo aplastado M.5x13	1	1	
33	U615050	Tubo distribuidor general	-	1	
34	Q221342	Remache exagonal M.5	1	1	
35	U645050	Tubo distribuidor general	1	-	
36	Q300012	Arandela junta Ø18xØ13x1,5	1	-	
37	U725006	Tuerca 3/4"	1	-	
38	U735004	Codo entrada gas	1	-	
39	Q221336	Tuerca M.18x1,5 (para tubo Ø12)	1	1	
40	U055043	Bicono Ø12	1	1	
41	U195009	Manguito empalme (para tubo Ø6)	1	1	
42	U205028	Bicono Ø6	1	1	
43	U615004	Conducción piloto de mesa	1	1	
44	U222130	Termopar L=600	1	1	
45	U222101	Grifo CAL-3200 (Min. 1,20)	1	1	
46	U055043	Bicono Ø12	1	1	
47	Q221336	Tuerca M.18x1,5 (para tubo Ø12)	1	1	
48	U542100	Botón de mando Ø10	1	1	
49	U615053	Tubo grifo a quemador	1	1	
50	Q221336	Tuerca M.18x1,5 (para tubo Ø12)	1	1	
51	U055043	Bicono Ø12	1	1	
52	Q223019	Tuerca exagonal 3/8"	1	1	
53	U325019	Portatobera	1	1	
54	Q153002	Tornillo toma presión	1	1	

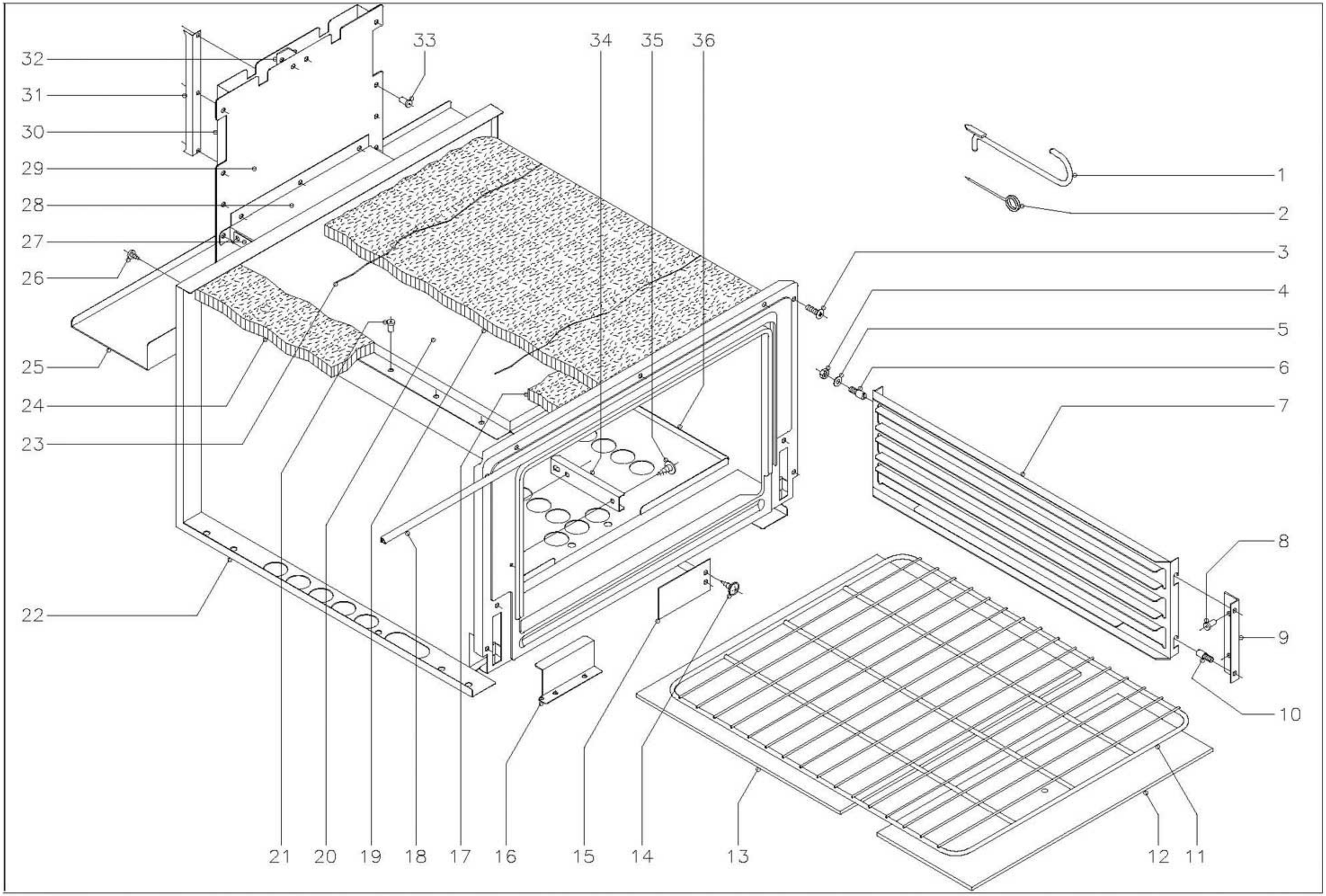

N plano	Firma	Fecha	Aparato	Lamina	
C-710		1-99	COCINA CG9-11	5	Fagor Industrial S.Coop. FAGOR Date

MOD. **CG9-10 CG9-11**

ZONA HORNO

PLANO C-710

Nº	CODIGO	DENOMINACION	CG9-11		
1	0623600	Palanca levanta placas	1		
2	0623500	Aguja limpieza quemadores	1		
3	Q152004	Tornillo aplastado M.5x13	4		
	Q221304	Remache roscado M.5	4		
4	Q162040	Tuerca exagonal M.6	4		
5	Q302022	Arandela plana Ø16xØ6x1,2	4		
6	Q151336	Tornillo soporte guías	4		
7	U325608	Guía de bandejas	2		
8	Q419005	Remache tubular Ø4x8	4		
9	U325611	Escuadra soporte guía bandejas	2		
10	Q151336	Tornillo soporte guías	4		
11	U135635	Parrilla de horno	1		
12	U745630	Cabeza placa de horno	1		
13	U745631	Placa de horno	1		
14	Q151401	Tornillo alomado	2		
15	U325618	Tapa salida de humos	1		
16	U742610	Protector quemador horno	1		
17	U745610	Vitrofib 390x70x20	1		
18	U745626	Junta puerta horno	1		
19	U325621	Vitrofib 1455x670x20	1		
20	U745613	Cámara conducción de humos	1		
21	Q419005	Remache tubular Ø4x8	17		
22	U745620	Cuerpo de horno	1		
23	-	Alambre amarre aislante	2		
24	R660530	Vitrofib 680x95x20	2		
25	U562656	Evacuación calor mesa	1		
26	Q081365	Tornillo alomado 4,8x19	2		
27	U565610	Unión chimenea inferior	1		
28	U565609	Unión chimenea superior	1		
29	U745605	Anterior de chimenea	1		
30	U745606	Posterior de chimenea	1		
31	U565611	Distanciador de chimenea	1		
32	U745607	Distanciador de chimenea	1		
33	Q419005	Remache tubular Ø4x8	18		
34	U055644	Conjunto fijación bulbo	1		
35	Q151401	Tornillo alomado	2		
36	U565608	Base de horno	1		

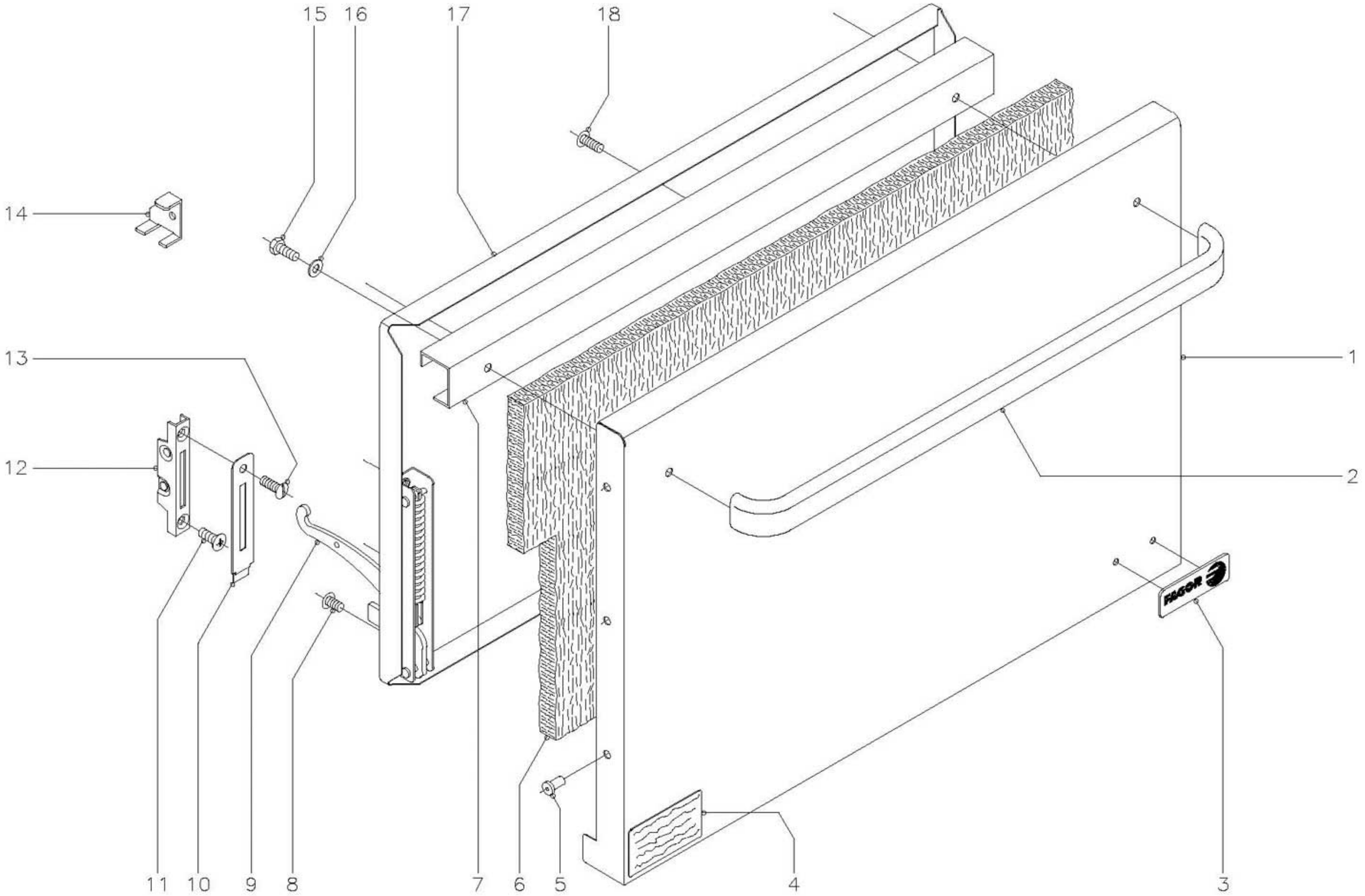

N plano	Firma	Fecha	Aparato	Lamina	
C–711		1–99	COCINA CG9–11	6	Fagor Industrial S.Coop. FAGOR Oñate

MOD. **CG9-10 CG9-11**

ZONA PUERTA HORNO

PLANO C-711

Nº	CODIGO	DENOMINACION	CG9-11		
1	U740501	Puerta de horno	1		
2	U580520	Asa puerta horno	1		
3	U262806	Escudo FAGOR	1		
	Q221023	Clips sujeción escudo	2		
4	S326530	Placa matricula	1		
5	Q419005	Remache tubular Ø4x8	6		
6	U260520	Aislante vitrofib 680x380x20	1		
7	U320507	Refuerzo de puerta	1		
8	Q152022	Tornillo amarre M.6x8	6		
9	U010511	Bisagra izquierda	1		
s/n	U010504	Bisagra derecha	1		
10	U010510	Embellecedor guía bisagra	2		
11	Q042043	Tornillo alomado M.6x20	2		
12	U010512	Guía de bisagra	2		
13	Q152017	Tornillo amarre M.6x13	2		
14	U746501	Escuadra montaje puerta	2		
15	Q012041	Tornillo exagonal M.6x10	2		
16	Q302022	Arandela plana Ø16xØ6x1,2	2		
17	U260501	Contra puerta de horno	1		
18	Q152017	Tornillo amarre M.6x13	3		

Nº	CODIGO	DENOMINACION			

MOD. **CG9-10 CG9-11**

ZONA VARIOS

PLANO

Nº	CODIGO	DENOMINACION	CG9-10	CG9-11	
	S326530	Placa matricula	1	1	
	U566550	Folleto de instrucciones	1	1	

Nº	CODIGO	DENOMINACION			

MOD. **CG9-10 CG9-11**

ZONA PIEZAS ESPECIFICAS PARA LOS DISTINTOS GASES

PLANO C-708

Nº	CODIGO	DENOMINACION	CG9-10	CG9-11	
		BUTANO - PROPANO			
10	U052401	Tobera Ø1,45 (Horno)	-	1	
11	R302400	Tobera Ø1,65 (Mesa)	1	1	
s/n	U136501	Indicador (Butano-Propano)	1	1	
		GAS NATURAL			
10	9101160	Tobera Ø2,25 (Horno)	-	1	
11	U054400	Tobera Ø2,50 (Mesa)	1	1	
s/n	U134402	Indicador (Gas Natural)	1	1	
		GAS VILLA			
10	9424600	Tobera 4,23 (Horno)	-	1	
11	X102403	Tobera Ø4,58 (Mesa)	1	1	
s/n	U134310	Indicador (Gas Villa)	1	1	

Nº	CODIGO	DENOMINACION			