ESPLOSI

Ed. 0412

EXPLODED DRAWINGS / DESPIECE / VUE ECLATEE / EXPLOSIONZEICHNUGEN

Mod. RB 056 M

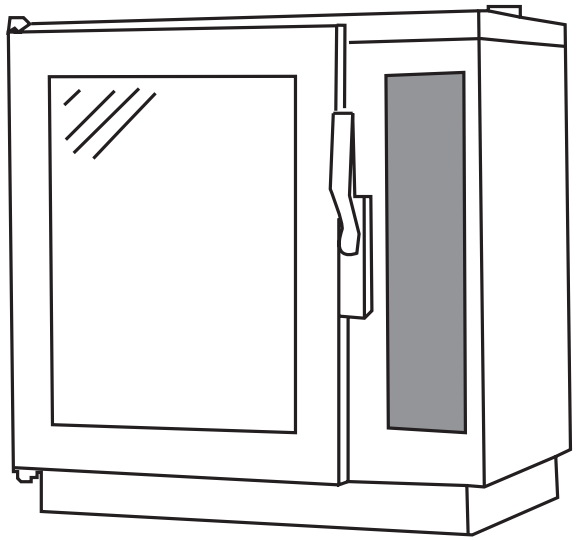

SISTEMI DI RIMESSA IN TEMPERATURA, MANTENIMENTO E SERVIZIO

REGENERATION, HOT HOLDING AND SERVICE SYSTEMS
SISTEMAS DE PUESTA EN TEMPERATURA, MANTENIMIENTO Y SERVICIO
SYSTEMES DE REMISE EN TEMPERATURE, CONSERVATION ET SERVICE
SYSTEME FÜR DIE REGENERIERUNG, DAS WARMHALTEN UND DEN SERVICE

La Casa costruttrice declina ogni responsabilità per le possibili inesattezze contenute nel presente Manuale imputabili ad errori di stampa o trascrizione. Si riserva il diritto di apportare ai propri prodotti quelle modifiche che ritenesse necessarie o utili, senza pregiudicarne le caratteristiche essenziali.
È vietata la riproduzione o fotocopiatura, anche parziale, di testi o immagini del presente manuale, senza la preventiva autorizzazione della Ditta costruttrice. <01.06.2004>.

The manufacturer accepts no liability for any inaccuracies in this manual attributable to printing or copying errors. We reserve the right to modify our products as we deem fit, without impairing their basic features.
The reproduction or copying of any part of this manual by any means whatsoever is strictly forbidden unless authorized previously in writing by the manufacturer. <01.06.2004>

El fabricante declina cualquier responsabilidad por los errores de impresión o transcripción de este documento. Asimismo se reserva el derecho de introducir en sus productos todas la modificaciones que considere necesarias o pertinentes sin alterar las características esenciales de los mismos. Prohibida la reproducción total o parcial por cualquier medio de textos o imágenes del presente manual sin previa autorización escrita del fabricante. <01.06.2004>

Le constructeur décline toute responsabilité pour les erreurs possibles contenues dans le pages de ce manuel pour cause d'impression ou de transcription erronées. Le constructeur se réserve la faculté d'apporter à ses produits les modification qu'il jugera nécessaires ou utiles, sans préjudice de leurs caractéristique essentielles.
La reproduction, même partielle, par tout moyen, compris la photocopie, d'images ou de textes contenus dans le présent manuel est interdite, sauf autorisation préalable écrite di Constructeur. <01.06.2004>

Der Hersteller haftet nicht für eventuelle Ungenauigkeiten dieser Bedienungsanleitung infolge Druck- oder Abschriftsfehlern. Er behält sich das Recht vor, ohne Veränderung der wesentlichen Produktmerkmale die als notwendig oder nützlich erachteten Änderungen an seinen Produkten durchzuführen.
Vervielfältigung oder Fotokopieren, auch teilweise, von Textstellen oder Abbildungen dieser Bedienungsanleitung ohne vorherige Genehmigung des Herstellers ist untersagt. <01.06.2004>

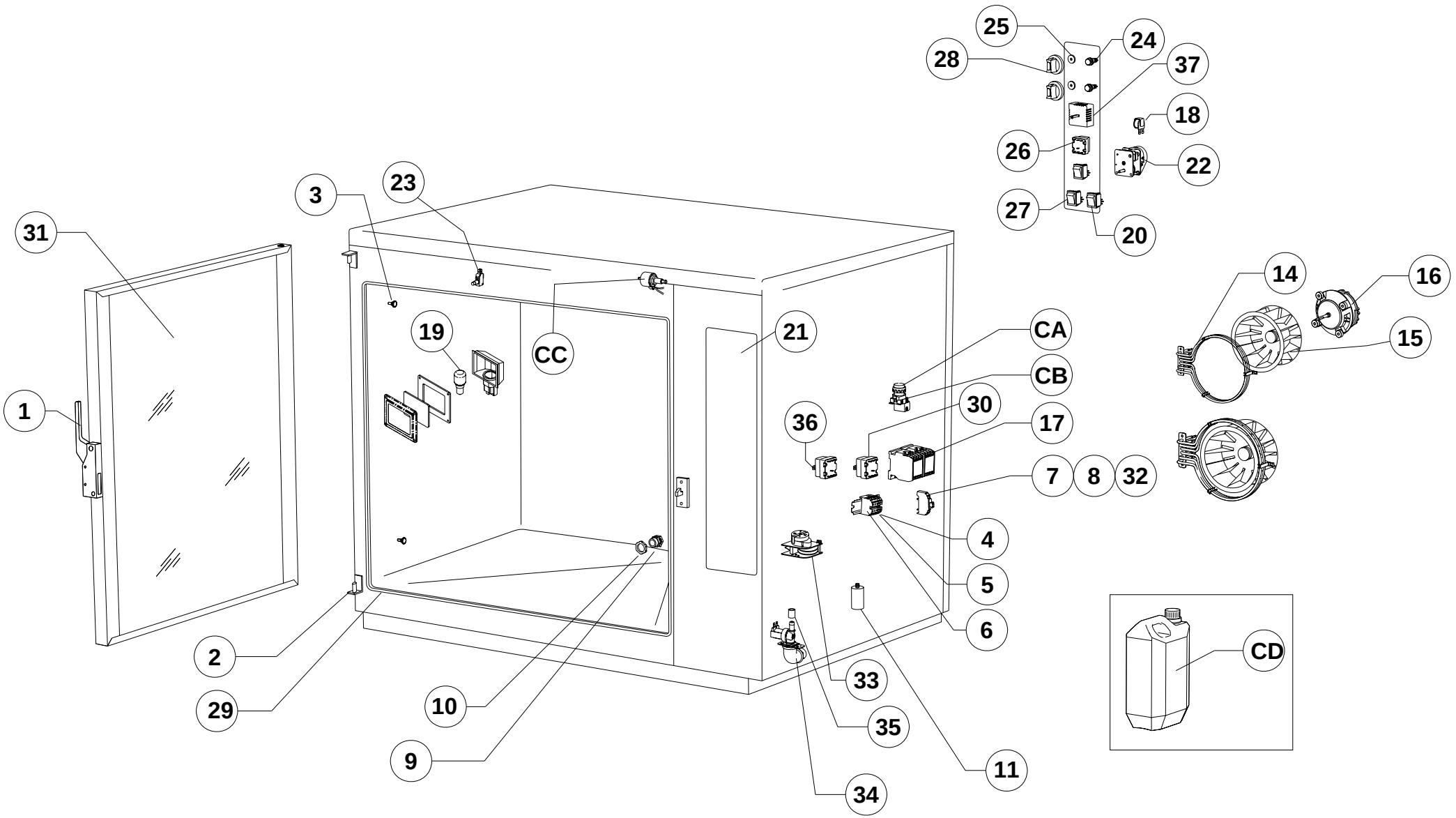
25
24
28
37
18
26
22
27
20
3
23
31
14
16
19
CC
21
CA
15
CB
1
30
36
17
7
8
32
4
5
6
CD
2
33
29
10
35
9
11
34

POS.	COD.	Q.tà	DESCRIZIONE	DESCRIPTION	DESCRICIONES	DESCRIPTION	BESCHREIBUNG
1	A33200310	1	CHIUSURA IMPUGN. CURVA CROMATA	DEADLATCH	CLAUSURA	FERMETURE POIGNE CHROMÈ	VERSCHLUSSVORRICHTUNG
2	AR2406860	2	CERNIERA REGOLABILE	HINGE	BISAGRA	CHARNIERE	SCHARNIER
3	A23100930	8	PERNO SUPPORTO PARATIA	SIDE RUNNERS SUPPORT	PERNO PARATIA	SUPPORT GLISSIERES	BOLZEN AUFLAGESCHIENEN
4	A34101030	1	MORSETTO TRIPOLARE 6 mm²	TRIPOLAR TERMINAL 6 mm²	REGLETA TRIPOLAR 6 mm²	BORNE TRIPOLAIRE 6 mm²	DREIPOLIG KLEMME 6 mm²
5	A34101020	1	MORSETTO UNIPOL. DI TERRA 6 mm²	UNIPOLAR EARTH TERMINAL 6 mm²	REGLETA UNIPOLAR DE TIERRA 6 mm²	BORNE UNIPOLAIRE DE TERRE 6 mm²	ERDE EINADRIG KLEMME 6 mm²
6	A34101080	1	MORSETTO UNIPOLARE BLU 6 mm²	UNIPOLAR BLUE TERMINAL 6 mm²	REGLETA UNIPOLAR AZUL 6 mm²	BORNE UNIPOLAIRE BLUE 6 mm²	BLAU EINADRIG KLEMME 6 mm²
7	A34101070	2	PORTAFUSIBILE BARRA DIN	FUSE CARRIER	PORTAFUSIBILE	PORTE-FUSIBLE	SICHERUNGSHALTER
8	A34201250	1	FUSIBILE 2A	FUSE 2A	FUSIBLE 2A	FUSIBLE 2A	SCHMELZSICHERUNG 2A
9	A34201200	1	PRESSACAVO PG107 Z/16	CABLE/GLAND PG107 Z/16	PASACABLE PG107 Z/16	RONDELLE FIXATION PG107 Z/16	ENTZUGLASTUNG PG107 Z/16
10	A34201210	1	CONTRODADO PG116/16NY	CABLE GLAND LOCK NUT PG116/16NY	CONTRODADO PASACABLE PG116/16NY	CONTRE-ECROU POUR RONDELLE FIXATION PG116/16NY	MUTTER PG116/16NY
11	A32300480	1	CONDENSATORE 2,5 µF	CAPACITOR 2,5 µF	CONDENSADOR 2,5 µF	CONDENSATEUR 2,5 µF	KONDENSATOR 2,5 µF
12	A34300880	1	ELETTROVALVOLA RIGENERATORI	SOLENOID VALVE	ELECROVALVULA SIMPLE	ELECROVANNE	MAGNETVENTIL
13	A34300590	1	RIDUTTORE DI PORTATA VERDE	FLOW REDUCER	REDUCTOR CAUDAL	REGOLATEUR DE DEBIT	DRUCKMINDERER
14	A34300510	1	RESISTENZA 3150W 230V	HEATING ELEMENT 3150W 230V	RESISTENCIA 3150W 230V	RESISTANCE 3150W 230V	HEIZKOERPER 3150W 230V
15	A34301050	1	VENTOLA	FAN	TURBINA	TURBINE	LUEFTERRAD
16	A34300760	1	MOTORE 90W 230V	MOTOR 90W 230V	MOTOR 90W 230V	MOTEUR 90W 230V	MOTOR 90W 230V
17	A34100990	2	TELERUTTORE 4 Kw (PICCOLO)	CONTACTOR 4 Kw (LITTLE)	CONTACTOR 4 Kw (PEQUEÑO)	CONTACTEUR 4 Kw (PETIT)	SCHUETZ 4 Kw (KLEIN)
18	A34100750	1	SUONERIA 220V	BUZZER 220V	ZUMBADOR 220V	SONNERIE 220V	SUMMER 220V
19	A34201260	1	LAMPADA	LIGHT	LAMARA	LAMPE	LAMPE
20	A34100140	2	DEVIATORE NERO	CURRENT EXCHANGE SWITCH	INTERRUPTOR BIPOLAR	INTERRUPTEUR INVERSEUR	UMSCHALTER
21	A23603630	1	TARGA MOD. M VERT. 11	MOD. PLATE M VERT. 11	PLACA MOD. M VERT. 11	PLAQUE MOD. M VERT. 11	BEDIENUNG SFOLIE MOD. M VERT. 11
22	A34100730	1	CONTAMINUTI 90'	TIMER 90'	PROGRAMADOR 90'	TIMER 90'	TIMER 90'
23	A34100910	1	MICRO PORTA	DOOR SWITCH	MICRO PUERTA	MICRO PORTE	TUERSCHALTER
24	A34200310	2	SPIA LUMINOSA VERDE	GREEN INDICATING LIGHT	LAMPARA PILOTO VERDE	LAMPE TEMOIN VERT	GRUENE KONTROLLAMPE
25	A32100550	2	GUARNIZIONE MANOPOLA	KNOB GASKET	JUNTA MANETA	ETANCHEITE POIGNEE COMMANDE	DICHTUNG DES BEDIENUNGSKNEBELS
26	A34102180	2	TERMOSTATO 45°-170°C	THERMOSTAT 45°-170°C	KIT TERMOSTATO 45°-170ºC	THERMOSTAT 45°-170°C	THERMOSTAT 45°-170°C
27	A34100342	1	INTERRUTTORE LUMINOSO VERDE	GREEN LIGHT SWITCH	INTERRUPTOR VERDE	INTERRUPTEUR VERT	GRUENER SCHALTER
28	A34102210	2	MANOPOLA	KNOB	MANETA	POIGNEE COMMANDE	DREHKNOPF
29	A32101010	1	TELAIO GUARNIZIONE RB 056	FRONT GASKET RB 056	JUNTA FRONTAL RB 056	JOINT FAÇADE RB 056	DICHTUNG DER FRONTSEITE RB 056
30	A34100780	1	TERMOSTATO SICUREZZA 320°C	SAFETY THERMOSTAT 320°C	KIT TERMOSTATO SEGURIDAD 320°C	THERMOSTAT DE SECURITE 320°C	SICHERHEITS-THERMOSTAT 320°C
31	AR1200880	1	PORTA COMPLETA DI VETRO	DOOR WITH GLASS	PUERTA CON VITRO	PORTE AVEC VITRE	TÜR MIT GLAS
32	A34201890	1	FUSIBILE 5A	FUSE 5A	FUSIBLE 5A	FUSIBLE 5A	SCHMELZSICHERUNG 5A
33	A34100950	1	INVERSORE CICLICO 8'	REVERSING SWITCH 8'	INVERSOR CICLICO 8'	INVERSEUR 8'	POLWENDER 8'
34	A34300880	1	ELETTROVALVOLA	SOLENOID VALVE	ELECROVALVULA SIMPLE	ELECROVANNE	MAGNETVENTIL
35	A34300590	1	RIDUTTORE DI PORTATA	FLOW REDUCER	REDUCTOR CAUDAL	REGOLATEUR DE DEBIT	DRUCKMINDERER
36	A34100030	1	TERMOSTATO 30°-110°C	THERMOSTAT 30°-110°C	KIT TERMOSTATO 30°-110°C	THERMOSTAT 30°-110°C	THERMOSTAT 30°-110°C
37	A34100700	1	REGOLATORE ENERGIA	ENERGY REGULATOR	REGULADOR ENERGIA	REGULATEUR D/ENERGIE	ENERGIEREGLER

STORIA DELLE REVISIONI / REVIEW HISTORY / HISTORIAL REVISIONES / HISTOIRE DES RÉVISIONS / ÜBERPRÜNGEN GESCHICHTE

Nr.	Data	Punto	Natura della correzione	Type of correction	Sentido de la correccion	Type de correction	Verbesserungsart
00	01.04.2012	Tutti / All / Todos / Tous / Alle	Prima emissione	First issue	Primera emisión	Première émission	Erste Ausgabe

Verifica: **Ufficio Tecnico** **……**
Emissione: **Ufficio Tecnico** **……**
Approvazione: **Direzione tecnica** **……**