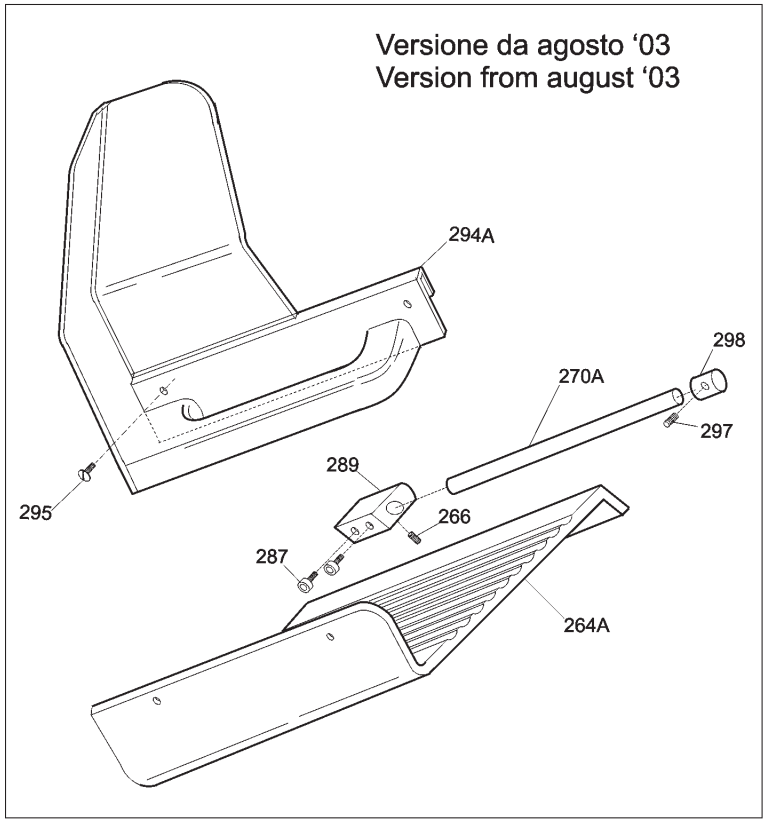
Versione da agosto ‘03
Version from august ‘03
294A
298
270A
297
295
289
266
287
264A

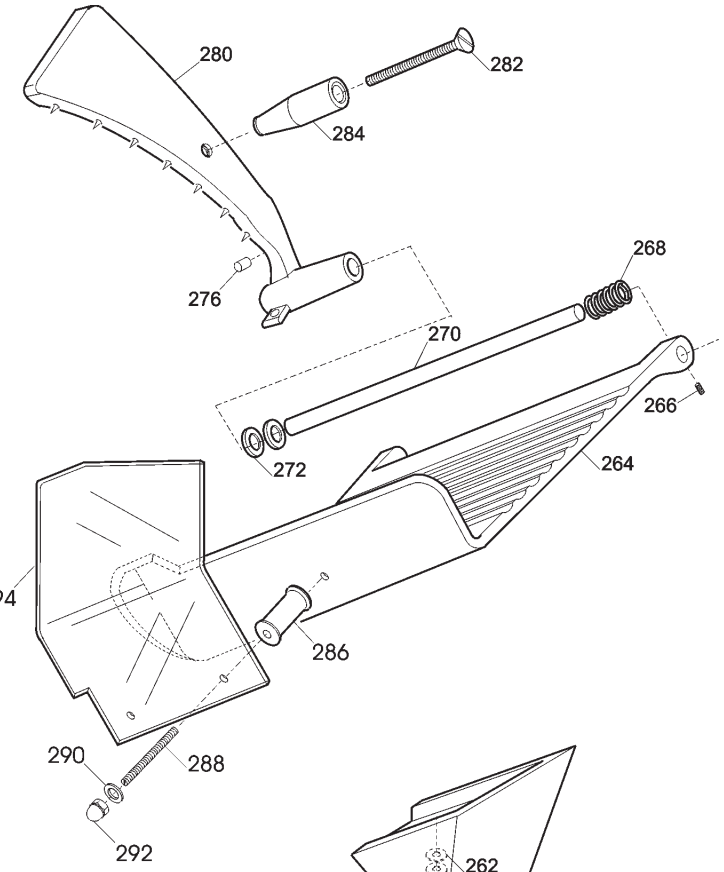
280
282
284
276
268
270
266
272
264
294
286
290
288
292

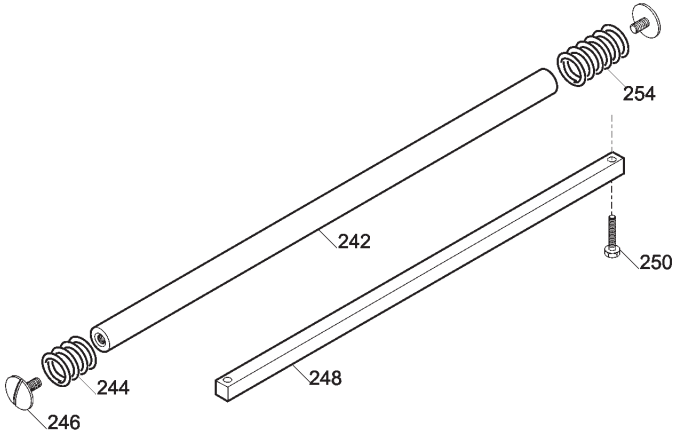
254
242
250
244
248
246

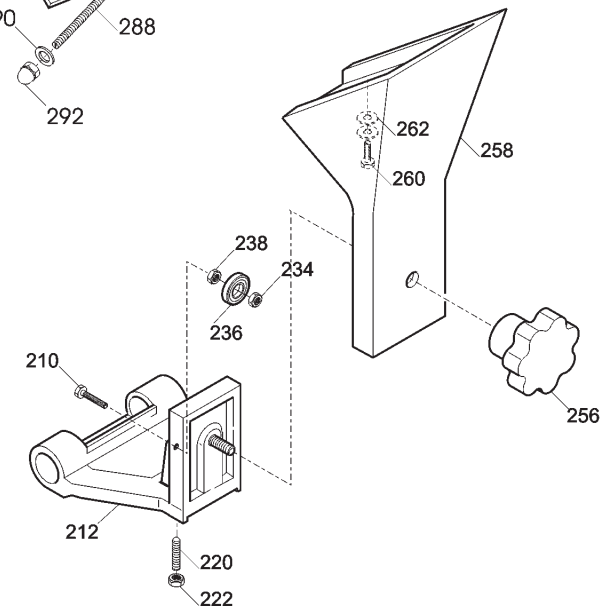
262
258
260
238
234
236
210
256
212
220
222

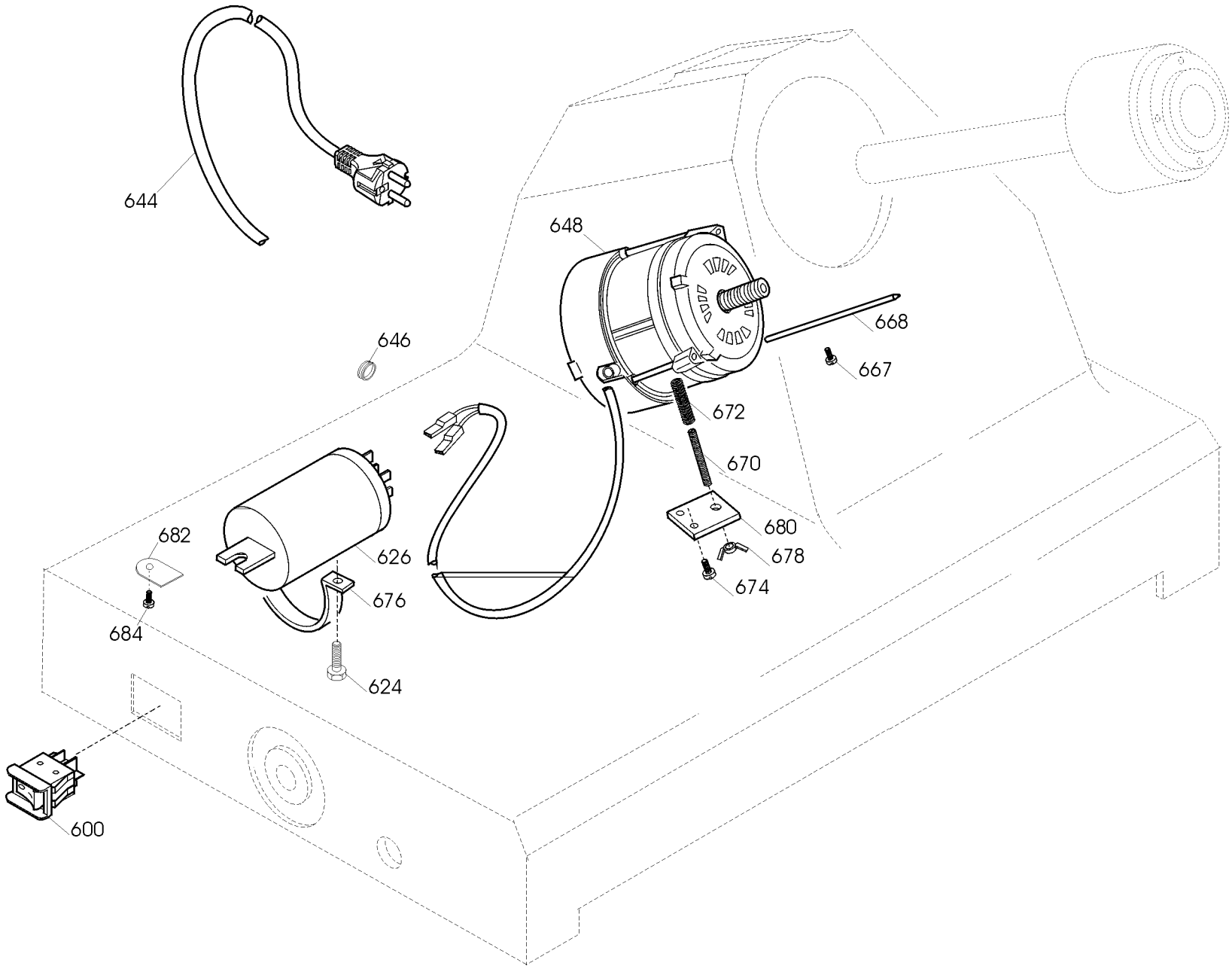
644
646
648
668
667
672
670
680
678
674
682
626
676
684
624
600

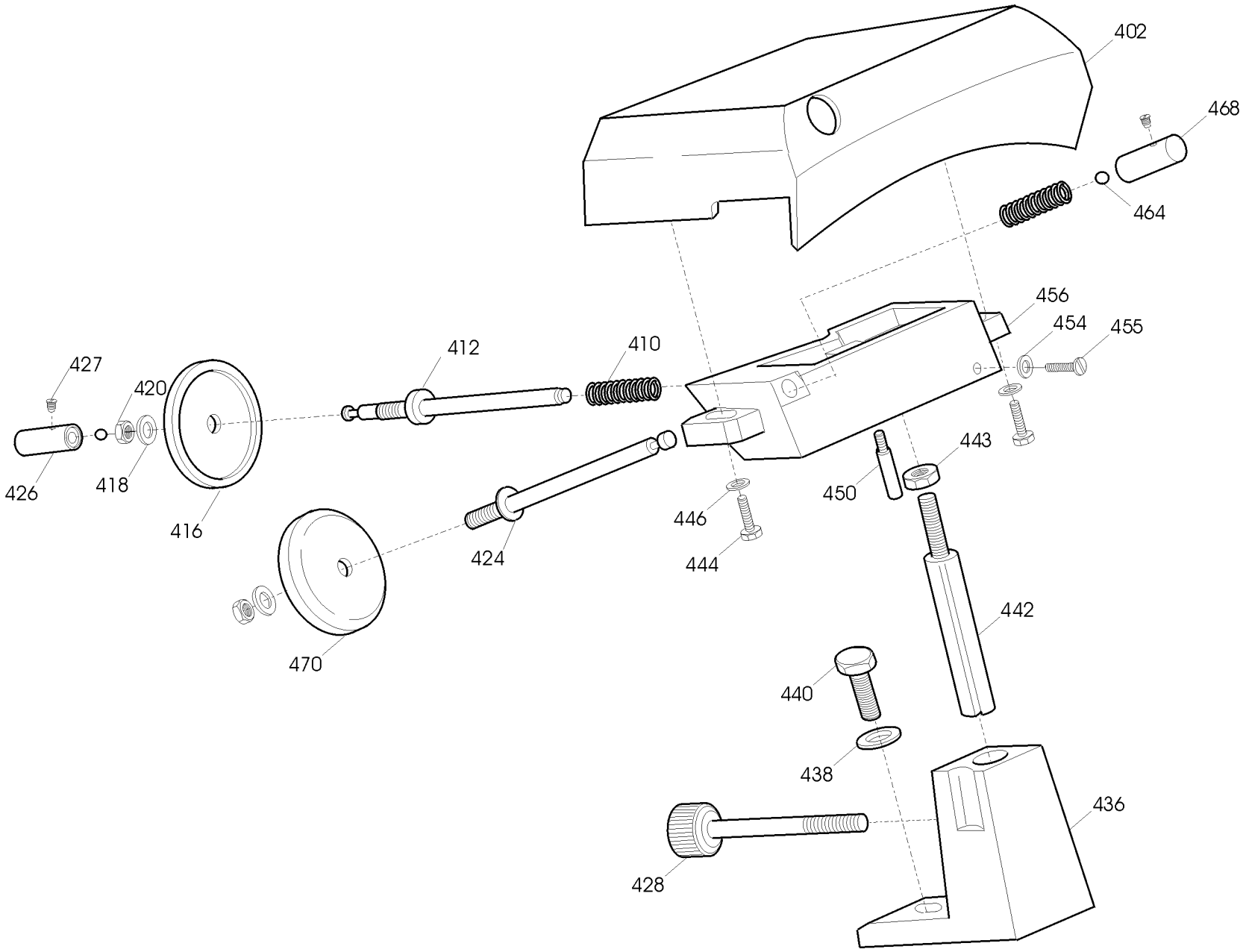
402
468
464
456
454
455
427
420
412
410
426
418
416
424
446
444
450
443
442
470
440
438
436
428

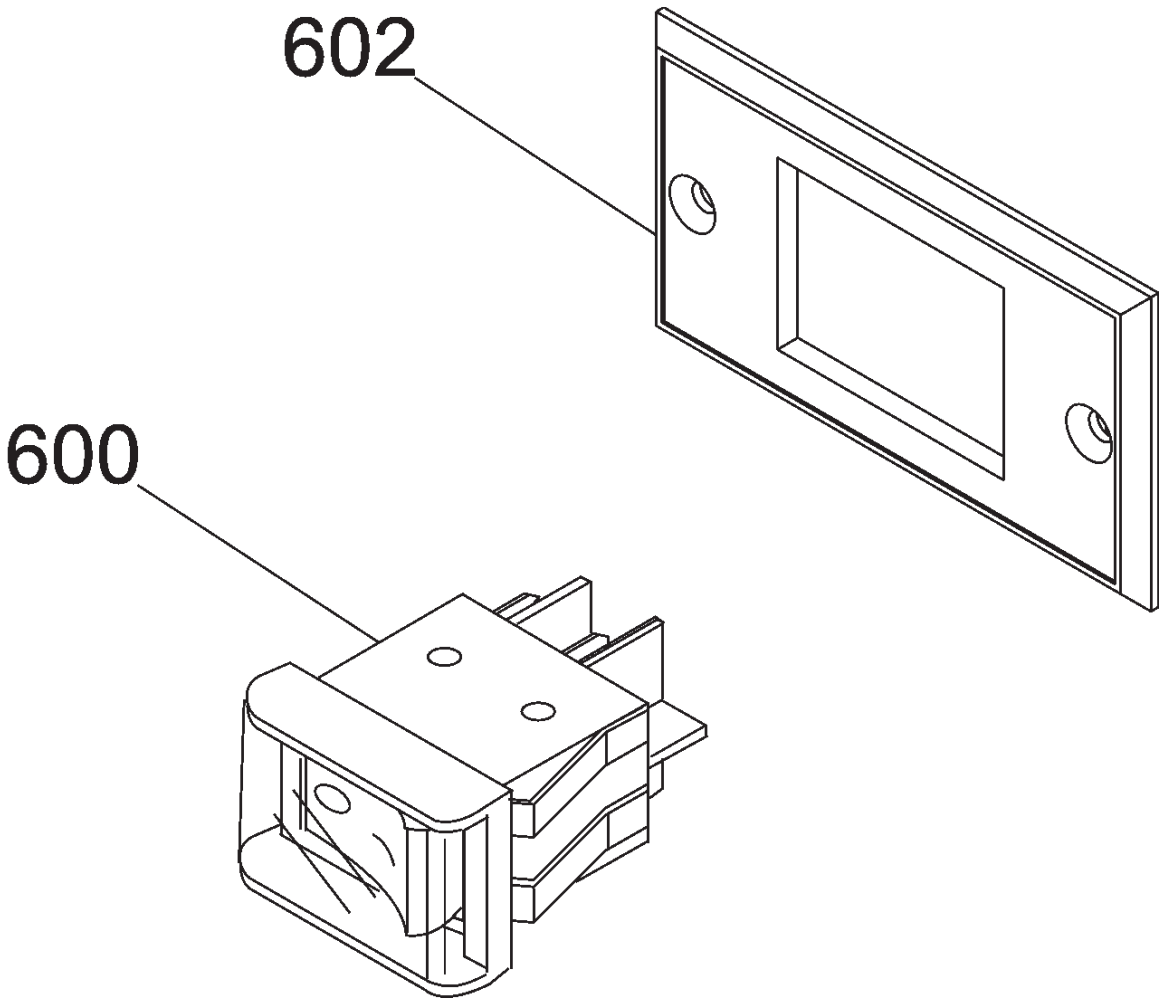
602
600

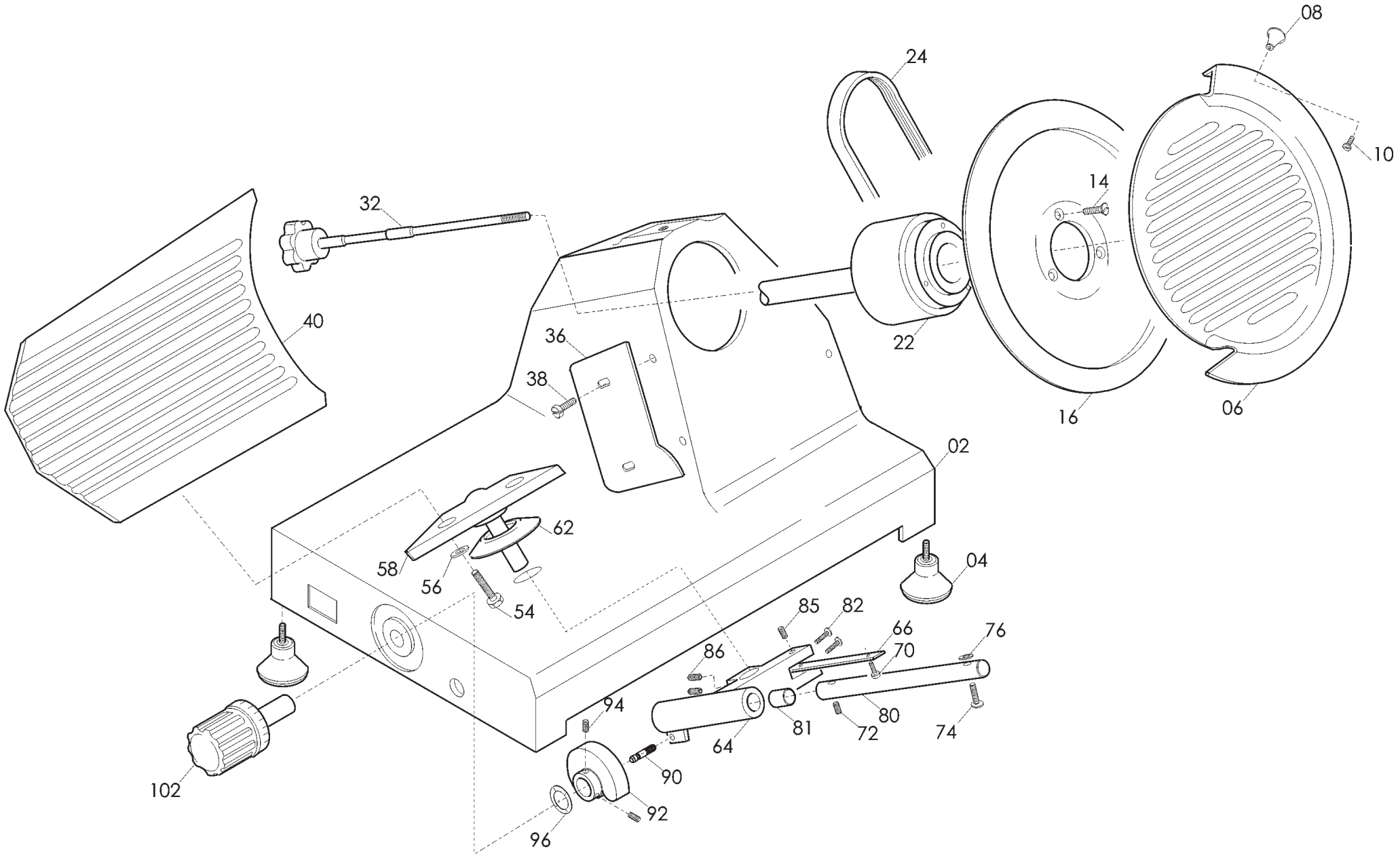
08
24
10
14
32
40
36
38
22
16
06
02
62
58
56
54
04
85
82
66
76
86
70
94
64
81
72
80
74
90
92
96
102

TOPAZ 220 A.I. TAV. UNICA

Riferimer	Nome prodotto	Codice
600	INT. MN COMELUX 401/L CON PROT	19410102
602	SUPPORTO INTERRUTTORE MRR NEW	19563171
2	BASAMENTO TPZ 220	AMC002
4	PIEDINO PICCOLO DOPPIO M 5 A PUNTA	19560201
6	PARALAMA 220 A.I.	AME006
14	VITE INOX PER LAMA	AMA014
16	LAMA 220 - 40/3/180 NAZ.	18220403180
16T	LAMA 220 - 40/3/180 TEFLONATA	18220403180T
22	PULEGGIA COMPLETA MM147 220	AMC022
24	CINGHIA PIATTA TB2 295 X 8 220	AMC024
32B	TIRANTE PARAL.MM189 220-250 C/MOLLA	AMC032.11
32G	TIRANTE PARALAMA GRIGIA 220	AMC032G
32A	TIRANTE PARALAMA MM170 220 C/MOLLA	AMC032
36	PARAFETTA MRR PLEX MRR 220 OLD	19562201
38	VITE PARAFETTA 195-220	AMA038
40	VELA 220 A.I.	AME040
54	VITE SUPPORTO VELA	AMA054
56	RONDELLA SUPPORTO VELA	AMA056
58	SUPPORTO VELA 195	AMA058
62	PARA ACQUA	AMA062
64	MOVIMENTO VELA 195-220	AMA064
66	PIASTRINA MOVIMENTO 220	AMC066
70	VITE PIASTRINA MOVIMENTO	AMA070
72	GRANO PERNO MOVIMENTO	AMA072
80	PERNO MOVIMENTO VELA	AMA080
81	BRONZINA MOVIMENTO	AMA081
82	VITE MOVIMENTO	AMA082
85	GRANO BLOCCA PIASTRINA MOVIMENTO	AMA085
86	GRANO BLOCCA PERNO	AMA086
90	RULLINO MOVIMENTO	AMA090
92	CAMMA	AMA092
94	GRANO CAMMA	AMA094
96	RONDELLA ONDULATA	AMA096
102G	MANOPOLA NUMERATA GRIGIA P195-TPZ	AMA102G
102	MANOPOLA NUMERATA NERA P195-TPZ	AMA102
210	PERNO CUSCINETTO	AMA210
212	CARRELLO TPZ 220	AMC212
220	PRIGIONIERO	AMA220
222	DADO PRIGIONIERO	AMA222
236	CUSCINETTO BIELLA AUT.626	19320101
238	RONDELLA	AMA238
242	BARRA TONDA TPZ PRL 220	AMC242
244-254	MOLLA B. TONDA 220 - 250	AMC244
246	VITE CROMATA BAR. T. 220 - 250	AMC246
248	BARRA QUADRA ZINCATA 220	AMC248
250	VITE FISS. BARRA QUADRA	AMA250
256B	MANOPOLA TIR.PAR. M8 5 LOB GRIGIA	19564023

256A	POM. TIR.PARAL.300-370 M8 5 LOBI	19562504
258	GAMBO TPZ 220	AMC258
260	VITE FISS. GAMBO	AMA260
262	RONDELLA FISS. GAMBO	AMA262
264	PIATTO 220 A.I.	AME264
264A	PIATTO ESTR. TPZ-PRL 220 A.I.	AME264A
266	GRANO	AMA266
268	MOLLA PARACOLPO P.MERCE P 250	AMA268
270	ASTINA PRESSAMERCE 220 FINO AL 2003	AMC270
270A	ASTINA PRESSAMERCE 220-275 DAL 04	AMC270A
272	GOMMIN.PARACOLPO	AMA272
276	PARACOLPO POST.P.MERCE	AMA276
280	PRESSA MERCE 220	AMC280
282	DADO PRIG.MAN.P.MERCE	AMA282
284B	MAN. PRESSAMERCE GRIGIO	AMA284G
284A.2	MAN. PRESSAMERCE NERA M10 DAL 2010	AMA284N
286	DISTANZIALI PARAMANO D.20X31MM	19521603
287	VITE FISS.ORECCH. TPZ PRL 195/250	AMA287
288	PRIG.MED.AFFIL.PARAMAN.M5 X 47	19336006
289	ORECCH.ASTINA TPZ PRL 195/250	AMA289
294	P.MANO PIATTO MRR/PRL/TPZ 220-250	19562322
294A	PARAM.NEW X PIATTO ESTR.T/P195/250	AMA294A
295	VITE FISS.PAR.NEW TPZ PRL 195 250	AMA295
298	SEEGER BLOCCA ASTINA PRESSAMERCE	AMC298
-	AFF. INCORP.COMPLETO T/P 220-250	AMC800
402	CAPPOTTINA	AME402
410	MOLLA PERNI AFFILATURA	AME410
412	PERNO SBAVATURA TPZ PRL 220AI-250	AME412
416	MOLA SB.ESTR.D.40 H.8 F.6 MOZ	19300401
418	RONDELLA	AME418
420	DADO	AME420
424	PERNO AFFILATURA TPZ PRL 220AI-250	AME424
426	PULSANTE SBAVAT. TPZ PRL 220AI-250	AME426
427	GRANO	AME427
428	POMELLO BLOC.COLONNINA	AME428
436	COLONNINA	AME436
438	RONDELLA FIS.COLONNINA	AME438
440	VITE FISS. COLONNINA	AME440
442	COLONNINA FRESATA	AME442
443	DADO FISS. COLONN. FRESATA	AME443
444	VITE FISS.	AME444
446	RONDELLA FISS.	AME446
450	PRIG. DISTANZ. PARAMAN.	AME450
454	RONDELLA P/T 220AI-250CE CAS	AME454
455	VITE PERNO SBAV.P/T 220AI-250CE CAS	AME455
456	CORPO AFFILATOIO	AME456
464	SFERA	AME464
468	PULSANTE AFFIL. T/P 220AI-250	AME468
470	MOLA AF.ESTR.D.40 H.8 F.6 MOZ	19300301
600	INT. MN COMELUX 401/L NORMALI	19410101

626	CONDENSATORE MRR 8UF ALETTA LA	19410303
644	CAVO ALIM.COMP. MN SUKO UNIFI	19410502
646	PASSACAVO PRL TPZ	AMA646
648	MOTORE MN 230V 220	AMC648
667	VITE BLOCCA ASTINA MOTORE	AMA667
668	ASTINA MOTORE	AMA668
670	PRIG. TIR. MOTORE 220	AMC670
672	MOLLA TIR. MOTORE 220	AMC672
674	VITE FISS. PIASTR. TIR. 220	AMC674
676	FASCETTA CONDENSATORE 220	AMC676
678	GALLETTO TIR. MOTORE 220	AMC678
680	PIASTRINA TIR. MOTORE 220	AMC680
682	PLACC.FERMA CAVO TPZ PRL	AMA682