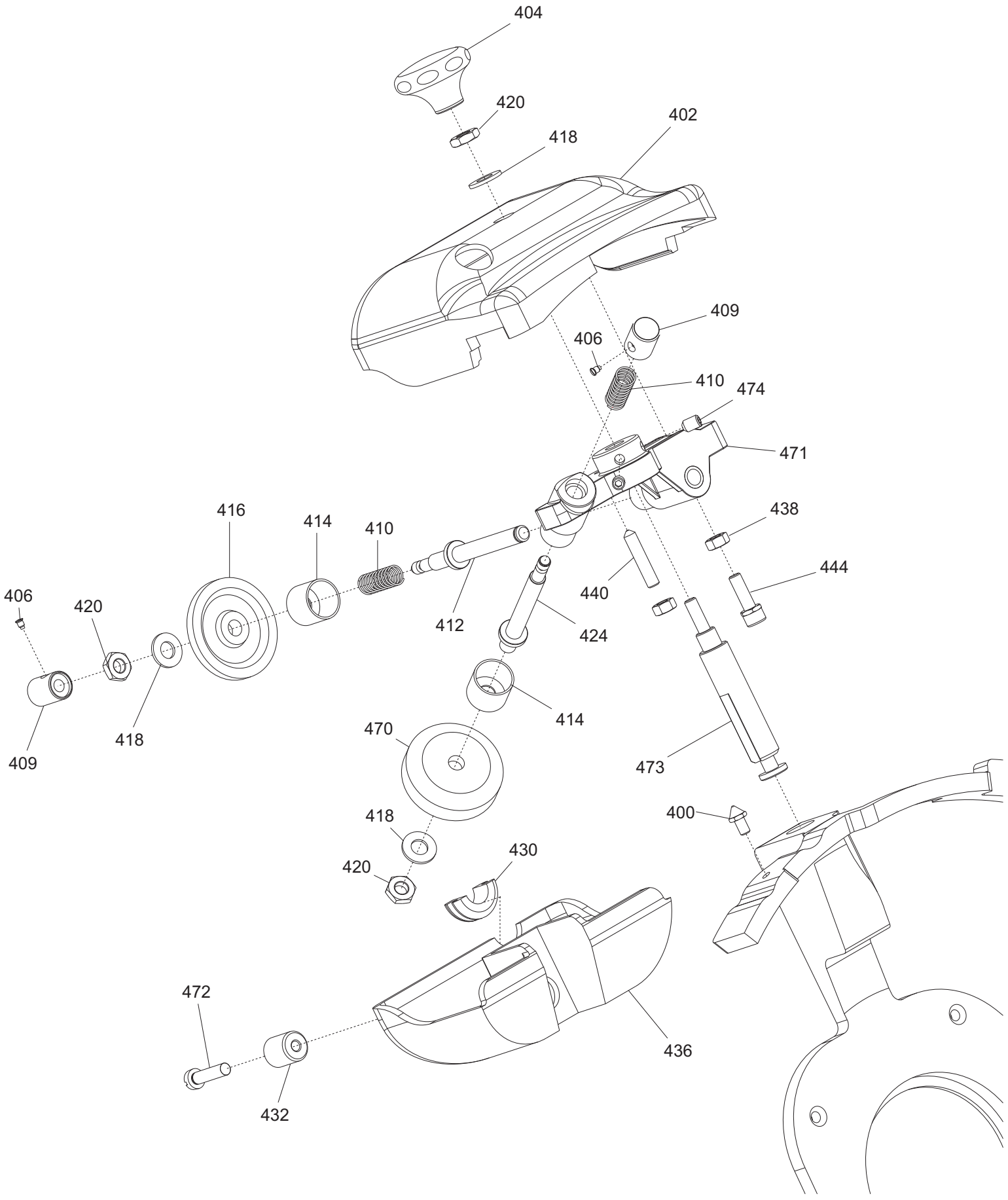
404
420
418
402
409
406
410
474
471
416
414
410
438
444
406
420
440
412
424
414
409
418
470
473
400
418
430
420
472
436
432

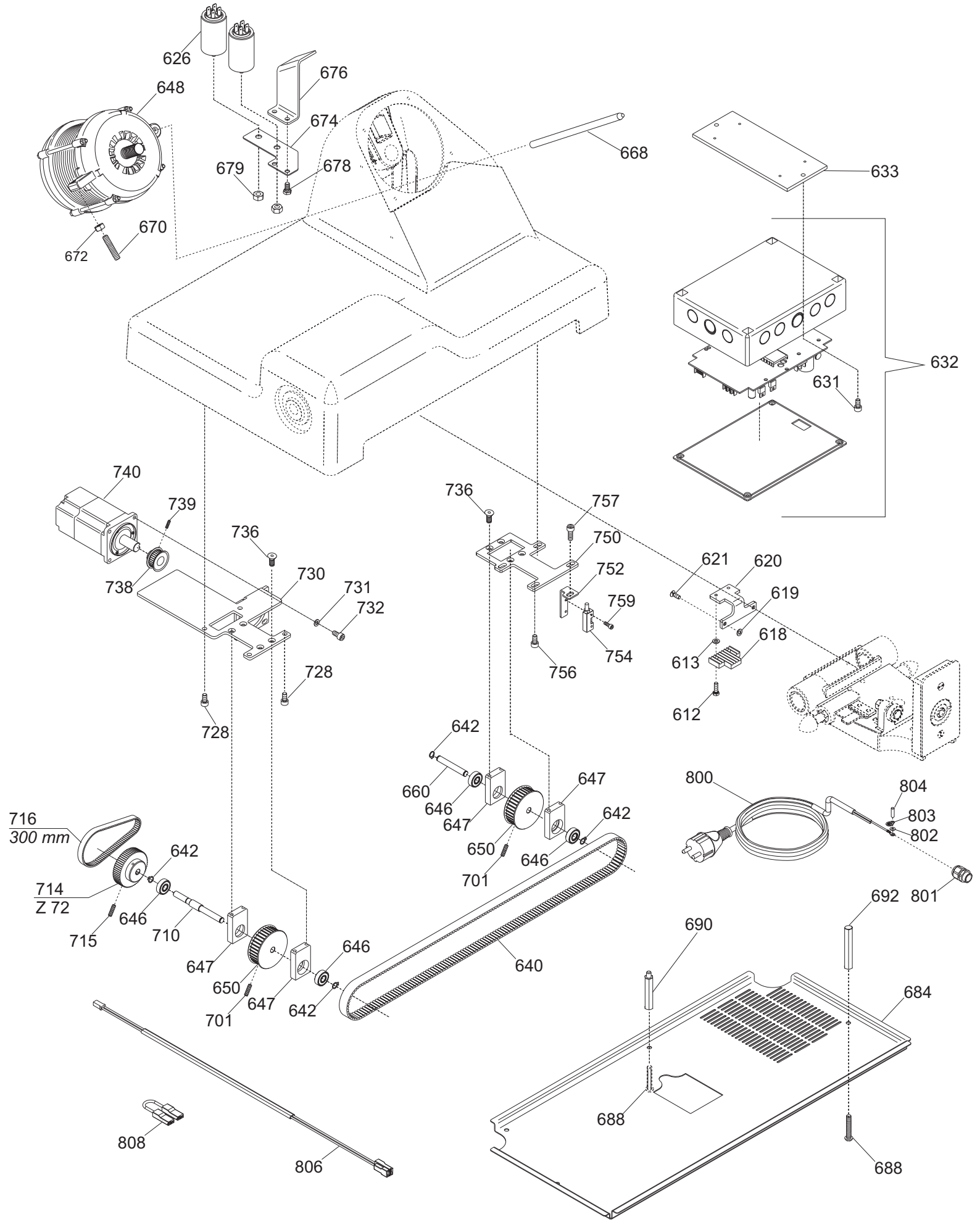
626
676
648
674
668
679
678
633
670
672
632
631
740
739
736
730
731
732
738
728
728
736
757
750
752
759
754
756
621
620
619
618
613
612
642
660
646
647
647
642
650
701
646
716
300 mm
642
714
Z 72
646
715
710
647
650
647
701
646
642
640
800
804
803
802
801
692
690
684
688
688
808
806

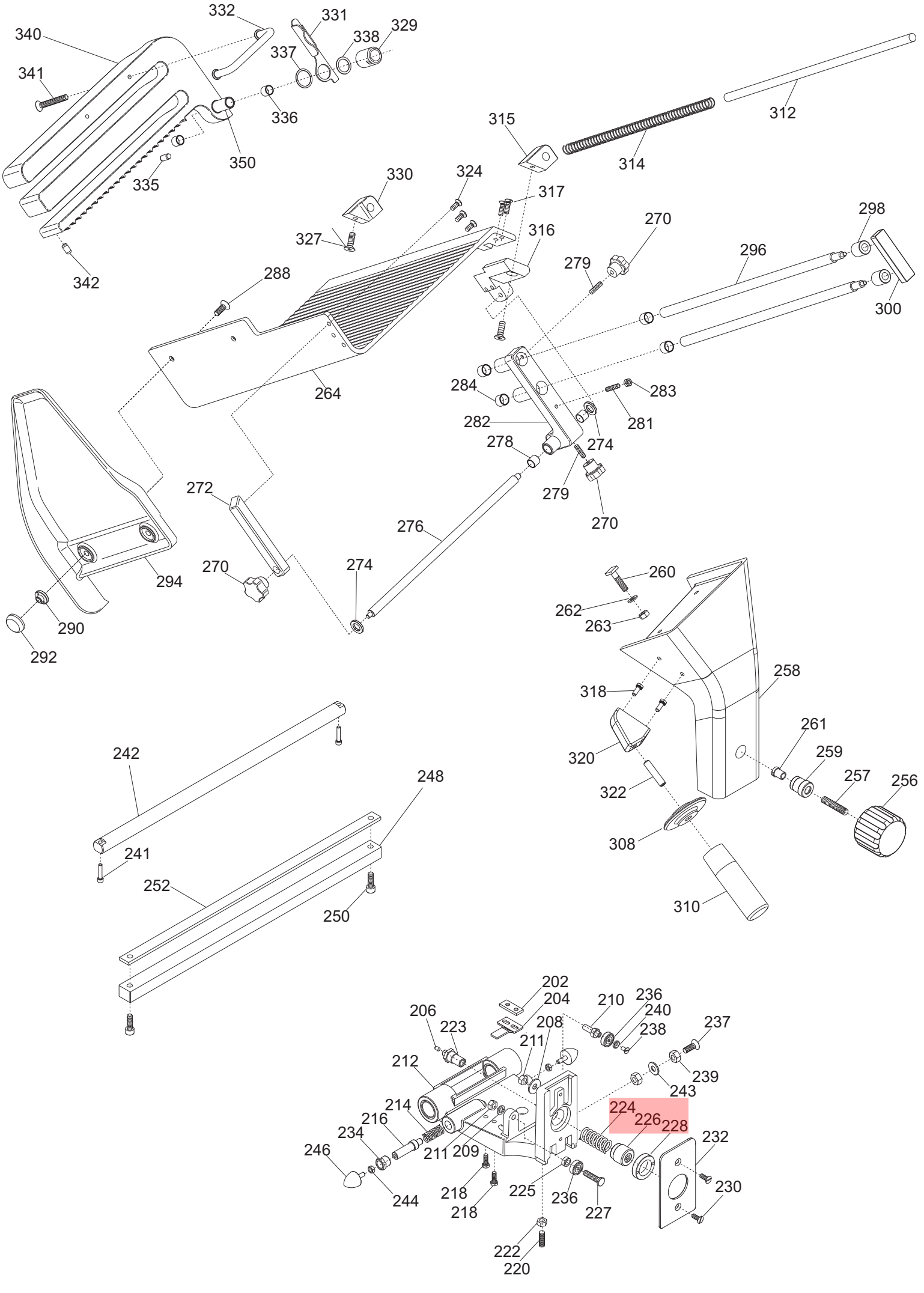
332
331
329
340
338
337
341
336
350
335
342
315
312
314
330
324
317
327
316
270
298
279
296
288
300
284
283
282
281
278
274
279
270
272
276
270
274
294
290
292
260
262
263
258
318
261
320
259
257
322
256
308
310
242
248
241
252
250
202
204
210
236
206
223
208
240
238
237
211
212
239
243
214
224
226
228
216
234
211
209
232
246
218
225
236
230
244
218
227
222
220

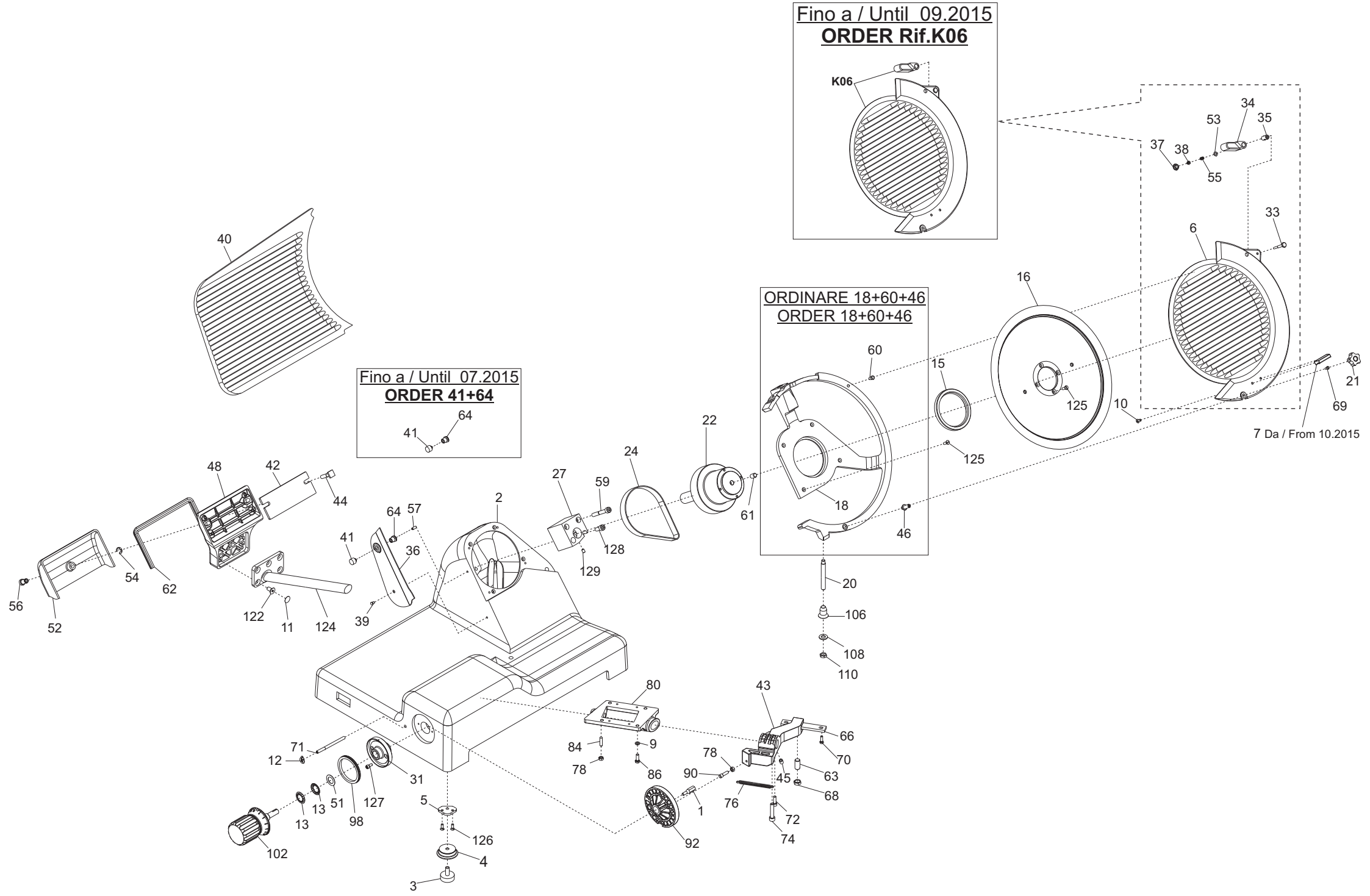
Fino a / Until 09.2015
ORDER Rif.K06
K06
ORDINARE 18+60+46
ORDER 18+60+46
Fino a / Until 07.2015
ORDER 41+64
7 Da / From 10.2015

**GALILEO 385 EVO AUTOMATICA TOP CE tav4**

| Riferir | Nome prodotto | Codice |
|---|---|---|
| 612 | VITE TCEI DIN 912 M 6X12 | IX2912006012 |
| 618 | PETTINE TRASCIN.CARRELLO GLL 5M15 | 19500474 |
| 619 | RONDELLA PIANA DIN 125 D 6 | IX2125006 |
| 620 | PIASTRINA PETTINE BLOCCATO GLL AUT. | 19532584 |
| 621 | VITE TCEI DIN 912 M 5X12 | IX2912005012 |
| 626 | CONDENSATORE SG300 10UF CODOLO M8 | 19410307 |
| 631 | VITE TSPEI DIN 7991 M 6X10 | IX27991006010 |
| 632 | SCHEDA + SCATOLA AZIONAM.AUT.11 GLL | 19413964.11 |
| 640 | CINGH.DENT.RINV. GLL HTD1175-5M 15 | 19310365 |
| 642 | ANELLI ARRESTO DIN 471 D 08E | IX2471008 |
| 646 | CUSCINETTO AUTOMAT.GLL 608 2RS | 19320262 |
| 647 | BLOCCHETTO SUPP. CUSC. AUT GLL 350 | 19521464 |
| 648 | MOT.350-370 MN C.PIATTA 230-50 | 19400109 |
| 650 | PUL.DENT.RINV. 350 GLL HTD 36D LAV. | 19500466L |
| 660 | PERNO PULEGGIA CONDOTTA GLL AUT | 19538064 |
| 668 | PERNO MOTORE GLL 350-385 | 19540564 |
| 670 | VITE SENZA TESTA DIN 913 M 8X45 CE | IX2913008045 |
| 674 | PIASTRINA SUPP.CONDENSATORI GLL AUT | 19532568 |
| 676 | STAFFA TIR. MOTORE GLL 350-385 | 19540364 |
| 678 | VITE TE DIN 933 M 6X10 T.F. | IX2933006010 |
| 679 | DADO ES. DIN 934 M 8 | IX2934008 |
| 684 | PROTEZIONE INF. GLL 350 AUT + INGR. | 19531664 |
| 690 | PERNO ESAG.SUP. COPER. LNR DAL 07 | 19540752.07 |
| 692 | PERNO ESAG.MOT. COPER. LNR | 19540754 |
| 701 | VITE SENZA TESTA DIN 916 M 5X16 NE | NE0916005016 |
| 710 | PERNO PULEGG.MOTRICE GLL AUT | 19538065 |
| 714 | PUL.DENT.COND. 07 GLL HTD 72D LAV. | 19500465L.07 |
| 716 | CINGH.DENT.MOTR.07 GLL HTD300-3M-09 | 19310364.07 |
| 728 | VITE TBEI ISO 7380 M 6X10 | IX27380006010 |
| 730 | PIASTR.SUPP.MOT GLL AUT 350-385 07 | 19532565.07 |
| 731 | RONDELLA GROWER UNI 1751 D 6 | IX21751006 |
| 732 | VITE TCEI DIN 912 M 6X12 | IX2912006012 |
| 736 | VITE TSP- DIN 963 M 5X14 | IX2963005014 |
| 738 | PUL.DENT.MOTRICE PL-GL HTD 28D LAV. | 19500464L |
| 740 | MOTORE AUTOMAT.PLD-GLL R7M-A200W | 19401960 |
| 750 | PIASTRA SUPP.RINVIO GLL AUT 350-385 | 19532566 |
| 752 | PIASTRINA SUPPORTO SENSORE GLL AUT | 19532570 |
| 754 | MICRO MAGNETICO TM | IV5820000 |
| 756 | VITE TBEI ISO 7380 M 6X10 | IX27380006010 |
| 757 | VITE TBEI ISO 7380 M 6X12 | IX27380006012 |
| 759 | VITE AUTOF.TCB+ DIN 7981 D 3,9X9,5 | IX279813,9009,5 |
| 800 | CAVO ALIM.COMP. MN SUKO UNIFI | 19410502 |
| 801 | PRESSACAVO PG 11 FIL.LUNGO | 19410806 |
| 802 | RONDELLA DENTEL. DIN 6798-A D 5E | IX26798A005 |
| 803 | TARGHETTA MASSA TERRA | 19420177 |
| 804 | VITE SENZA TESTA DIN 913 M 5X30 CE | IX2913005030 |
| 805 | CAVETTO MASSA TERRA 300-385 UL | 19410739 |

| | | |
|---|---|---|
| 806 | CAVET.PROLUNGA MICRO MAGN.GLL AUT | 19410726 |
| 807 | CAVO MICRO 300-370 AFF.PULSANTIERA | 19410703 |
| K06 | KIT PARAL.385+MANOPOLA EVO LNR-GLL | 19801639 |
| 1 | DADO CAMMA CONICA 25 PASSO VAR. | 19533854 |
| 2 | CASSA 350-385 GLL EVO OSS | 19510164.14 |
| 3 | PARAC.PIEDINO D.30X10-M8X23 | 19560156.05 |
| 4 | PIEDINO 350-385 05 LNR OSS | 19522620.05 |
| 5 | PIASTRINA PIEDINI LNR 350 DAL 05 | 19540656.05 |
| 7 | MANOPOLA PRESA PARALAMA GDO EVO | 19522670 |
| 9 | RONDELLA PIANA DIN 125 D 6 | IX2125006 |
| 10 | VITE TSP- DIN 963 M 5X12 | IX2963005012 |
| 11 | TAPPO VITI PERNO SUP.VELA GLL | 19560134 |
| 12 | TARGHETTA OIL.S. | 19420175 |
| 13 | MOLLA TAZZA FESSURATA 29X17X0,35 | 19342254 |
| 15 | ANELLO TENUTA 80X100X10 SC NBR | 195621366 |
| 20 | PERNO X ANELLO LNR 330-385+MRR.300V | 19534072 |
| 21 | MANOPOLA RISCONTR.PARAL.LNR-GLL-PLD | 19560704 |
| 22 | PULEG.PIAT.MONT.GLL Y14 350-385 | 19700364.14 |
| 24 | CINGH. PIATTA TB2 430 X 12 | 19310264 |
| 27 | BLOCCH.ALBERO PULEGGIA BIZ INCL.LAV | 19027564BZ |
| 31 | FLANGIA MANOPOLA GRAD. LEO-GLL OSS. | 19521480 |
| 33 | PERNO MANOPOLA BLOCCO PARAL.LNR-GLL | 19532100 |
| 34 | MANOPOLA BLOCCO PARALAMA LNR-GLL | 19560706 |
| 35 | BOCCOLA FISS.PERNO PARALAMA EVO | 19532104 |
| 37 | TAPPO MANOP.BLOCCO PARALAMA LNR-GLL | 19560703 |
| 38 | DADO AUTOBLOCC. ES DIN 982 M 4 ALTO | IX2982004 |
| 39 | PRIGIONIERO PARAF.LNR MNZ 250/385 | 19336052 |
| 41 | MANOPOLINA PARAFETTA EVO | 19532125 |
| 42 | PIASTRINA ZINC.REG. VELA GLL 350 | 19540648 |
| 43 | MOVIMENTO VELA LNR PR.FUS. 350 LAV | 19500160 |
| 44 | VITE BLOCC.VELA TQ 8 X 42 GLL BIZ | 19335007BZ |
| 45 | VITE SENZA TESTA DIN 916 M 8X16 NE | NE0916008016 |
| 46 | PERNO MANOPOLA PARALAMA M6 EVO | 19532103.15 |
| 48 | SUP.VELA GLL 350-385 OSS | 19510764 |
| 51 | ANELLO PTFE 28X17X0.5 LNR | 19563280 |
| 52 | COP.SUP.VELA 350-385 GLL. OSS | 19512264 |
| 53 | RONDELLA PIANA DIN 125 D 4 | IX2125004 |
| 54 | ANELLO RADIALE DIN 6799 M8 | IX26799008 |
| 55 | MOLLA BLOCCO PARALAMA LNR-GLL EVO | 19390250 |
| 56 | MANOP.IX.COPERC.SUPP.VELA LNR | 19335021 |
| 57 | VITE SENZA TESTA DIN 913 M 5X12 CE | IX2913005012 |
| 59 | VITE TCEI DIN 912 M 8X60 | IX2912008060 |
| 61 | PIOLINO ANTIFLEX. PARALAMA LNR-GLL | 19560702 |
| 62 | GUARN. COPER.SUP.VELA GLL 350-385 | 19563064 |
| 63 | PRIGI.MOV.OT.M12 LEO-GALL.350/385 | 19337064 |
| 64 | FERMO MANOPOLINA PARAFETTA EVO | 19532128 |
| 66 | PIASTRINA MOV. LNR-GLL DAL 07 | 19540654.07 |
| 68 | DADO GRANO REG.MOV.LNR-GLL 350/385 | 19533664 |
| 70 | VITE TE DIN 933 M 5X16 T.F. | IX2933005016 |
| 71 | TUBETTO OLIATORE 350-370 | 19553009 |

| | | |
|---|---|---|
| 72 | VITE TCEI DIN 912 M 6X20 | IX2912006020 |
| 74 | VITE TCEI DIN 912 M 8X40 | IX2912008040 |
| 76 | MOLLA MOVIMENTO LNR 350-385 | 19390756 |
| 78 | DADO ES. DIN 934 M 6 | IX2934006 |
| 80 | SUPP.BOCCOLE PR.FUSIONE LNR LAV. | 19500164 |
| 84 | PRIGIONIERO 6 X 25 OTTONE | 19337002 |
| 86 | VITE TE DIN 933 M 6X18 T.F. | IX2933006018 |
| 90 | RULLINO MOVIM. CAMMA P.VAR. LNR-GLL | 19336076 |
| 92 | CAMMA CONICA 30 PASSO VARIAB. GLL | 19563558 |
| 98 | ANELLO PARAPOLVERE LNR-GLL | 19562160 |
| 102 | MAN. NUM. Y13 LNR 350-385 | 19522600.13 |
| 106 | GHIERA SUPP ANELLO LNR 300-385 | 19534066 |
| 108 | RONDELLA PIANA DIN 125 D 10 | IX2125010 |
| 110 | DADO ES. DIN 439 M 10 BASSO | IX2439010 |
| 122 | VITE TSPEI DIN 7991 M 8X16 | IX27991008016 |
| 124 | ASS.PERNO MOV.+SUPP.VELA GLL D.11 | 19530766.11 |
| 125 | VITE TSP- DIN 963 M 5X16 | IX2963005016 |
| 126 | VITE TSP- DIN 963 M 5X14 | IX2963005014 |
| 127 | VITE TCEI DIN 912 M 5X12 | IX2912005012 |
| 128 | VITE TCEI DIN 912 M 8X20 | IX2912008020 |
| 129 | VITE SENZA TESTA DIN 916 M 6X8 NE | NE0916006008 |
| 202 | PIAST. SGANCIO FILET.AFF.CE | 19533200 |
| 204 | PIAST. SGANCIO CARR. LNR-GLL | 19533254 |
| 206 | PUNTALE SGANCIO 300-385 CE | 19565001 |
| 208 | RONDELLA GROWER UNI 1751 D 8 | IX21751008 |
| 209 | RONDELLA PIANA DIN 125 D 8 | IX2125008 |
| 210 | PERNO ECCEN CUSCINETTO LNR 350 | 19540808 |
| 211 | DADO ES. DIN 934 M 8 | IX2934008 |
| 212 | CARRELLO GLL/LNR BOC.GHISA LAV.PFUS | 19500556 |
| 213 | DADO ES. DIN 934 M 6 | IX2934006 |
| 214 | MOLLA PARACOLPO LNR 350-385 | 19390754 |
| 216 | PISTONCINO PARAC. LNR 350 | 19531356 |
| 218 | VITE TE DIN 933 M 6X18 T.F. | IX2933006018 |
| 220 | PRIGIONIERO M8 OTTONE CARR.LNR 350 | 19337054 |
| 222 | DADO ES. DIN 934 M 8 | IX2934008 |
| 223 | ESAGONO PER SGANCIO LNR 350-385 | 19534038 |
| 224 | MOLLA PER SGANCIO 300-370 CE | 19390601 |
| 225 | RONDELLA DIST CUSC LNR 350-385 | 19346056 |
| 226 | BUSSOLA FIL.X SGANC 350-385 LNR | 19534026 |
| 227 | PERNO CUSCINETTO LNR 350-385 | 19540807 |
| 228 | GHIERA FILET.ESTER. 300-330 CE | 19534030 |
| 230 | VITE TE DIN 933 M 6X16 T.F. | IX2933006016 |
| 232 | PIASTRINA CARRELLO 350-370 CE | 19533009 |
| 234 | BUSSOLA PARACOLPO 350-385 LNR | 19538054 |
| 236 | CUSCINETTO CARR. 6000 2RS R11 | 19320154 |
| 237 | VITE TSP- DIN 963 M 5X25 | IX2963005025 |
| 238 | VITE TSPEI DIN 7991 M 6X16 | IX27991006016 |
| 239 | DADO ES. DIN 934 M 5 | IX2934005 |
| 240 | RONDELLA X PERNO CUSC. LNR 350 | 19346054 |
| 241 | VITE TCEI DIN 912 M 6X30 | IX2912006030 |

| | | |
|---|---|---|
| 242 | BARRA TONDA CARR. LNR 350-385 Y12 | 19530654.12 |
| 243 | ANELLO NEODIMIO D.15 X 2 F.7 | 19419015 |
| 244 | DADO ES. DIN 934 M 6 | IX2934006 |
| 245 | QUADRETTO BARRA TONDA LNR | 19541745 |
| 248 | BARRA QUADRA 350-385 LNR | 19540154 |
| 250 | VITE TCEI DIN 912 M 8X20 | IX2912008020 |
| 252 | PIASTRINA IX TEMPR.LNR 350-385 | 19530854X |
| 256 | MAN. BLOCCA GAMB. LNR | 19522615 |
| 257 | VITE SENZA TESTA DIN 913 M 10X50 CE | IX2913010050 |
| 258 | GAMBO GLL 350 OSSIDATO | 19510664 |
| 259 | BUSSOLA INOX GAMBO 350-385 LNR | 19534023 |
| 260 | VITE BLOCC.VELA TQ 8 X 38 AF 350 | 19335007 |
| 261 | BUSS.FRES FERMA MAN.300-370 CE | 19534016 |
| 262 | RONDELLA F.LARGA DIN 9021 D 8X24 | IX29021008024 |
| 263 | DADO ES. DIN 934 M 8 | IX2934008 |
| 264 | PIATTO GLL NETTUNO 350-385 OSSIDATO | 19510420 |
| 270 | MANOPOLA TIR.PAR.M6 5L MRR NERO | 19562502 |
| 272 | BLOCCH.SCORRIM.SPOND.NETTUNO GLL | 19526065 |
| 274 | GOMMINO PARAC.D.12 SG300 DAL 2001 | 19560103 |
| 276 | ASTINA.SCORR.SPOND.NETT.GLL 350-385 | 19530421 |
| 278 | BOCCOLE AUTOLUBR.12.14.12 DAL 01 | 19324102 |
| 279 | PRIGIONIERO 6 X 25 OTTONE | 19337002 |
| 281 | PRIGIONIERO PLASTICA M6X30 GLL | 19566864 |
| 282 | SUPPORTO ASTE NETTUNO GLL OSS. | 19510521 |
| 283 | DADO ES. DIN 934 M 6 | IX2934006 |
| 284 | BOCCOLE AUTOLUBR.14.16.12 | 19324104 |
| 287 | VITE TSPEI DIN 7991 M 8X25 | IX27991008025 |
| 288 | VITE SVASATA PARAMANO GLL | 19335064 |
| 290 | DADO FISSAGG. PARAMANO GLL | 19533764 |
| 292 | CUPOLA COPRI DADO GLL | 19533765 |
| 294 | P.MANO POLIC. PIATTO GLL 350-385 | 19562344 |
| 296 | ASTA BLOCCA PRODOT.NETT.GLL 350-385 | 19530422 |
| 298 | DISTANZ.IMPUGNATURA SPOND. GLL | 19533964 |
| 300 | BLOCCH.IMPUGN.SPONDINA NETTUNO GLL | 19526064 |
| 308 | ELSA PRESSAMERCE LNR OSSIDATO | 19522640 |
| 310 | MAN. PRESSAMERCE LNR OSSIDATO | 19522645 |
| 312 | ASTINA STAFFA PIAT.NETT.GLL 350-385 | 19530420 |
| 314 | MOLLA ASTINA 12 NETTUNO GLL L=403 | 19390408 |
| 315 | BLOCCH.DRITTO ASTINA NETT.GLL 350 | 19525067 |
| 316 | BLOCCH.MAGG.PIATTO NETT.GLL 350 OSS | 19525068 |
| 317 | VITE TSP- DIN 963 M 6X16 | IX2963006016 |
| 318 | VITE TE DIN 933 M 6X16 T.F. | IX2933006016 |
| 320 | BLOCCH.IMPUG.LNR+VAS DAL 04 | 19525052 |
| 322 | VITE SENZA TESTA DIN 913 M 10X50 CE | IX2913010050 |
| 324 | VITE TSP- DIN 963 M 6X14 | IX2963006014 |
| 325 | VITE TSPEI DIN 7991 M 8X18 | IX27991008018 |
| 327 | VITE TSPEI DIN 7991 M 8X18 | IX27991008018 |
| 329 | BUSSOLA BLOCC.STAFFETTA NETTUNO GLL | 19530865 |
| 330 | BLOCCH.INCLI.ASTINA NETTUNO GLL 350 | 19525065 |
| 331 | STAFFETTA BLOCC.STAFFA NETT.GLL PAL | 19530864P |

| | | |
|---|---|---|
| 332 | MANIGLIA STAFFA NETTUNO GLL 350-385 | 19538864 |
| 335 | PARACOLPO DISTACCO STAFFA NETT. GLL | 19563220 |
| 336 | BOCCOLE AUTOLUBR.12.14.12 DAL 01 | 19324102 |
| 337 | RONDELLA POLIC. ANT. STAFFA NETTUNO | 19563271 |
| 338 | RONDELLA POLIC. POST.STAFFA NETTUNO | 19563270 |
| 340 | STAFFA 350-385 GLL NETTUN OSS | 19511720 |
| 341 | VITE TSP- DIN 963 M 5X60 | IX2963005060 |
| 342 | PARACOLPO STAFFA NETTUNO GLL | 19563221 |
| 350 | TUBET.PORTA BRONZ.STAF.NETT.Y08 GLL | 19534051.08 |
| - | AFFILAT.INC. LNR 300-385 | 19800020 |
| 400 | VITE RISCONT.CONICA ANELLO DAL 09 | 19336055.09 |
| 402 | CAPPOTT. 300-385 LNR CE OSSIDATA | 19511252C |
| 404 | MAN.CAPP.AFF.LNR OSSIDATO | 19522652 |
| 406 | VITE BLOC.PULSANTE AFF.250-370 | 19335025 |
| 409 | PULSANTE AFFILATOIO 330:370 | 19550208 |
| 410 | MOLLA PERNO AFF.+SBAV. 300:385 | 19390309 |
| 412 | PERNO SBAVATURA 330:370 | 19540709 |
| 414 | BICCHIERINO AFF. LNR | 19540718 |
| 416 | MOLA SB.350 D.50 H.8 F.8 | 19300209 |
| 418 | RONDELLA PIANA DIN 125 D 8 | IX2125008 |
| 420 | DADO ES. DIN 439 M 8 BASSO | IX2439008 |
| 424 | PERNO AFFILATURA 330:370 | 19540708 |
| 430 | GOMMINO ANTIVIBRANTE CAPP. LNR | 19560152 |
| 432 | MANOP.IX.VASCHETTA AFF. Y11 LNR | 19335023.11 |
| 436 | VASC.AFF.300-385 LNR OSSIDATA | 19511253C |
| 438 | DADO ES. DIN 934 M 6 | IX2934006 |
| 440 | VITE SENZA TESTA DIN 914 M 6X30CE | IX2914006030 |
| 444 | CAPPUCCIO RISCONT.AFFIL. DAL 09 | 19336056.09 |
| 470 | MOLA AF.330-385 D.48 H.15 F.8 Y10 | 19300108C.10 |
| 471 | CORPO AF.LNR PRESSOF. LAV | 19021352.11 |
| 472 | VITE TC- DIN 84 M 6X25 | IX284006025 |
| 473 | PERNO COL.AFFILATOIO FRESATO LNR | 19540452.09 |
| 474 | VITE SENZA TESTA DIN 916 M 6X8 NE | NE0916006008 |