lamber

F92-ek
F92-ek-add

Ed.
07/2008

Rev. D

Lavastoviglie
Lave-vaisselle
Dishwashers
Geschirrspüler
Lavavajillas

F92-ek
F92-ek-add

PARTI DI RICAMBIO
PIECES DETACHEES
SPARE PARTS
ERSATZTEILE
REPUESTOS

CE

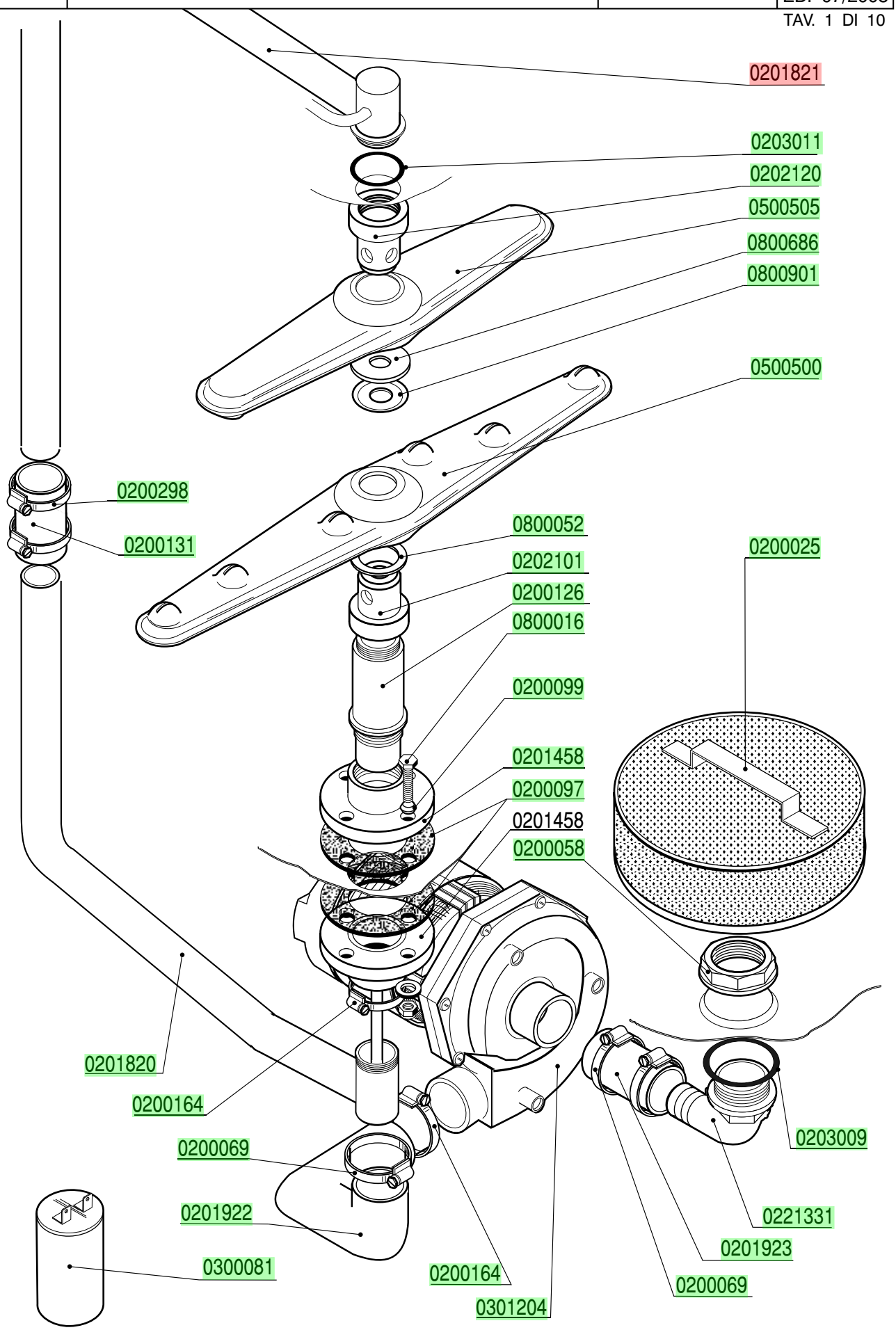
0201821
0203011
0202120
0500505
0800686
0800901
0500500
0200298
0200131
0800052
0202101
0200126
0800016
0200099
0201458
0200097
0201458
0200058
0200025
0201820
0200164
0200069
0201922
0300081
0200164
0301204
0200069
0201923
0221331
0203009

lamber	GRUPPO RISCIACQUO - COMPOSANTS RINCAGE RINSE COMPONENTS-NACHSPÜLROHR-ENJUAGUE	MOD. **F92-ek** **F92-ek-add**	TAV. **2 D** ED. 07/2008

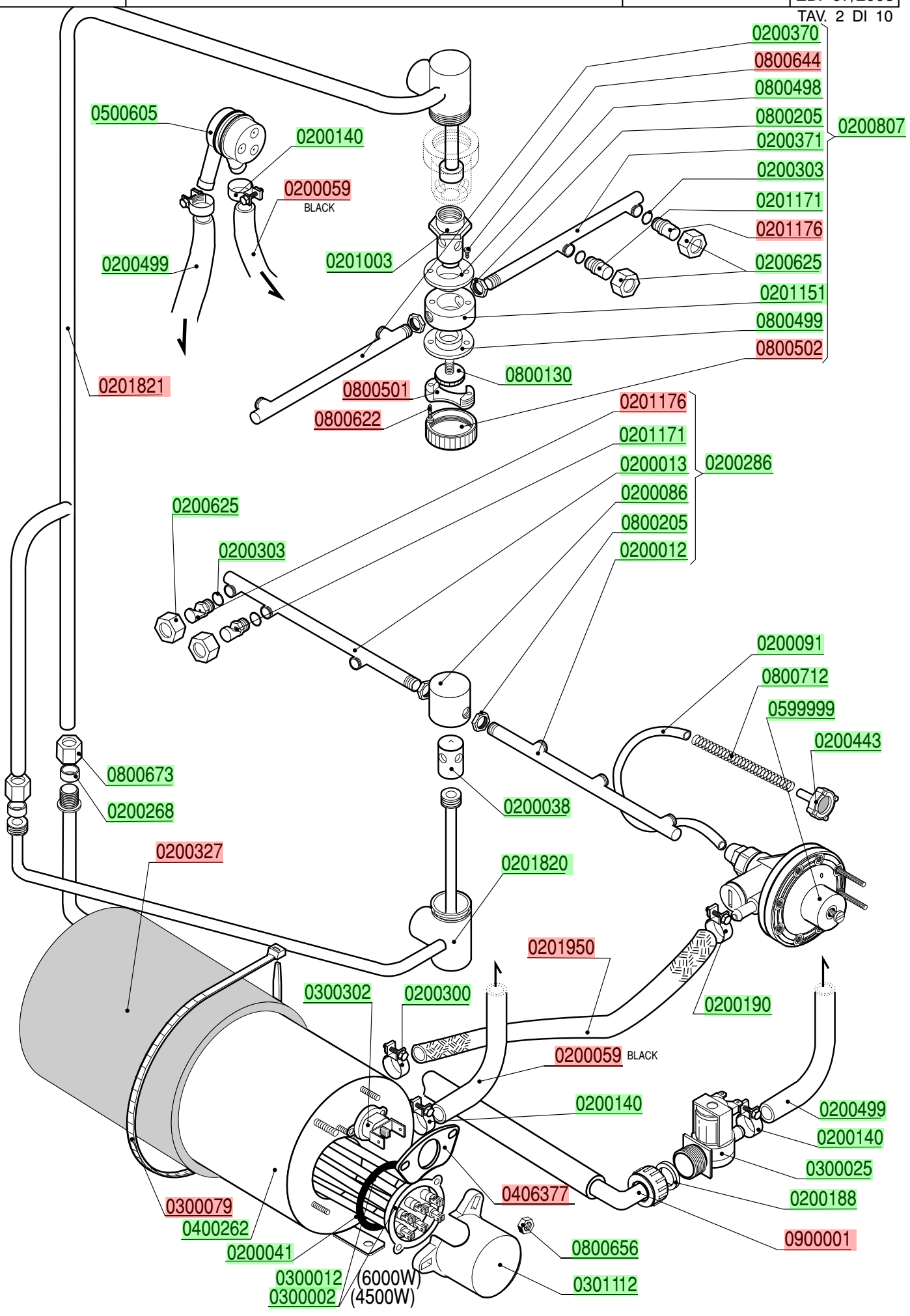

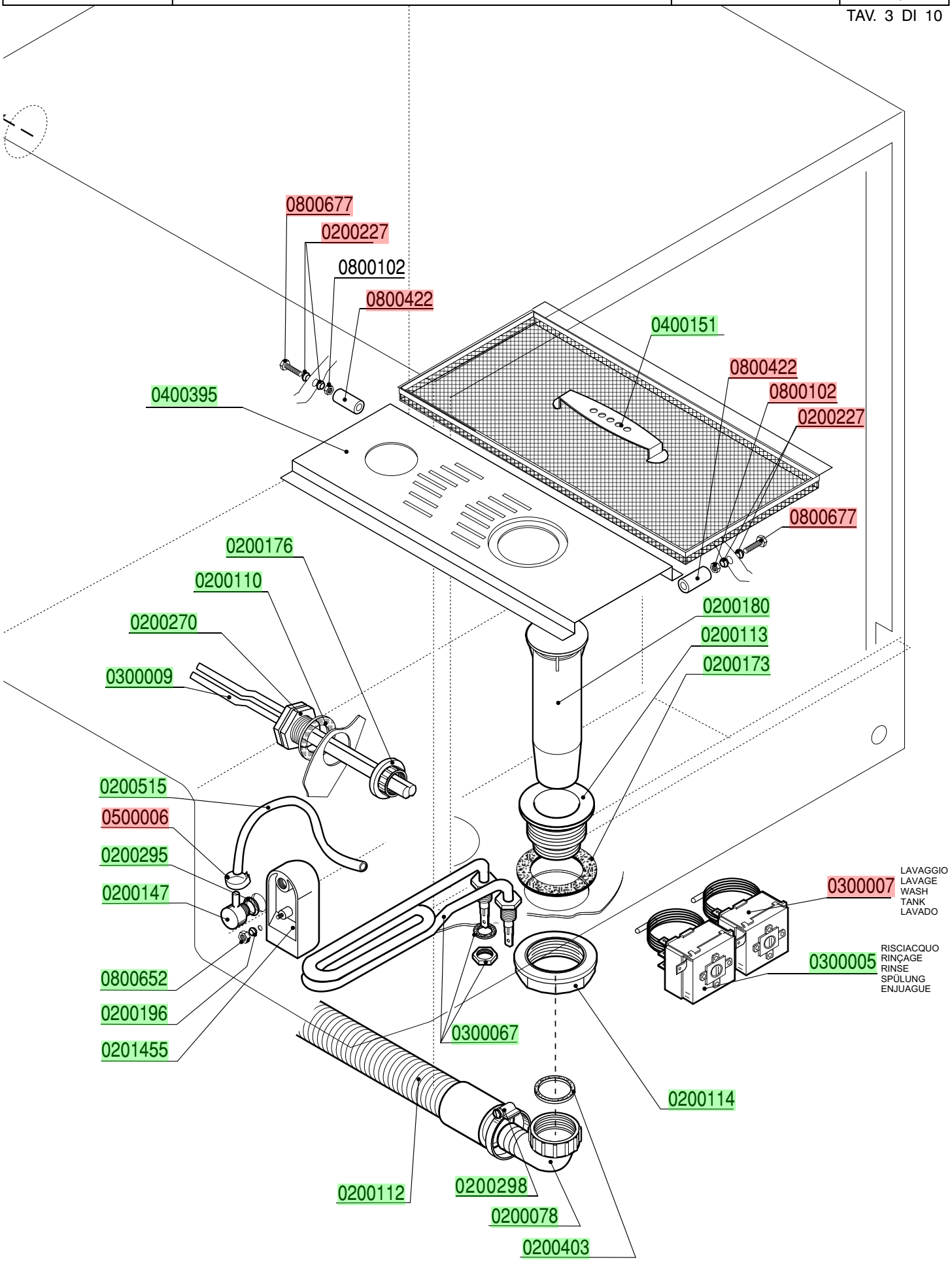
0800677
0200227
0800102
0800422
0400151
0800422
0800102
0200227
0400395
0800677
0200176
0200110
0200270
0300009
0200180
0200113
0200173
0200515
0500006
0200295
0200147
0800652
0200196
0201455
0300007
LAVAGGIO
LAVAGE
WASH
TANK
LAVADO
0300005
RISCIACQUO
RINÇAGE
RINSE
SPÜLUNG
ENJUAGUE
0300067
0200114
0200112
0200298
0200078
0200403

lamber	QUADRO ELETTRICO - TABLEAU ELECTRIQUE CONTROL BOX - SCHALT-TAFEL - CAJA ELÉCTRICA	MOD. **F92-ek** **F92-ek-add**	TAV. **4 D** ED. 07/2008

TAV. 4 DI 10

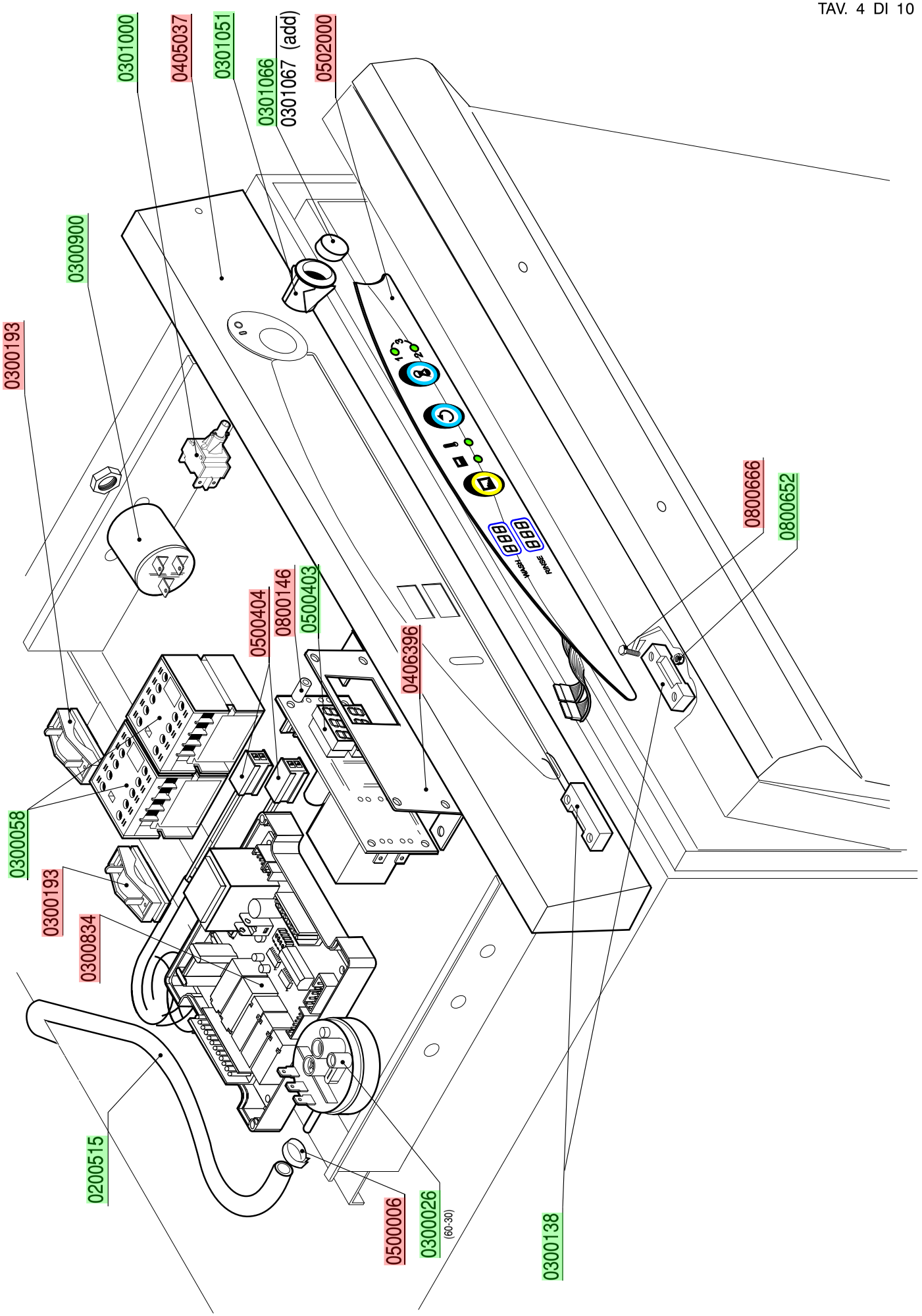

lamber	GRUPPO POMPA SCARICO - POMPE DE VIDANGE DRAIN PUMPE PARTS - ABLAUFPUMPE BOMBA DESAGUE	MOD. **F92-ek-ps**	TAV. **5 D** ED. 07/2008

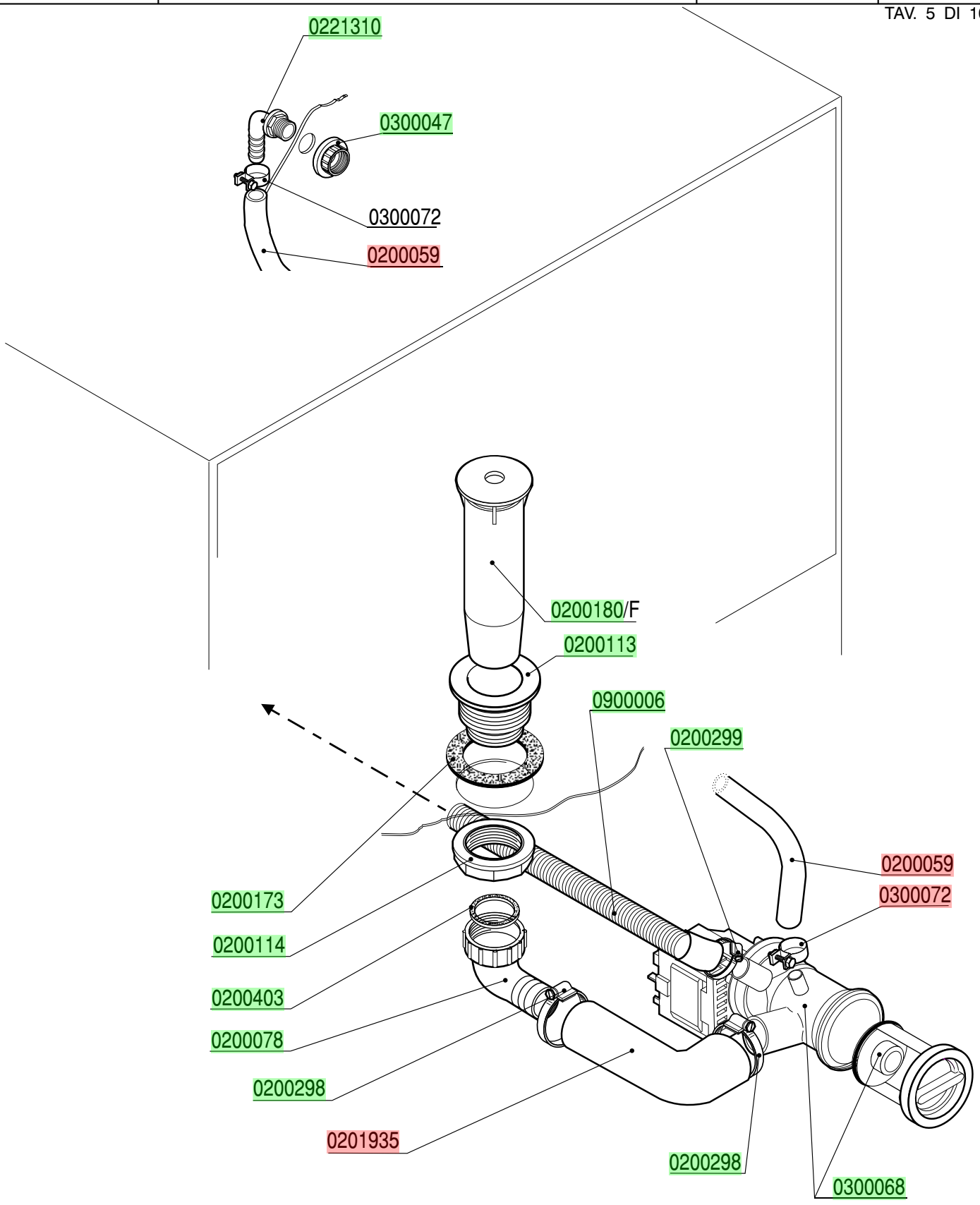

lamber	SPORTELLO - PORTE DOOR - TÜR - PUERTA	MOD. **F92-ek** **F92-ek-add**	TAV. **6 D** ED. 07/2008 TAV. 6 DI 10

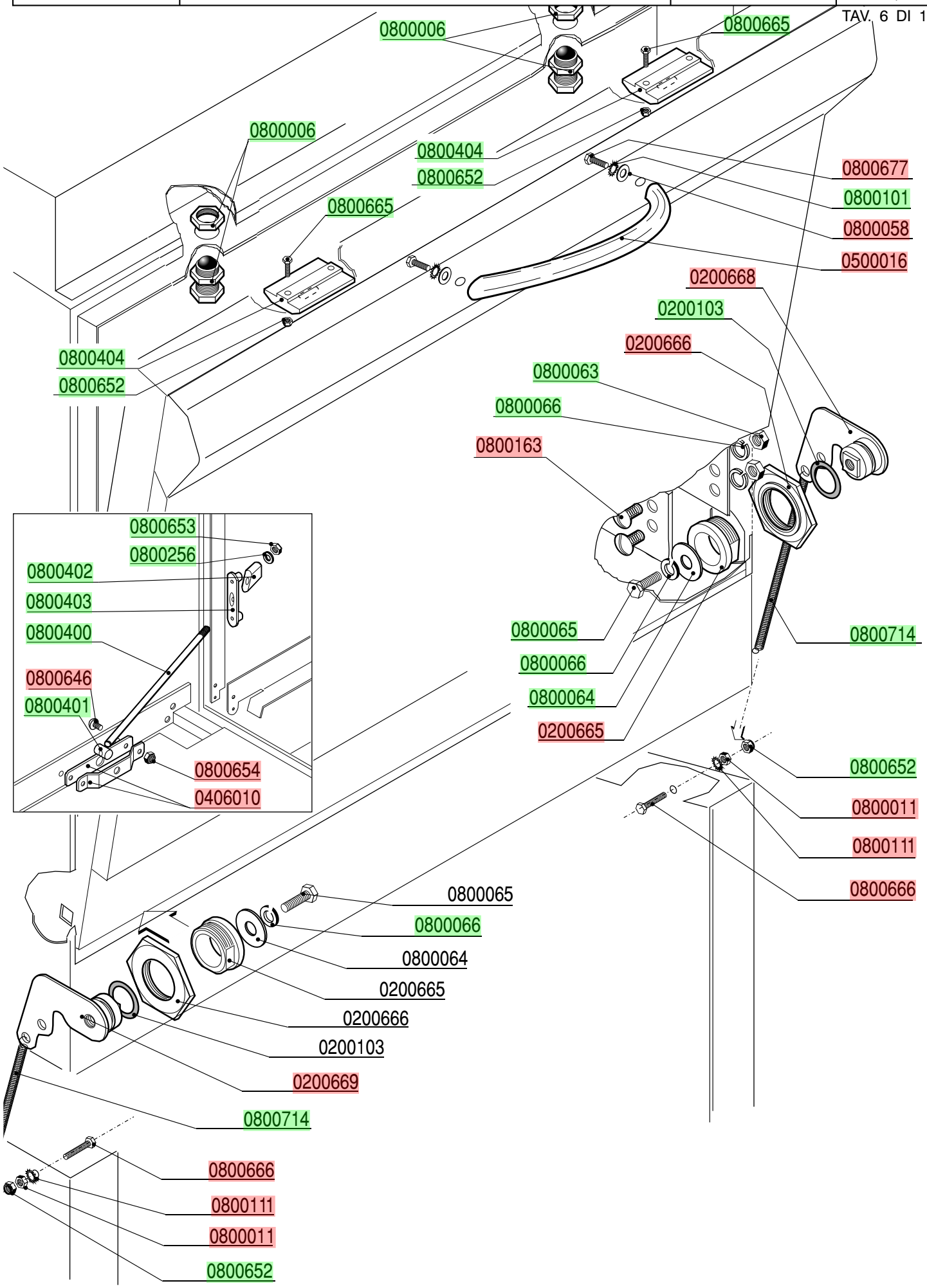

lamber	HOOD - CARROSSERIE CARROZZERIA - KARROSSERIE - CARROCERÍA	MOD. **F92-ek** **F92-ek-add**	TAV. **7 D** ED. 07/2008

TAV. 7 DI 10

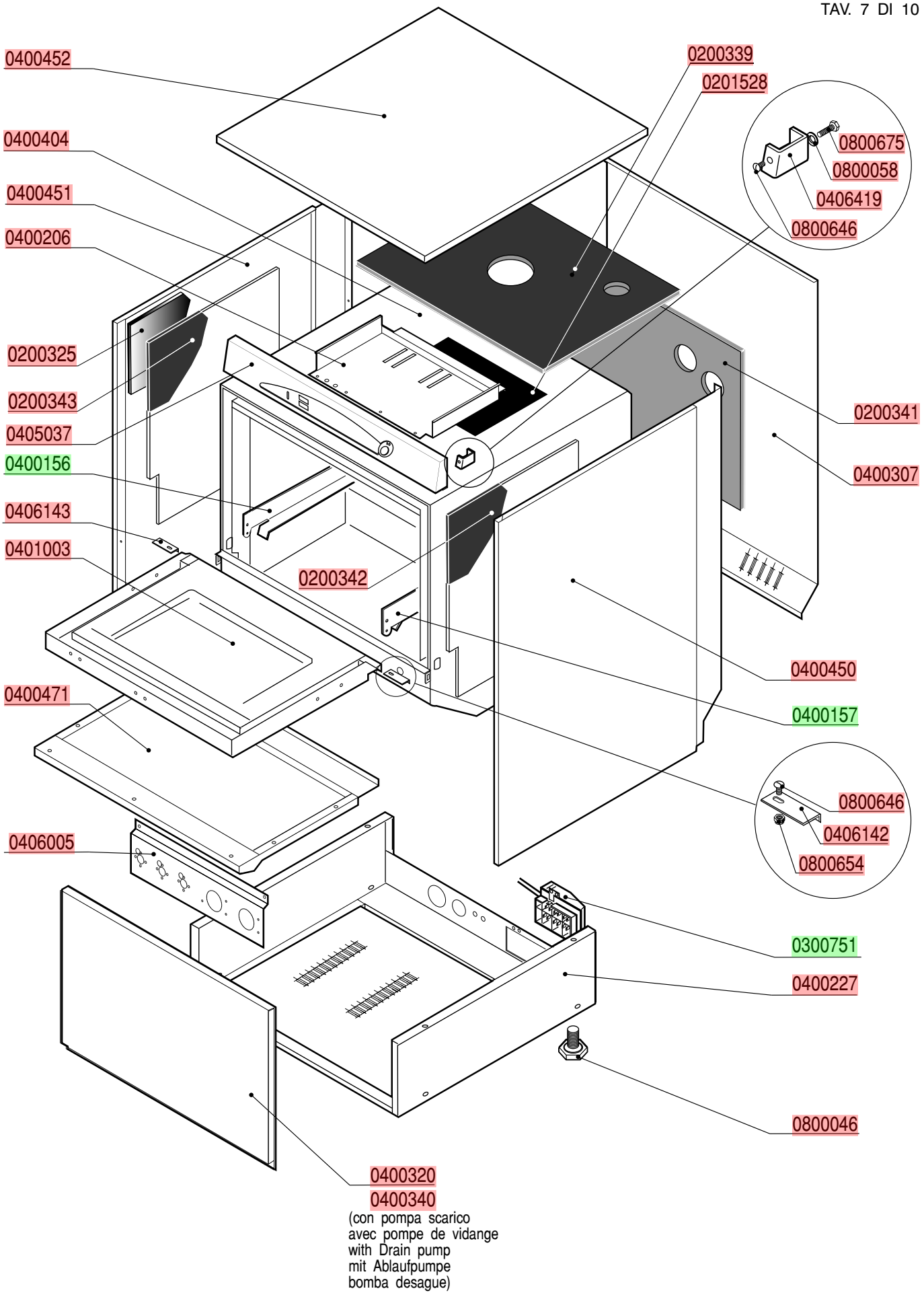

lamber	GRUPPO DEPURATORE-GROUPE ADOUCISSEUR WATER-SOFTENER-WASSERENTKALKER DESCONCENTRADOR	MOD. **F92-ek** **F92-ek-add**	TAV. **8 D** ED. 07/2008

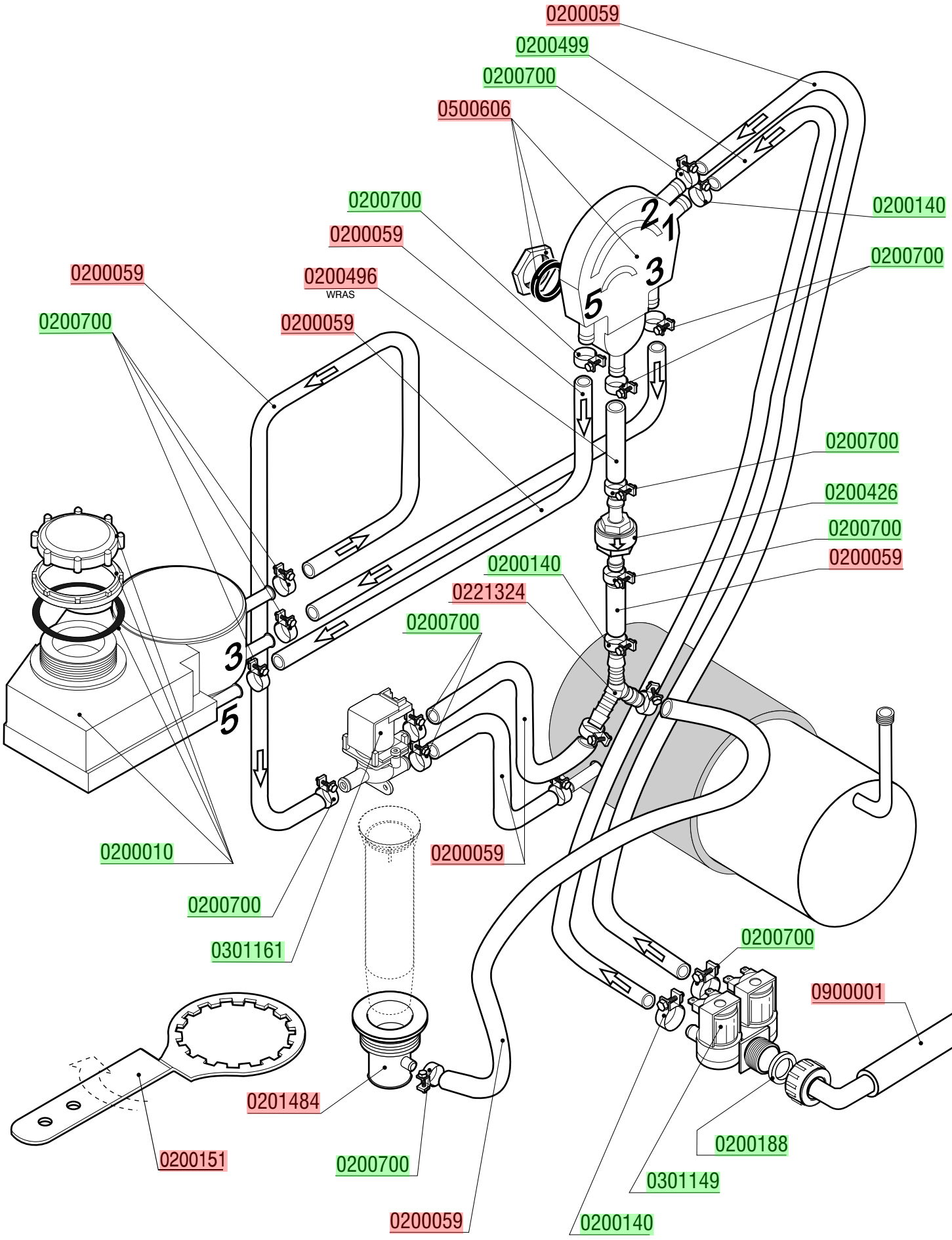

lamber	GRUPPO BREAK TANK - COMPOSANTS BREAK TANK BREAK TANK COMPONENTS-BREAK TANK-ROHR GRUPO BREAK TANK	MOD. **F92-ek** **F92-ek add**	TAV. **9 D** ED. 07/2008

SRS

TAV. 9 DI 10

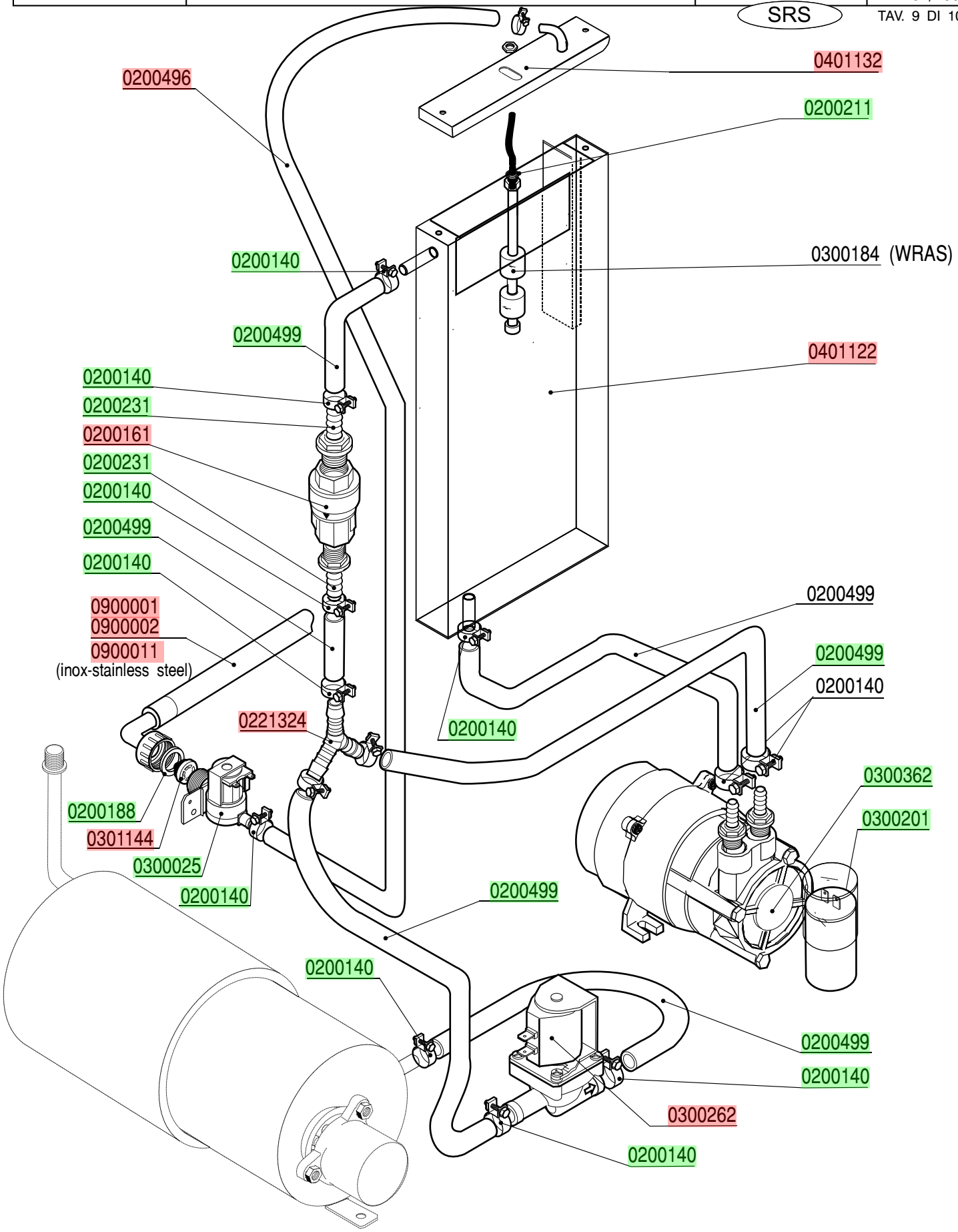

DOSATORE DETERSIVO - DOSEUR DE PRODUIT LESSIVIEL
DETERGENT PUMP - WASCHMITTELDOSIERGERÄT-DOSIFICADOR LAVADO

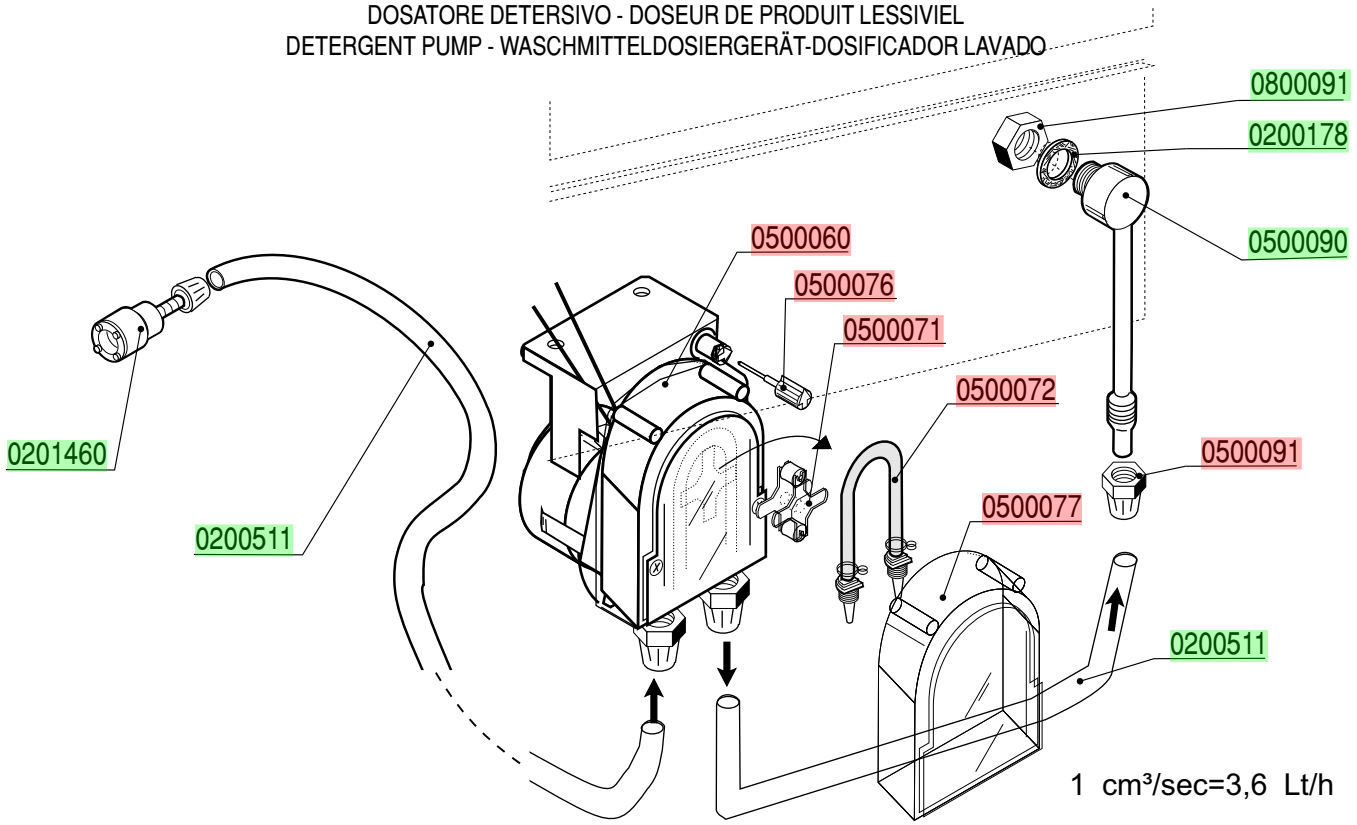

DOSATORE ADDITIVO DI RISCIACQUO-DOSEUR DE PRODUIT POUR RINÇAGE
RINSE AID DISPENSER - NACHSPÜLMITTELDOSIERGERÄT-DOSIFICADOR ABRILLANTADOR

cod. 0599999

