LISTA DE DESPIECE RECAMBIOS

ENVOLTORIO

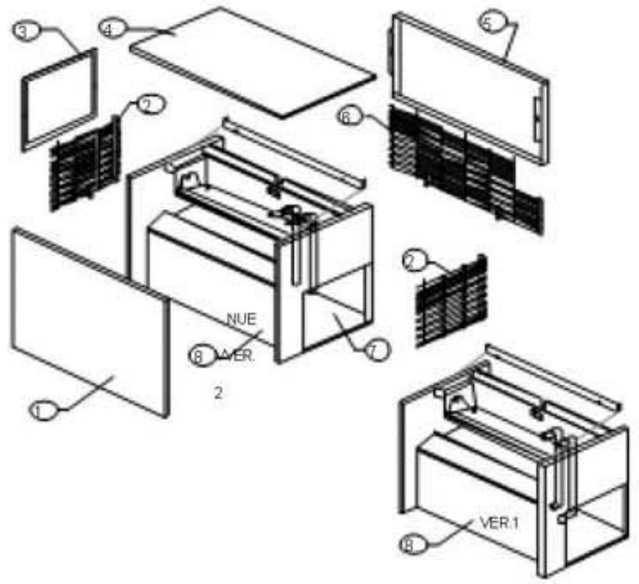

GRUPO FRIGORÍFICO

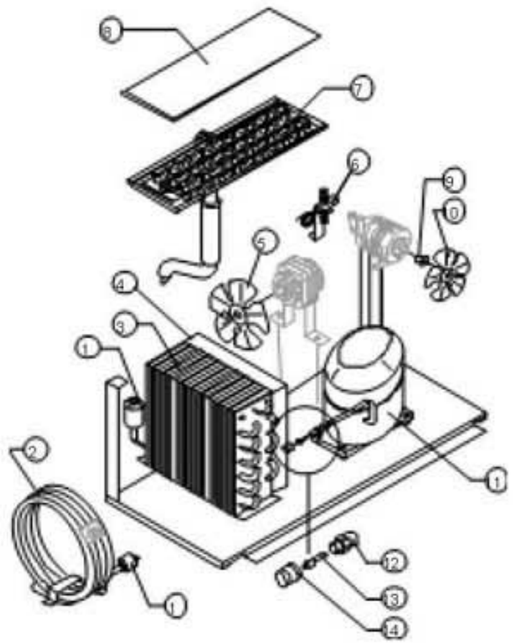

CIRCUITO HIDRÁULICO

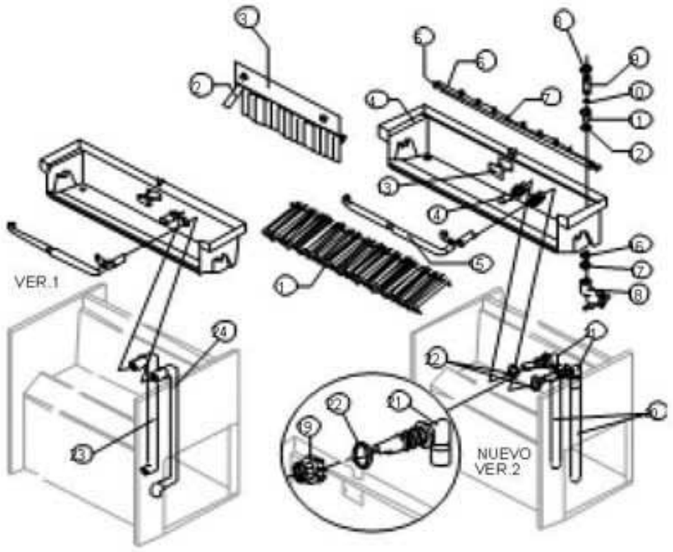

PARTES ELÉCTRICAS

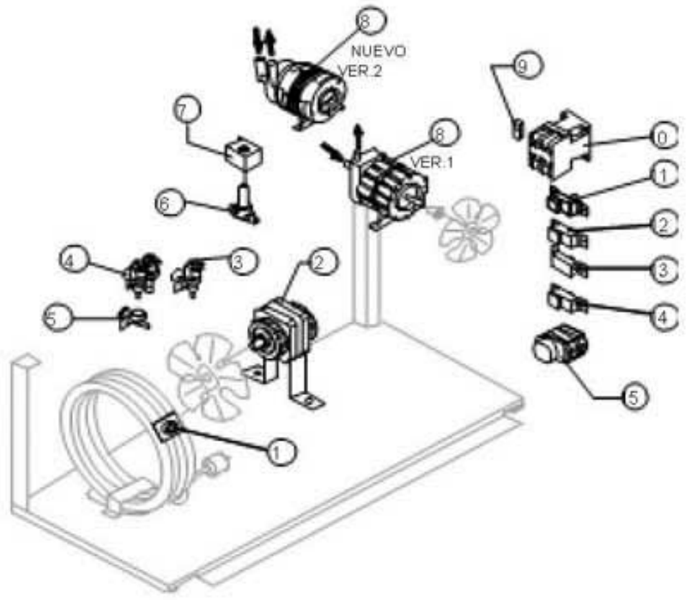

ENVOLTORIO

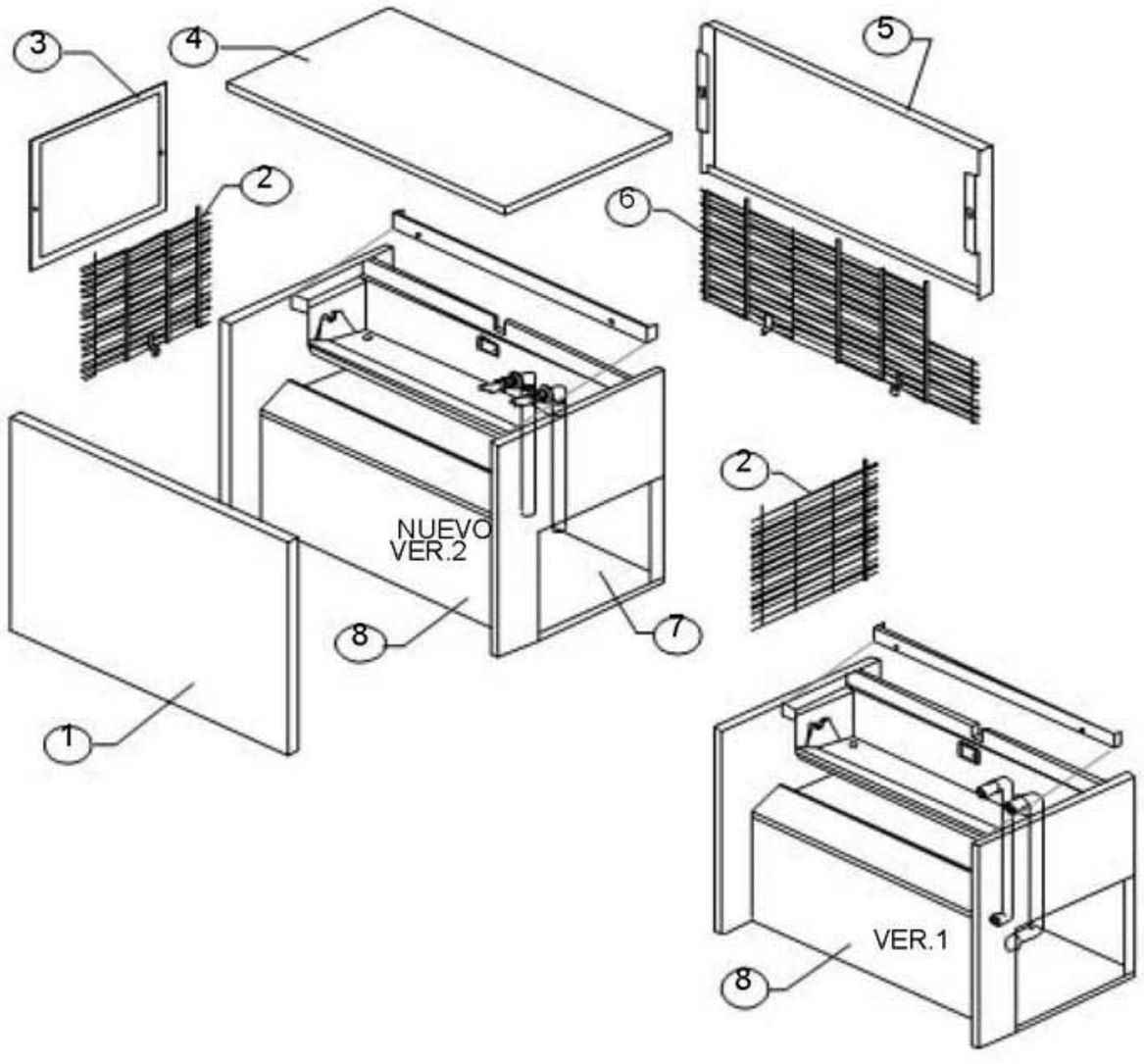

Ref.	Descripción recambio		Código
1	Conjunto panel anterior		BR0C22125B
2	Rejilla lateral		BR00D12036
3	Filtro	Versión aire	BR00018163
4	Top ensamblado		BR00C22124
5	Panel posterior		BR00022127
6	Rejilla posterior	Versión actual	BR00D12068
6	Rejilla posterior	Hasta matr. 123682	BR00D12035
7	Placa base		BR00021078
8	Conjunto mueble espumado	Véase tabla	

Ref. 8 - Conjunto mueble espumado

Código	Condensación	Notas
BR0C11020A	Aire	Versión 2
BR0C11020W	Agua	Versión 2
BR00C11020		Versión 1

GRUPO FRIGORÍFICO

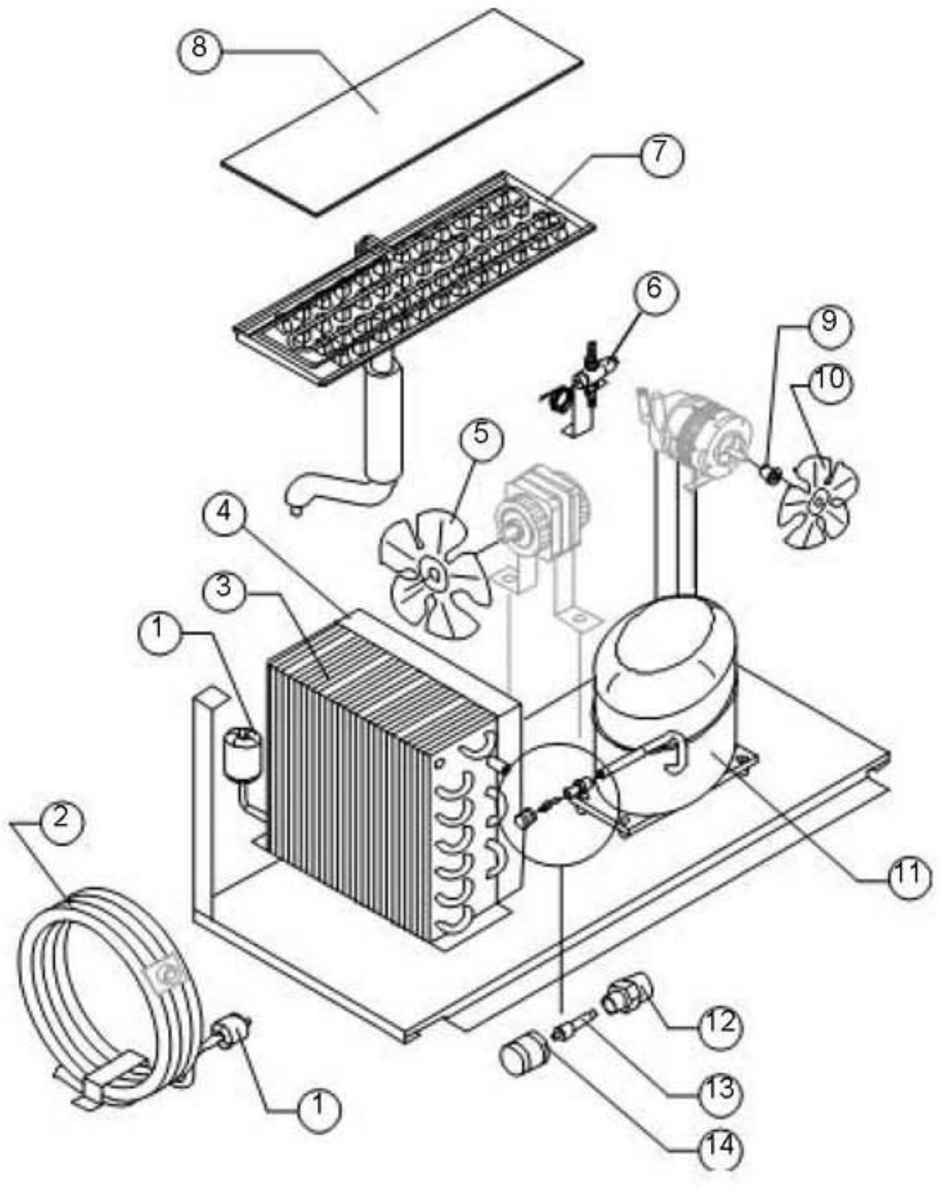

Componentes comunes

Ref.	Descripción recambio		Código
1	Filtro sólido		BR00014084
7	Evaporador	Véase tabla	
8	Cubreevaporador		BR00010058
9	Cubo fijación turbina		BR00010014
10	Turbina aspirante		BR00010213
11	Compresor	Véase tabla	
12	Cuerpo válvula vacio-carga		BR00014007
13	Mecanismo válvula vacio-carga		BR00014005
14	Tapón válvula vacio-carga		BR00014006

Componentes sólo versión aire

Ref.	Descripción recambio		Código
3	Condensador de aire	Versión actual	BR00020426
3	Condensador de aire	Hasta matr. 43017	BR00020148
4	Transportador	Sólo 110V 60 Hz	BR00010238
5	Turbina aspirante (versión actual)	220V 50 Hz, 230V 60 Hz	BR00020407
5	Turbina aspirante (Hasta matr. 43017)	220V 50 Hz, 230V 60 Hz	BR00020153
5	Turbina aspirante	110V 60 Hz	BR00020031

Componentes sólo versión agua

Ref.	Descripción recambio	Código
2	Condensador de agua	BR00014081
5	Turbina aspirante	BR00010213
6	Evaporador	BR00020210

Ref. 7 - Evaporador

Tipo cubito	Código
18 g. (Estándar)	BR00D10214
33 g. (Grande)	BR00D10092
13 g. (Pequeño)	BR00D10126

Ref. 11 - Compresor

Tensión	Refr. R404A	Refr. R22
220/240V 50 Hz	BR00023438	BR00023301
220/230V 60 Hz	BR00023466	BR00023432
110/115V 60 Hz	BR00023586	

CIRCUITO HIDRÁULICO

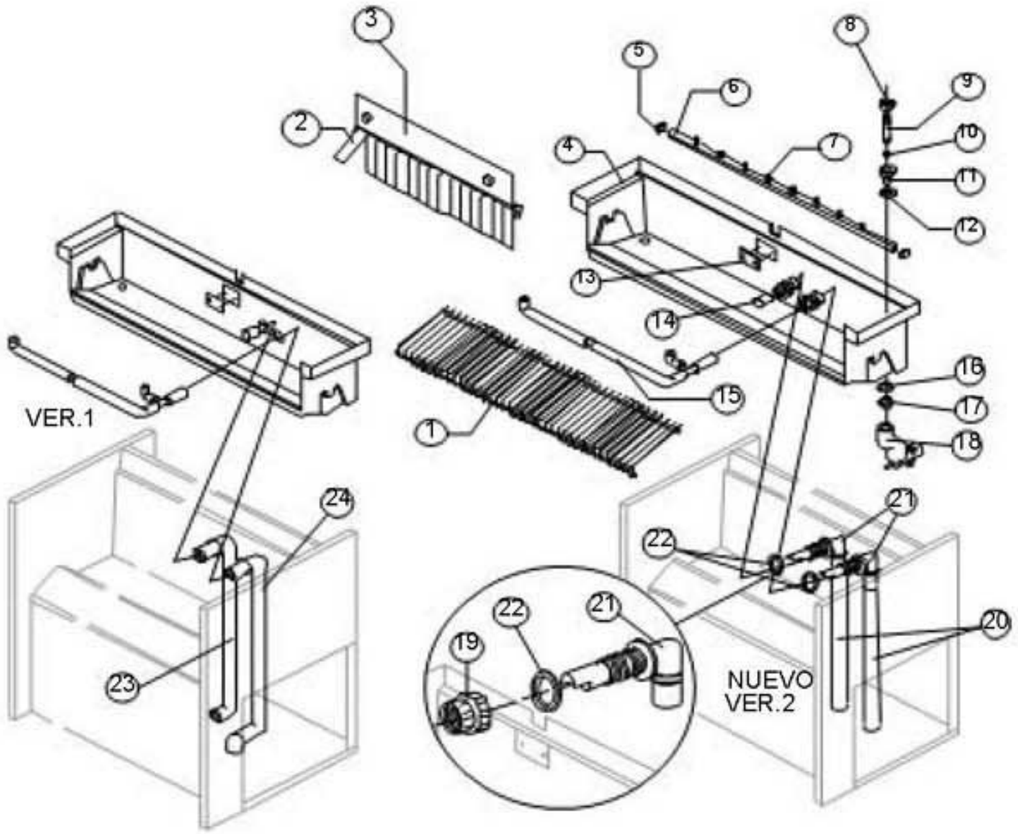

Componentes comunes

Ref.	Descripción recambio		Código
1	Deslizador cubitos	Véase tabla	
2	Banderín		BR00010005
3	Conjunto portabanderín		BR00C22134
4	Celdilla interna		BR00010055
5	Tapón rampa pulverizadores		BR00010012
6	Conjunto rampa pulverizadores	Véase tabla	
7	Pulverizador		BR00D20002
8	Tapón hembra para rebosadero		BR00010305
9	Tubo rebosadero		BR00010133
10	Junta OR para rebosadero		BR00020233
11	Conexión para descarga contenedor		BR00010007
12	Junta de silicona		BR00013006
13	Plaquita bloqueo deslizador		BR00010009
14	Filtro aspiración bomba		BR00020005
15	Tubo alimentación pulverizadores		BR00C13037
16	Junta de polietileno semirrigido		BR00013007
17	Tuerca para descarga contenedor		BR00010096
19	Abrazadera bloqueo conexiones	Versión 2	BR00010405
20	Tubo aspiración y descarga bomba	Versión 2	BR00013137
21	Conexión aspiración/descarga bomba	Versión 2	BR00010404
22	Junta para aspiración/descarga bomba	Versión 2	BR00013143
23	Tubo aspiración bomba	Versión 1	BR00013013
24	Tubo descarga bomba	Versión 1	BR00013014

Ref. 1 - Deslizador cubitos

Tipo cubito	Código
18 g. (Estándar)	BR00D12022
33 g. (Grande)	BR00D12033
13 g. (Pequeño)	BR00D12040

Ref. 6 – Rampa pulverizadores

Tipo cubito	Código
18 g. (Estándar)	BR00C20144
33 g. (Grande)	BR00C20157
13 g. (Pequeño)	BR00C20200

Componentes sólo versión aire

Ref.	Descripción recambio	Código
18	Colector descargas	BR00C10006

Componentes sólo versión agua

Ref.	Descripción recambio	Código
18	Colector descargas	BR00C26452

FCM 150 A-W

PARTES ELÉCTRICAS

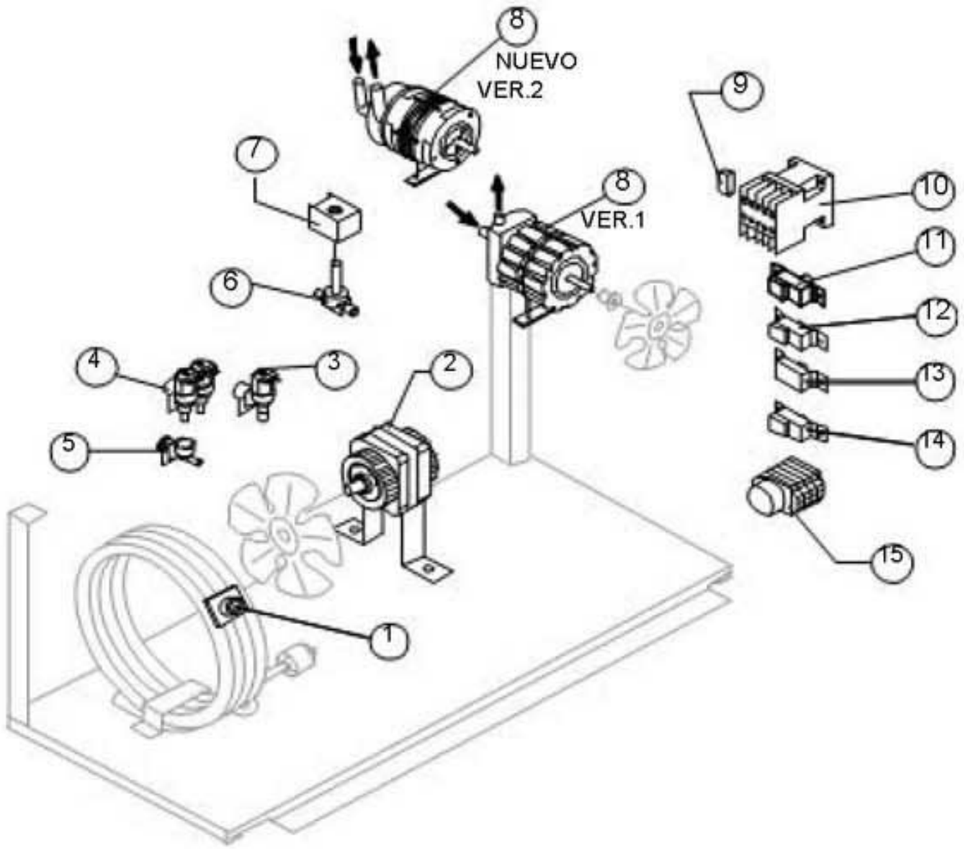

Componentes comunes

Ref.	Descripción recambio		Código
2	Motor ventilador	Véase tabla	
6	Cuerpo válvula de inversión ciclo		BR00020409
7	Bobina válvula de inversión ciclo	Véase tabla	
8	Bomba	Véase tabla	
10	Telerruptor	Véase tabla	
13	Termostato Contenedor		BR00023005
14	Termostato Evaporador		BR00023591
15	Temporizador	Véase tabla	

Componentes sólo versión aire

Ref.	Descripción recambio		Código
3	Electroválvula entrada agua 1 vía	Véase tabla	
9	Filtro anti-perturbación	Sólo 220V 50 Hz	BR00023459
12	Presostato condensador		BR00023175

Componentes sólo versión agua

Ref.	Descripción recambio		Código
1	Termostato de seguridad	Hasta matr. 105976	BR00C23114
3	Electroválvula entrada agua 1 vía (versión actual)	Véase tabla	
4	Electroválvula entrada agua 2 vías (hasta Matr. 123682)	Véase tabla	
5	Electroválvula entrada agua 1 vía (Versión actual)		BR00010368
11	Presostato de seguridad		BR00023342

Ref. 1 - Bomba

Tensión	Versión 1	Versión 2
220/240V 50 Hz	BR00023068	BR00023462
220/230V 60 Hz	BR00023068	BR00023462
110/115V 60 Hz	BR00023264	BR00023663

Ref. 4 - Electr. Entr. 2 vías

Tensión	Código
220/240V 50 Hz	BR00023138
220/230V 60 Hz	BR00023138
110/115V 60 Hz	BR00023282

! La electroválvula entrada agua de 2 vías se ha usado, sólo en los modelos de agua, hasta el número 123682; y luego ha sido sustituida por la electroválvula de 1 vía, de la conexión entrada agua y de la válvula presostática (véase Grupo frigorifico).

Ref. 2 - Motor ventilador

Tensión	Aire	Agua
220/240V 50 Hz	BR00023121	BR00023029
220/230V 60 Hz	BR00023121	BR00023029
110/115V 60 Hz	BR00023393	BR00023265

Ref. 7 – Bobina Válv. Inv. Ciclo

Tensión	Código
220/240V 50 Hz	BR00023091
220/230V 60 Hz	BR00023091
110/115V 60 Hz	BR00023256

Ref. 3 - Electr. Entr. 1 vía

Tensión	Código
220/240V 50 Hz	BR00023108
220/230V 60 Hz	BR00023108
110/115V 60 Hz	BR00023281

Ref. 10 - Telerruptor

Tensión	Código
220/240V 50 Hz	BR00023594
220/230V 60 Hz	BR00023594
110/115V 60 Hz	BR00023595

Ref. 15 - Temporizador

Tensión	Cub. 18 g	Cub. 33 g	Cub. 13 g.
220/240V 50 Hz	BR23247	BR23248	BR23472
220/230V 60 Hz	BR23222	BR23396	BR23247
110/115V 60 Hz	BR23258		BR23258