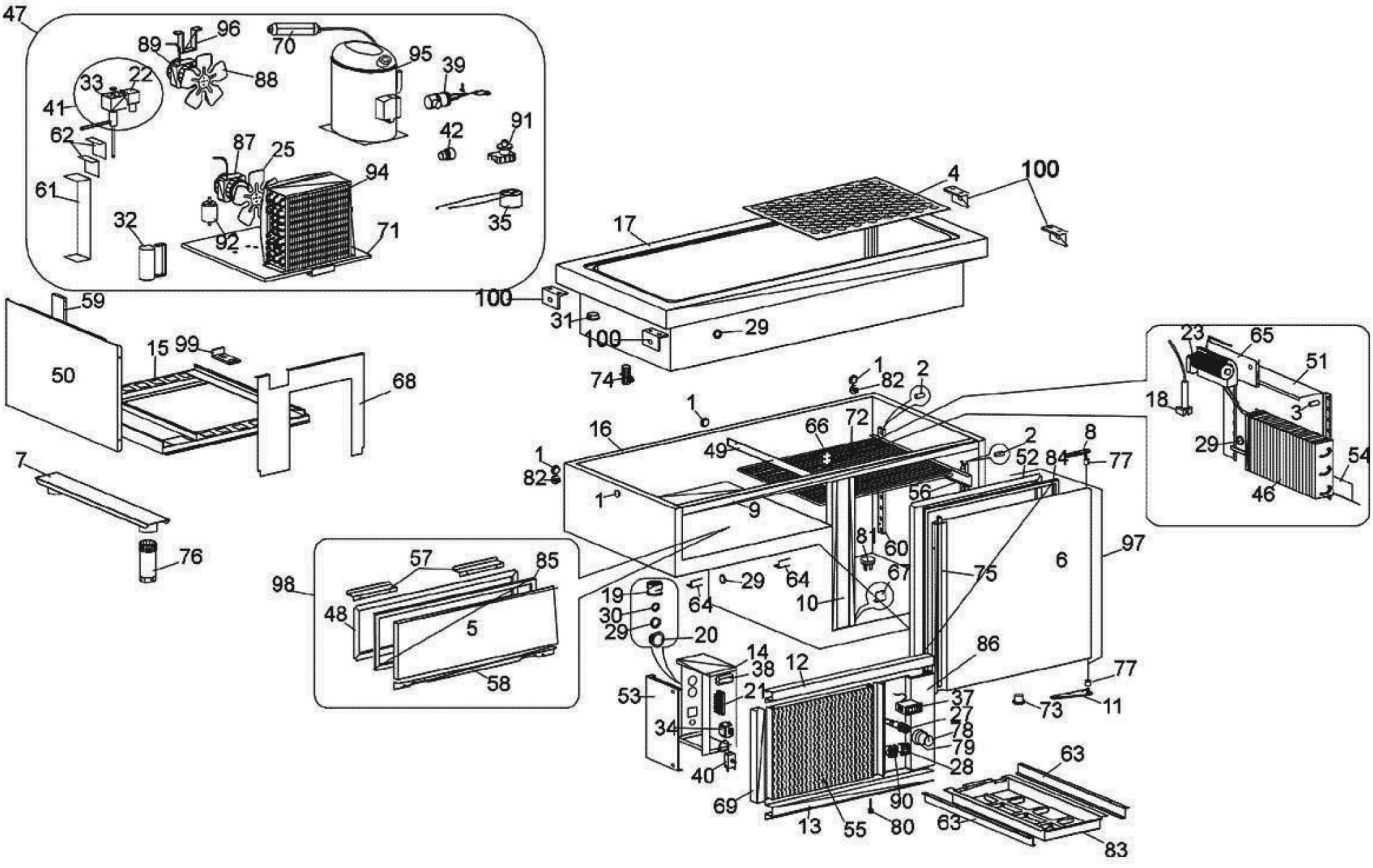
47
96
89
70
95
39
33
22
88
41
62
87
25
42
91
94
61
32
92
71
35
4
100
17
100
31
100
29
59
15
99
50
68
74
1
82
2
23
65
51
18
3
1
16
66
72
2
8
49
52
84
77
29
54
1
82
1
9
56
46
7
81
60
97
76
57
85
98
29
64
67
75
6
19
64
10
48
30
5
29
20
86
14
38
12
77
58
53
21
37
73
11
27
34
78
79
63
40
28
69
90
13
55
80
63
83

SAGI - ELEMENTI SELF-SERVICE
EKVV - A000120 - VETRINA REFRIGERATA - 15-12-1999 » 01-09-2000

