DESPIECE TECNICO

SETIEMBRE 1991

Lavavajillas de arrastre
Laveuses a paniers mobiles
Conveyor dishwashers

MODELOS: FI-1600

FI-2300

Hostelería y Lavandería Industrial
Grandes Cuisines et Buanderie
Catering and Laundry Equipment

Fagor Industrial, S. Coop. - Oñati

FAGOR

FAGOR

LAVAVAJILLAS FI-1600 /2300

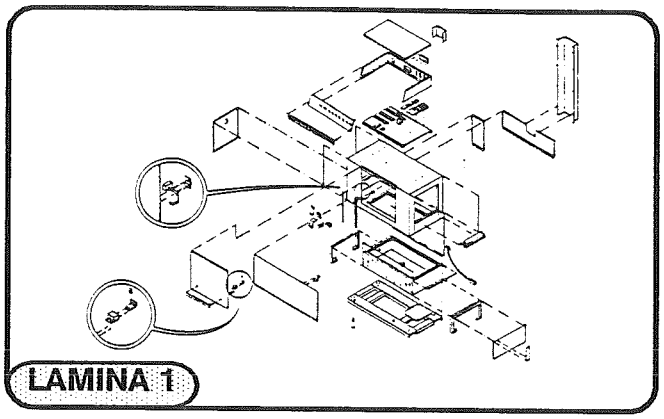

LAMINA 1

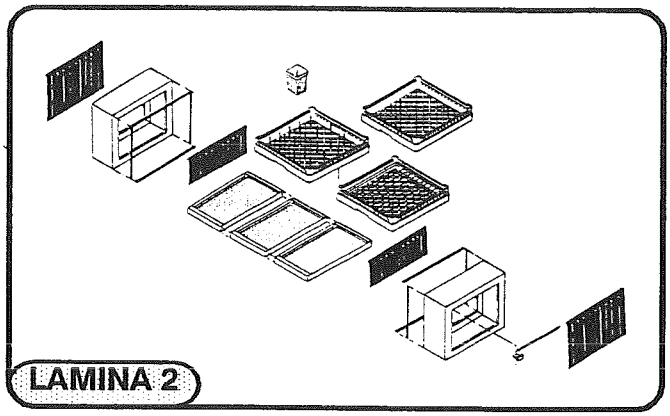

LAMINA 2

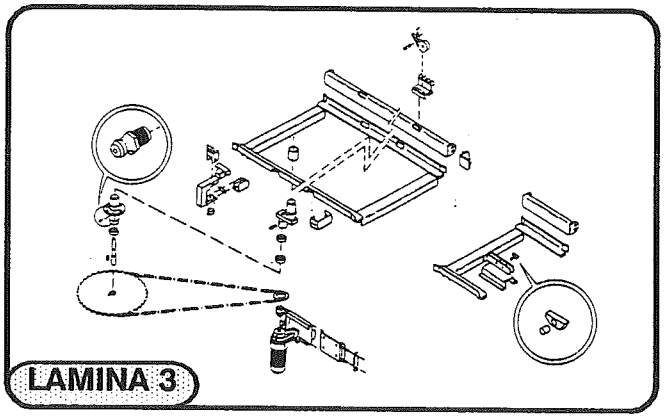

LAMINA 3

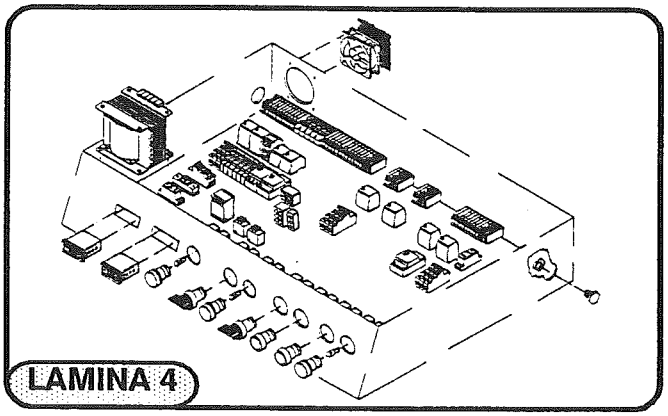

LAMINA 4

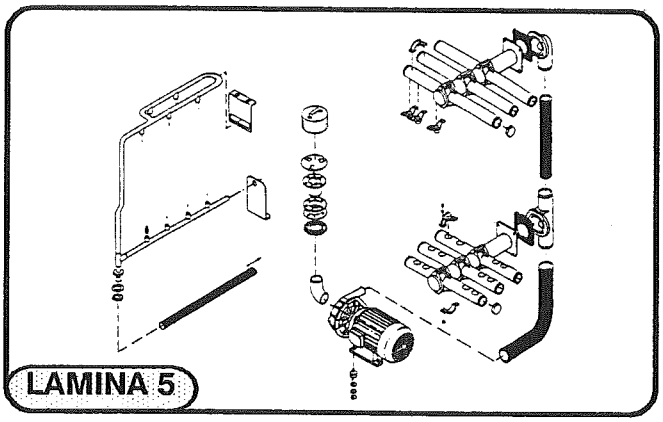

LAMINA 5

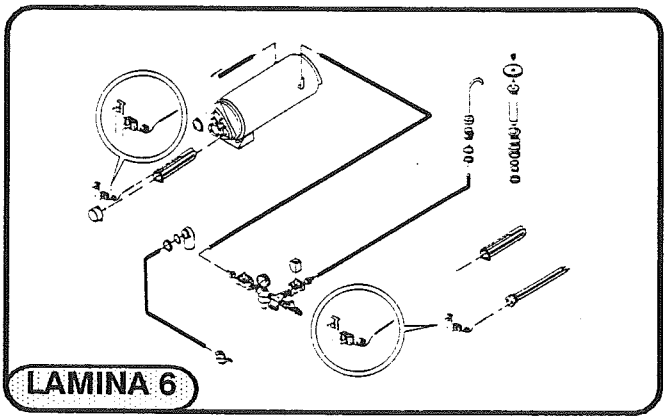

LAMINA 6

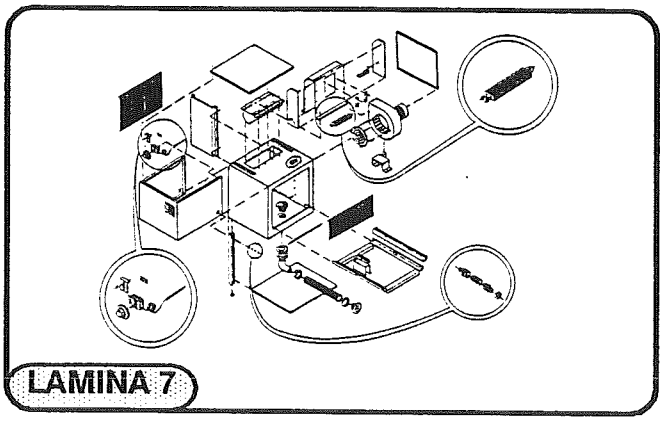

LAMINA 7

INDICE

FAGOR

LAVAVAJILLAS FI-1600/2300

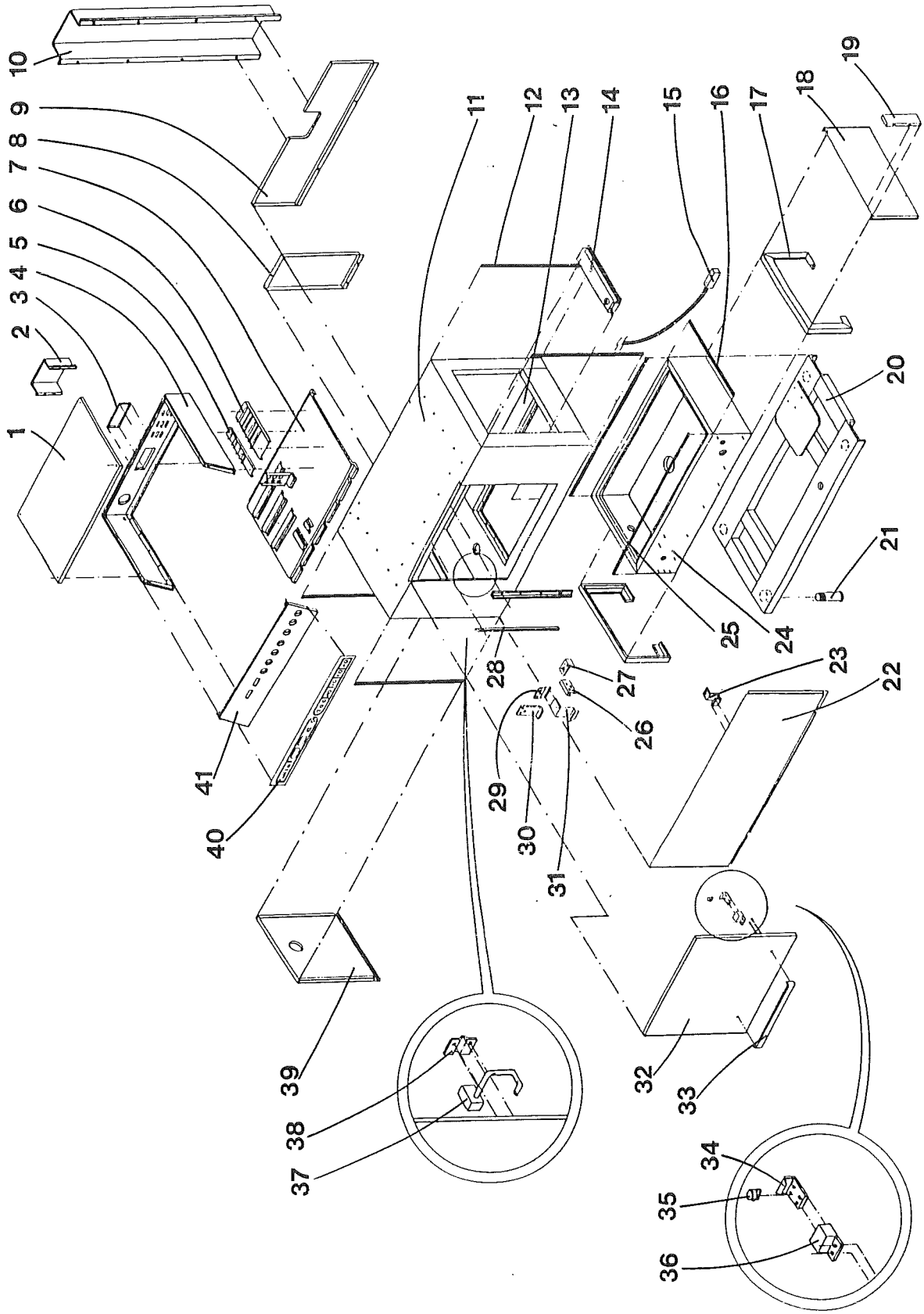

LAMINA 1

FAGOR

LAVAVAJILLAS FI-1600/2300

MARCA	REFERENCIA	DENOMINACION
1	Z-103006	TAPA CUADRO ELECTRICO
2	Z-103067	CUBIERTA VENTILADOR
3	Z-103165	GUARNICION BORDES
3	Z-102911	GUARNICION BORDES
4	Z-103000	CUBIERTA CUADRO ELECTRICO
5	Z-103202	SOPORTE COMPONENTES "A"
6	Z-106338	SOPORTE COMPONENTES "B"
7	Z-103004	SOPORTE CUADRO ELECTRICO
8	Z-102906	PANEL POSTERIOR LAVADO "B"
9	Z-102904	PANEL POSTERIOR LAVADO "A"
10	Z-102907	CUBIERTA
11	Z-100301	CAJA SOLDADA
12	Z-126212	JUNTA VERTICAL EXTERIOR
12	Z-126214	JUNTA VERTICAL INTERIOR
13	Z-100321	SOPORTE BANDEJA COMPLETO
14	Z-100323	SOPORTE TRANSVERSAL BANDEJAS
15	Z-100511	INTERRUPTOR MAGNETICO
16	Z-100320	PERFIL GOMA TRANSVERSAL
17	Z-100105	SOPORTE ARMAZON
18	Z-102902	PANEL LATERAL DCHO.
19	Z-102909	SUPLEMENTO
20	Z-100101	ARMAZON COMPLETO
21	Z-100106	PATA COMPLETA
22	Z-102901	PANEL FRONTAL
23	Z-102908	SUJECCION PANELES
24	Z-100316	CUBA SOLDADA
25	Z-100319	PERFIL GOMA LONGITUDINAL
26	Z-100327	REFUERZO
27	Z-100326	REFUERZO SOPORTE
28	Z-100324	ANGULO REFUERZO CAJA
29	Z-100507	SOPORTE SUJECCION PUERTA
30	Z-100508	TOPE PUERTA
31	Z-100506	SUJECCION PUERTA LAVADO
32	Z-100501	PANEL PUERTA COMPLETO
33	Z-100521	ASA PUERTA
34	Z-100504	SOPORTE IMAN
35	Z-100509	IMAN ACCIONAMIENTO
36	Z-100505	CUBIERTA IMAN PUERTA
37	Z-100341	SEGURIDAD PUERTA COMPLETA
38	Z-100344	SUJECCION SEGURIDAD PUERTA
39	Z-102903	PANEL LATERAL IZDO.
40	Z-123001	EMBELLECEDOR ADHESIVO FI-2300
40	Z-103007	EMBELLECEDOR ADHESIVO FI-1600
41	Z-103002	FRENTE CUADRO ELECTRICO

FAGOR

LAVAVAJILLAS FI-1600/2300

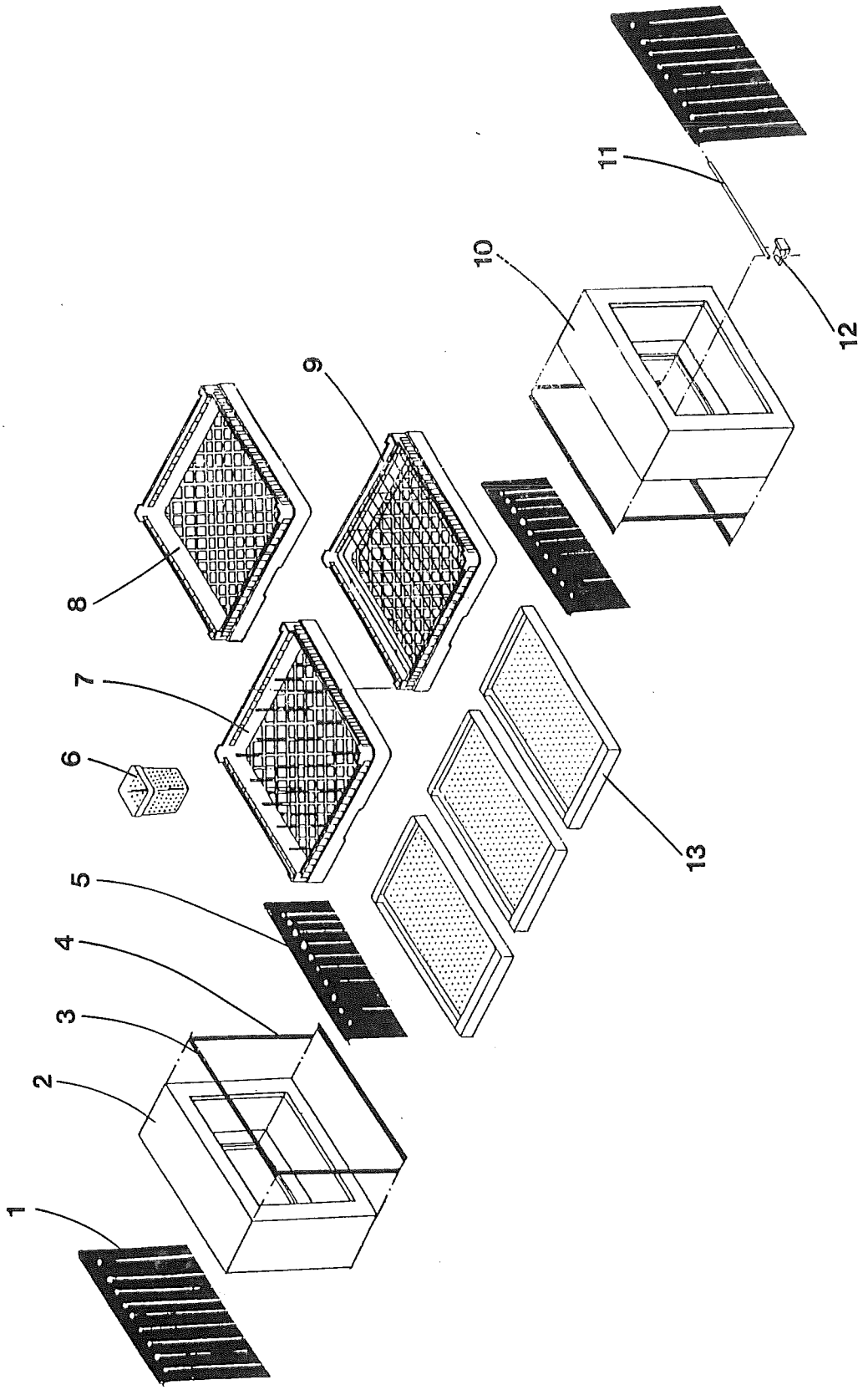

FAGOR

LAVAVAJILLAS FI-1600/2300

MARCA	REFERENCIA	DENOMINACION
1	Z-106401	CORTINA EXTERIOR
2	Z-126201	TUNEL ENTRADA - SALIDA
3	Z-126215	JUNTA TRANSVERSAL INFERIOR
3	Z-126211	SUPLEMENTO INTERIOR
3	Z-126213	SUPLEMENTO EXTERIOR
4	Z-126212	JUNTA VERTICAL EXTERIOR
4	Z-126214	JUNTA VERTICAL INTERIOR
5	Z-106403	CORTINA INTERIOR
6	Z-655314	CESTILLO PORTA-CUBIERTOS
7	Z-655302	CESTILLO PLATOS
8	Z-655301	CESTILLO BASE
9	Z-105301	CESTILLO PLATOS HONDOS COMPLETO
10	Z-126201	TUNEL DE ENTRADA - SALIDA
11	Z-106402	VARILLA CORTINA
12	Z-100325	ENGANCHE CORTINA
13	Z-100801	BANDEJA

FAGOR

LAVAVAJILLAS FI-1600/2300

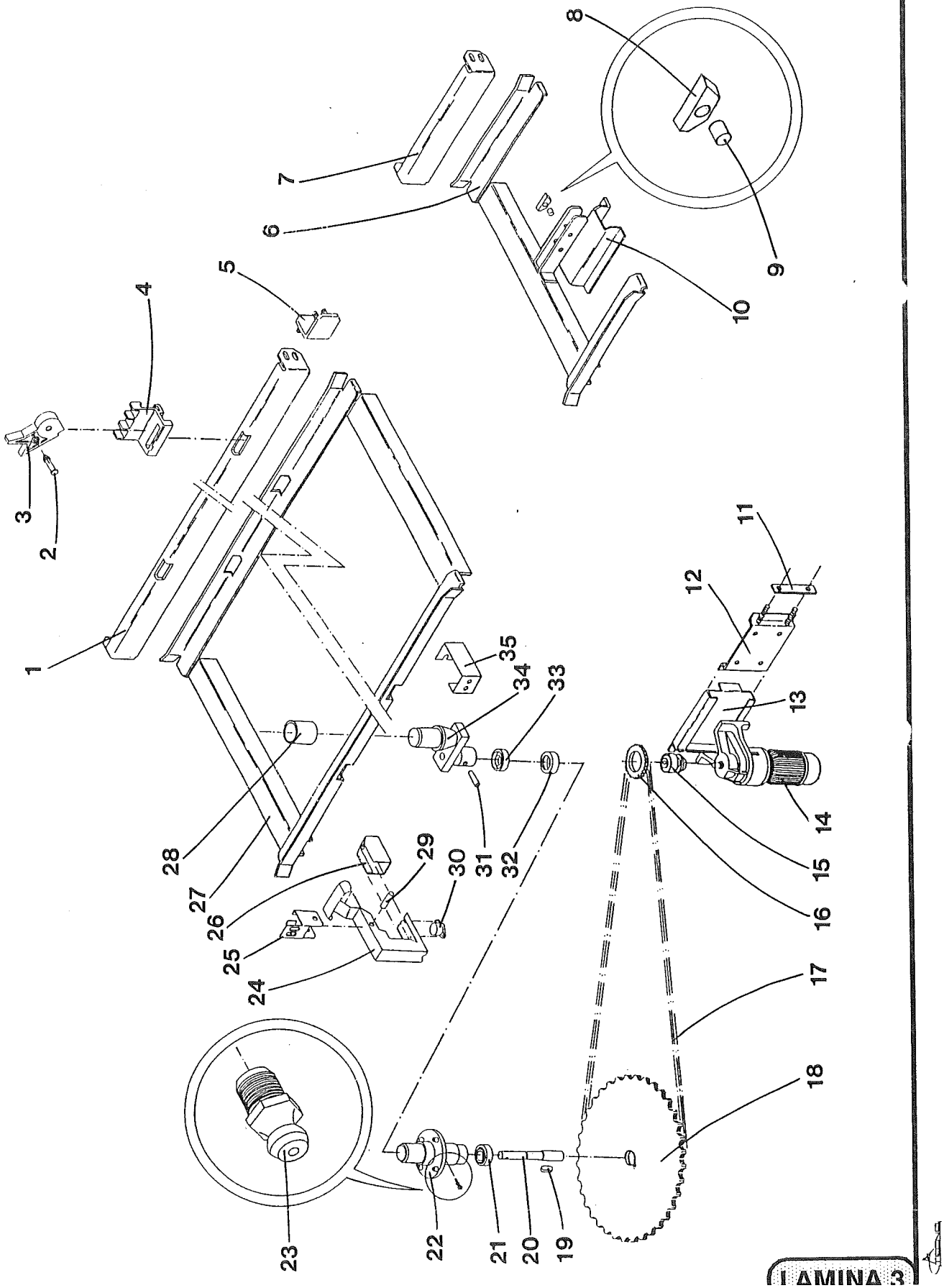

LAMINA 3

FAGOR

LAVAVAJILLAS FI-1600/2300

MARCA	REFERENCIA	DENOMINACION
1	Z-105028	SOPORTE GUIAS LAVADO
2	Z-105046	EJE
3	Z-105042	TOPE AVANCE COMPLETO
4	Z-105045	DESLIZAMIENTO GUIAS
5	Z-105029	ESCUADRA AMARRE COMPLETA
6	Z-126205	GUIA COMPLETA ENTRADA-SALIDA
7	Z-126204	SOPORTE GUIAS ENTRADA-SALIDA
8	Z-105039	UÑA ARRASTRE
9	Z-105041	TUBO SEPARADOR
10	Z-126209	SUPLEMENTO ENTRADA-SALIDA
11	Z-105007	TENSOR
12	Z-105002	SOPORTE MOTORREDUCTOR COMPLETO
13	Z-105004	GUIA MOTORREDUCTOR COMPLETA
14	Z-123501	MOTORREDUCTOR 415V (FI-2300)
14	Z-123302	MOTORREDUCTOR 220V (FI-2300)
14	Z-125001	MOTORREDUCTOR 380V (FI-2300)
14	Z-103503	MOTORREDUCTOR 415V (FI-1600)
14	Z-105001	MOTORREDUCTOR 220/380V (FI-1600)
15	Z-105008	LIMITADOR DE PAR LS-70
16	Z-105009	CORONA
17	Z-105011	CADENA
18	Z-125003	PIÑON (FI-2300)
18	Z-105013	PIÑON (FI-1600)
18	Z-105012	ENGANCHE CADENA
19	Z-105014	CHAVETA EJE
20	Z-105015	EJE
21	Z-105016	RETEN RADIAL 20 x 35 x 7
22	Z-105021	SOPORTE RODAMIENTOS
23	Z-105053	ENGRASADOR DE BOLA RECTO
24	Z-101202	PULSADOR COMPLETO
25	Z-101201	SOPORTE ACCIONAMIENTO ACLARADO
26	Z-101206	CUBIERTA IMAN ACLARADO
27	Z-105032	GUIA LAVADO COMPLETA
28	Z-105027	CASQUILLO
29	Z-101205	EJE
30	Z-100509	IMAN ACCIONAMIENTO M3
31	Z-105026	PASADOR CONICO
32	Z-105018	RETEN RADIAL 17 x 35 X 7
33	Z-105017	RODAMIENTO 6003 - 2RS
34	Z-105022	PLACA DE UNION COMPLETA
35	Z-105052	SUJECCION SOPORTE GUIA

FAGOR

LAVAVAJILLAS FI-1600/2300

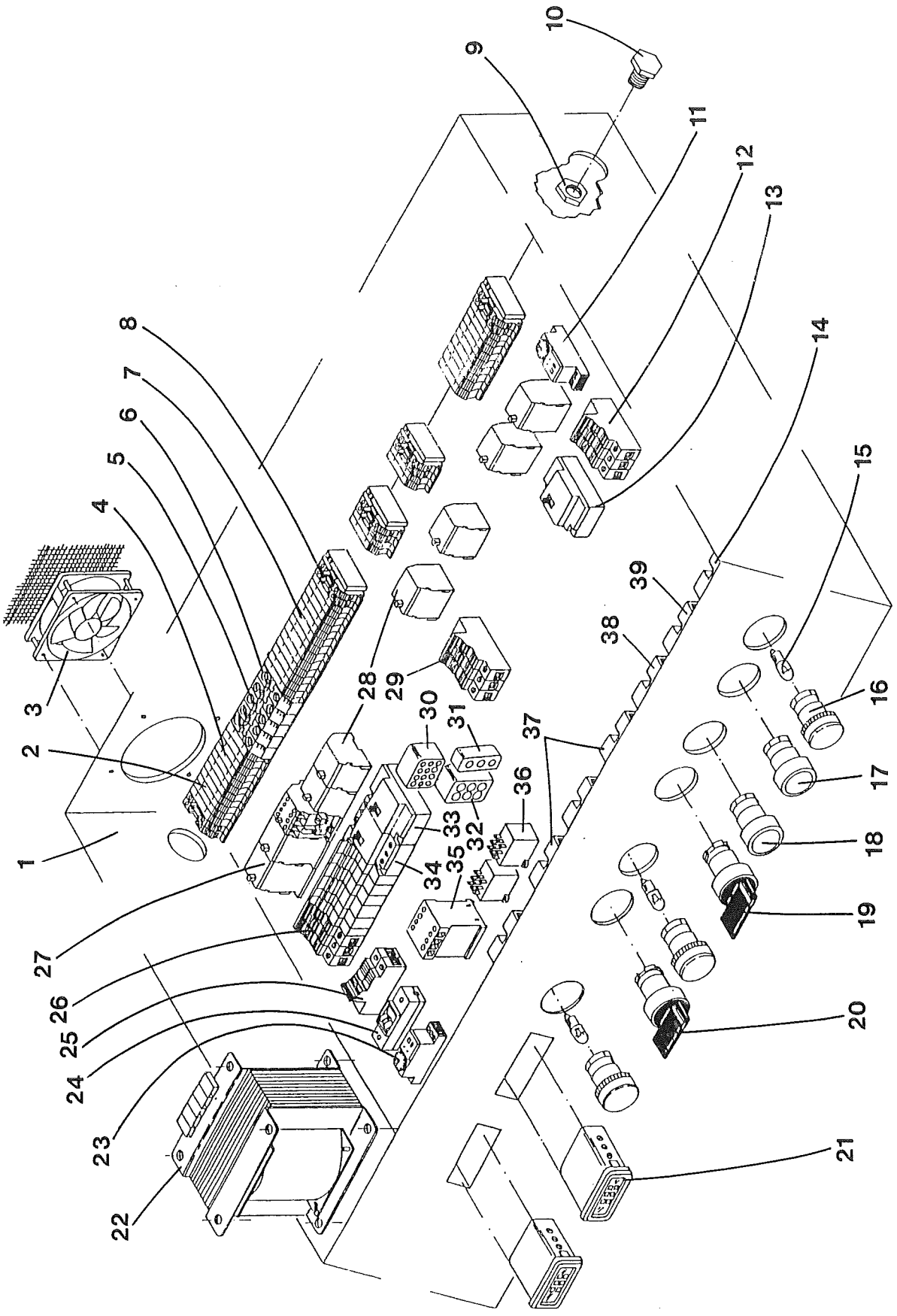

LAMINA 4

FAGOR

LAVAVAJILLAS FI-1600/2300

MARCA	REFERENCIA	DENOMINACION
1	Z-103000	CUBIERTA CUADRO ELECTRICO
2	Z-103029	BORNES DE PASO
3	Z-103066	VENTILADOR 220V / 50HZ
4	R-263004	BORNES DE TIERRA
5	R-263003	BORNES DE PASO
6	Z-103035	BORNES DE TIERRA
7	Z-103031	BORNES DE TIERRA
8	Z-103032	BORNES DE PASO
9	X-713022	TUERCA
10	Z-103058	TAPON ROSCADO
11	Z-103015	TEMPORIZADOR
12	Z-123013	PORTAFUSIBLES
13	Z-103301	INTERRUPTOR DE POTENCIA 380/415V
13	Z-106501	INTERRUPTOR DE POTENCIA 220V
14	Z-103055	PORTALAMPARAS
15	Z-103056	LAMPARA 24V
16	Z-103054	PILOTO ROJO
16	Z-103053	PILOTO VERDE
16	Z-103052-	PILOTO BLANCO
17	Z-103047	PULSADOR ROJO
18	Z-103049	PULSADOR VERDE
19	Z-103046	INTERRUPTOR 3 POSICIONES (FI-2300)
19	Z-103044	INTERRUPTOR 2 POSICIONES (FI-1600)
20	Z-103044	INTERRUPTOR 2 POSICIONES (FI-1600)
21	Z-103062	TERMOMETRO DIGITAL
22	Z-103014	TRANSFORMADR
23	Z-103015	TEMPORIZADOR
24	Z-103036	INTERRUPTOR AUTOMATICO
25	Z-103023	PORTAFUSIBLES
26	Z-103025	PORTAFUSIBLES
27	Z-103019	CONTACTOR
28	Z-103018	CONTACTOR
29	Z-103025	PORTAFUSIBLES
30	R-243010	CONECTOR 12 VIAS
31	Z-103042	CONECTOR 3 VIAS
32	Z-103041	CONECTOR 6 VIAS
33	Z-103302	INTERRUPTOR DE POTENCIA 220V
33	Z-103022	INTERRUPTOR DE POTENCIA 380/415V
34	Z-103321	INTERRUPTOR DE POTENCIA 380/415V
34	Z-103301	INTERRUPTOR DE POTENCIA 220V
35	Z-103016	CONTACTOR
36	Z-103017	RELE
37	Z-103045	CUERPO INTERRUPTORES
38	Z-103051	CUERPO PULSADOR VERDE
39	Z-103048	CUERPO PULSADOR ROJO

FAGOR

LAVAVAJILLAS FI-1600/2300

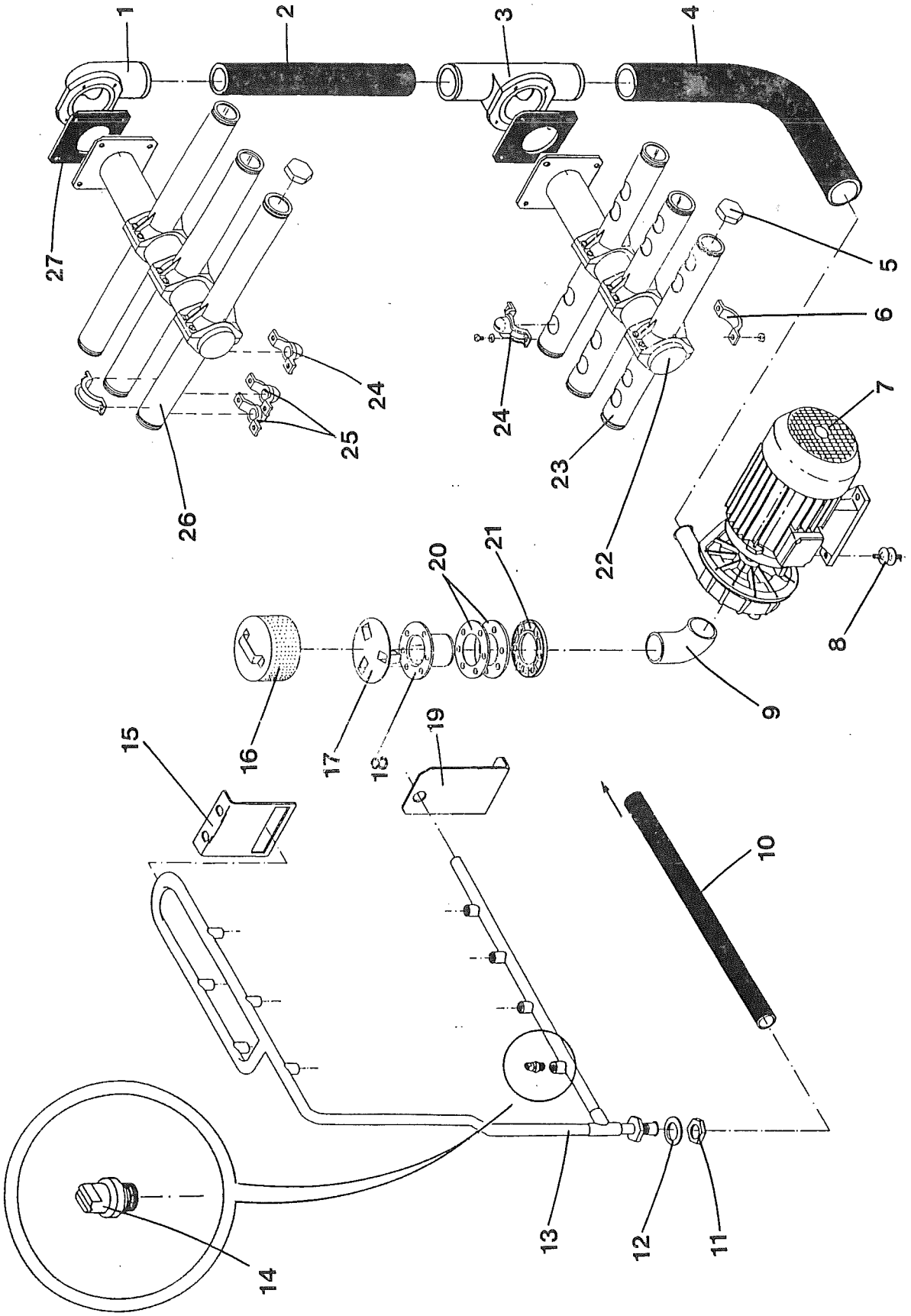

FAGOR

LAVAVAJILLAS FI-1600/2300

MARCA	REFERENCIA	DENOMINACION
1	Z-100908	PASAMUROS SUPERIOR LAVADO
2	Z-100909	MANGUERA IMPULSION
3	Z-100907	PASAMUROS INFERIOR LAVADO
4	Z-100906	CODO IMPULSION
5	Z-100707	TAPON BRAZO LAVADO
6	Z-100710	ABRAZACERA TOBERA LAVADO COMPLETA
7	Z-103502	MOTOBOMBA 415V
7	Z-101001	MOTOBOMBA 220/380V
8	Z-101002	ANTIVIBRANTE
9	Z-100905	CODO ASPIRACION
10	Z-102311	TUBO GOMA
11	Q-223023	TUERCA
12	Q-307032	JUNTA
13	Z-101901	ARBOL ACLARADO COMPLETO
14	Z-791931	TOBERA ACLARADO
15	Z-101907	SUJECCION ACLARADO SUPERIOR
16	Z-100911	FILTRO
17	Z-100903	ENCAJE FILTRO
18	Z-100901	PASAMUROS
19	Z-101906	SUJECCION ACLARADO INFERIOR
20	Z-100904	JUNTA PASAMUROS
21	Z-100902	BRIDA PASAMUROS
22	Z-100701	DISTRIBUIDOR DE LAVADO COMPLETO
23	Z-100706	BRAZO DE LAVADO "B"
24	Z-100708	TOBERA LAVADO "A"
25	Z-100709	TOBERA LAVADO "B"
26	Z-100705	BRAZO LAVADO "A"
27	Z-100711	JUNTA

FAGOR

LAVAVAJILLAS FI-1600/2300

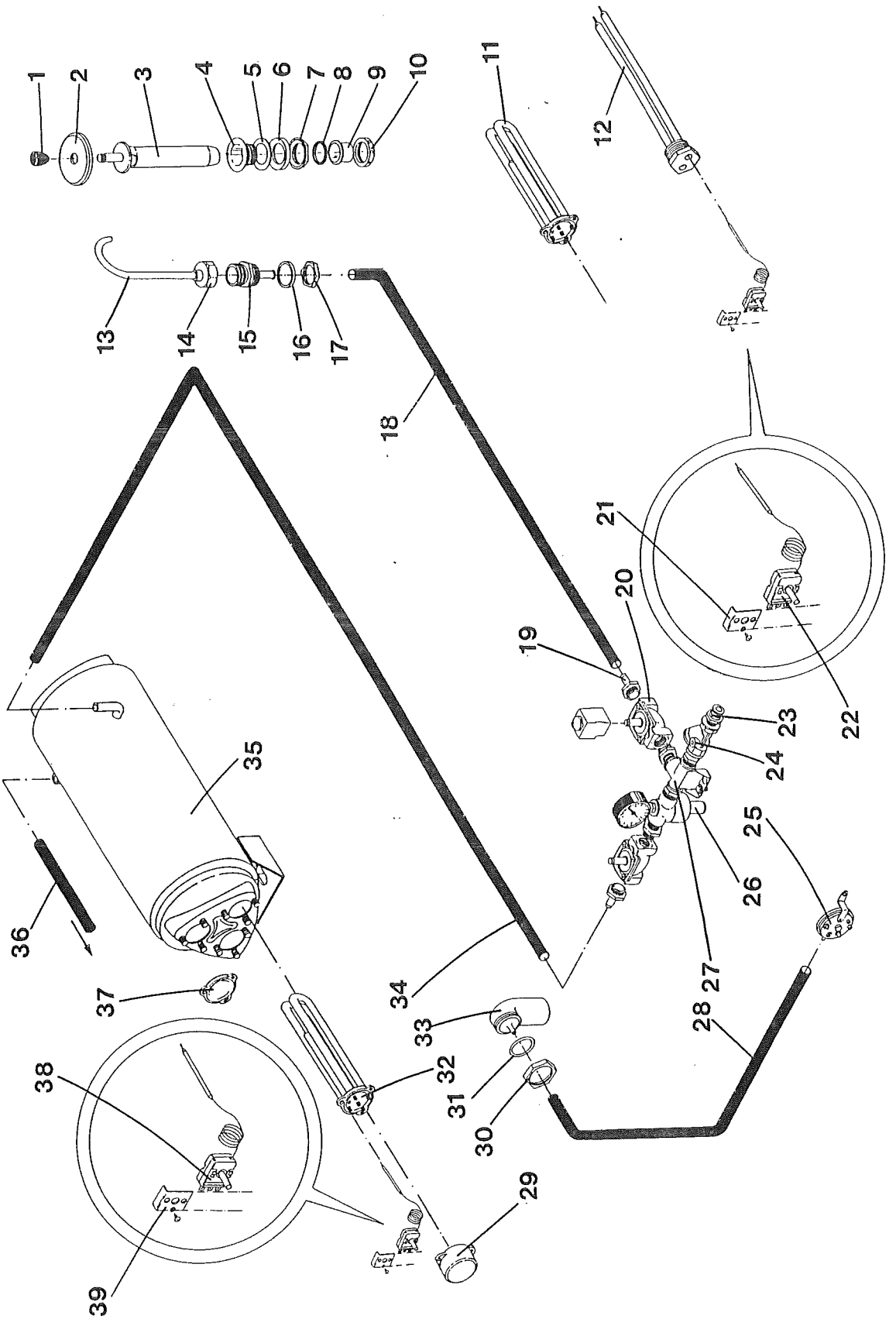

LAMINA 6

FAGOR

LAVAVAJILLAS FI-1600/2300

MARCA	REFERENCIA	DENOMINACION
1	Z-102105	POMO MANDO
2	Z-102102	TAPON
3	Z-102101	ALIVIADERO
4	Z-102104	VALVULA DESAGÜE
5	Q-307009	ARANDELA
6	Q-307026	JUNTA
7	Z-702101	TUERCA
8	Q-307027	JUNTA
9	Z-102103	MANGUITO
10	Z-602102	TUERCA
11	Z-101720	RESISTENCIA 6 KW COMPLETA (220/380V)
11	Z-103501	RESISTENCIA 6 KW COMPLETA (415V)
11	Z-121720	RESISTENCIA 9 KW COMPLETA (220/380V)
11	Z-103801	RESISTENCIA 9 KW COMPLETA (415V)
11	Z-101724	BRIDA COMPLETA (TAPON)
12	Z-103601	PASAMUROS VAINA
13	Z-102312	CONDUCTO DE LLENADO
14	Q-223106	TUERCA UNION
15	Z-821910	PASAMUROS
16	Q-307032	JUNTA
17	Q-223023	TUERCA
18	Z-102311	TUBO GOMA
19	Z-102309	EMPALME 3/4"
20	Z-102305	ELECTROVALVULA 3/4"
21	Z-850111	SOPORTE TERMOSTATO
22	Z-603016	TERMOSTATO LIMITADOR
23	Z-102103	MANGUITO
24	Z-102308	FILTRO 3/4"
25	Z-103059	PRESOSTATO SIMPLE PVS
26	Z-102307	REDUCTOR DE PRESION
27	Z-102302	"T" COMPLETO
28	Z-103061	CONDUCCION PRESOSTATO
29	Z-101723	CAPERUZA TANQUE
30	Q-221401	TUERCA
31	Q-307000	JUNTA TORICA
32	Z-101720	RESISTENCIA 6 KW COMPLETA (220/380V)
32	Z-103501	RESISTENCIA 6 KW COMPLETA (415V)
32	Z-121720	RESISTENCIA 9 KW COMPLETA (220/380V)
32	Z-103801	RESISTENCIA 9 KW COMPLETA (415V)
32	Z-101724	BRIDA COMPLETA (TAPON)
33	Z-763008	CAMARA PRESOSTATO
34	Z-102311	TUBO GOMA
35	Z-101701	CALDERIN
36	Z-102311	TUBO GOMA
37	Z-101724	TAPA-BRIDA RESISTENCIA
38	R-343124	TERMOSTATO LIMITADOR
39	Z-850111	SOPORTE TERMOSTATO

FAGOR

LAVAVAJILLAS FI-1600/2300

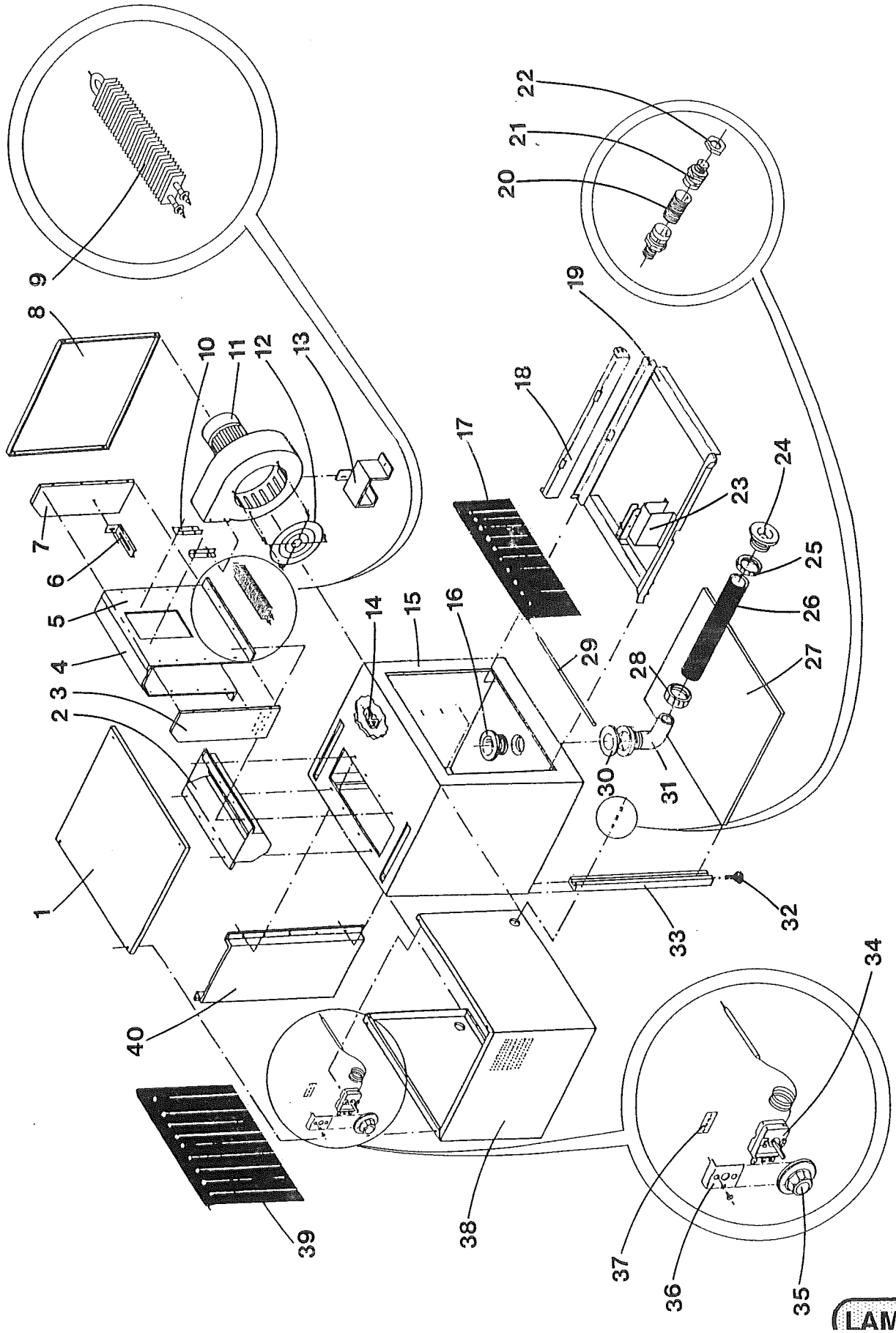

LAMINA 7

FAGOR

LAVAVAJILLAS FI-1600/2300

MARCA	REFERENCIA	DENOMINACION
1	Z-106333	TAPA CAJA RESISTENCIAS
2	Z-106312	SALIDA SECADO COMPLETA
3	Z-106319	FRONTAL CAJA RESITENCIAS
4	Z-106316	LATERAL IZDO. CAJA RESITENCIAS
5	Z-106317	LATERAL DCHO. CAJA RESISTENCIAS
6	Z-106323	SUJECCION BULBO TERMOSTATO
7	Z-106321	POSTERIOR CAJA RESISTENCIAS
8	Z-106332	LATERAL CAJA RESITENCIAS
9	Z-106601	RESISTENCIA ALETAS 415V
9	Z-106322	RESISTENCIA ALETAS 220V
10	Z-106325	AMARRE VENTILADOR
11	Z-106602	VENTILADOR COMPLETO 415V
11	Z-106326	VENTILADOR COMPLETO 220/380V
12	Z-106327	PROTECTOR VENTILADOR
13	Z-106328	SOPORTE VENTILADOR
14	Z-106325	ENGANCHE CORTINA
15	Z-106301	TUNEL DE SECADO
16	Z-102104	VALVULA DESAGÜE
16	Q-307009	ARANDELA
16	Q-307026	JUNTA
16	Z-702101	TUERCA
17	Z-106403	CORTINA INTERIOR
18	Z-106304	SOPORTE GUIAS SECADO
19	Z-106305	GUIA SECADO COMPLETA
20	Z-106334	TUBO PAST-23-PMAFIX
21	X-713021	RACOR SFNO-P213T
22	X-713022	TUERCA PG-21
23	Z-106307	SUPLEMENTO TUNEL DE SECADO
24	Z-106355	PASAMUROS
25	Q-228006	TUERCA SOPORTE DISTRIBUIDOR
25	Q-307011	ARANDELA
26	Z-106356	MANGUERA UNION
27	Z-106351	BANDEJA
28	Z-602102	TUERCA
29	Z-106402	VARILLA CORTINA
30	Q-307027	JUNTA
31	Z-602101	CODO DESAGÜE
32	Z-700151	PATA DE PLASTICO
33	Z-106352	PATA DCHA. TUNEL DE SECADO
33	Z-106354	PATA IZDO. TUNEL DE SECADO
34	Z-603016	TERMOSTATO
35	Z-103603	MANDO TERMOSTATO
36	Z-850111	SOPORTE TERMOSTATO
37	Z-103606	INDICADOR ADHESIVO
38	Z-106329	CUBIERTA CAJA RESITENCIAS
39	Z-106401	CORTINA EXTERIOR
40	Z-106311	VENTANA ASPIRACION

RELACION DE PIEZAS RECOMENDADAS

LAVAVAJILLAS FI-1600 Y FI-2300

REFERENCIA	DENOMINACION
Z-100708	Tobera de lavado "A"
Z-100709	Tobera de lavado "B"
Z-791931	Tobera de aclarado
Z-100911	Filtro
Z-102101	Aliviadero
Z-102102	Tapón
Z-102105	Pomo
Z-102305	Electroválvula 3/4"
Z-603016	Termostato
Z-103059	Presostato simple
R-343124	Termostato limitador
Z-100511	Interruptor magnético
Z-100509	Imán de accionamiento
Z-106401	Cortina exterior
Z-106403	Cortina interior
Z-106402	Varilla
Z-105046	Eje de tope
Z-105042	Tope de avance
Z-105039	Uña de arrastre
Z-105041	Tubo separador
Z-105012	Enganche de cadena
Z-103015	Temporizador
Z-103056	Lámpara 24 V.
Z-103047	Pulsador rojo
Z-103049	Pulsador verde
Z-103046	Interruptor de 3 posiciones
Z-103044	Interruptor de 2 posiciones
Z-103062	Termómetro digital
Z-103045	Cuerpo de interruptor
Z-103051	Cuerpo de pulsador
Z-103048	Cuerpo de pulsador
Z-101720	Resistencia 6 Kw
Z-121720	" 9 Kw
Z-105045	Apoyo de guías

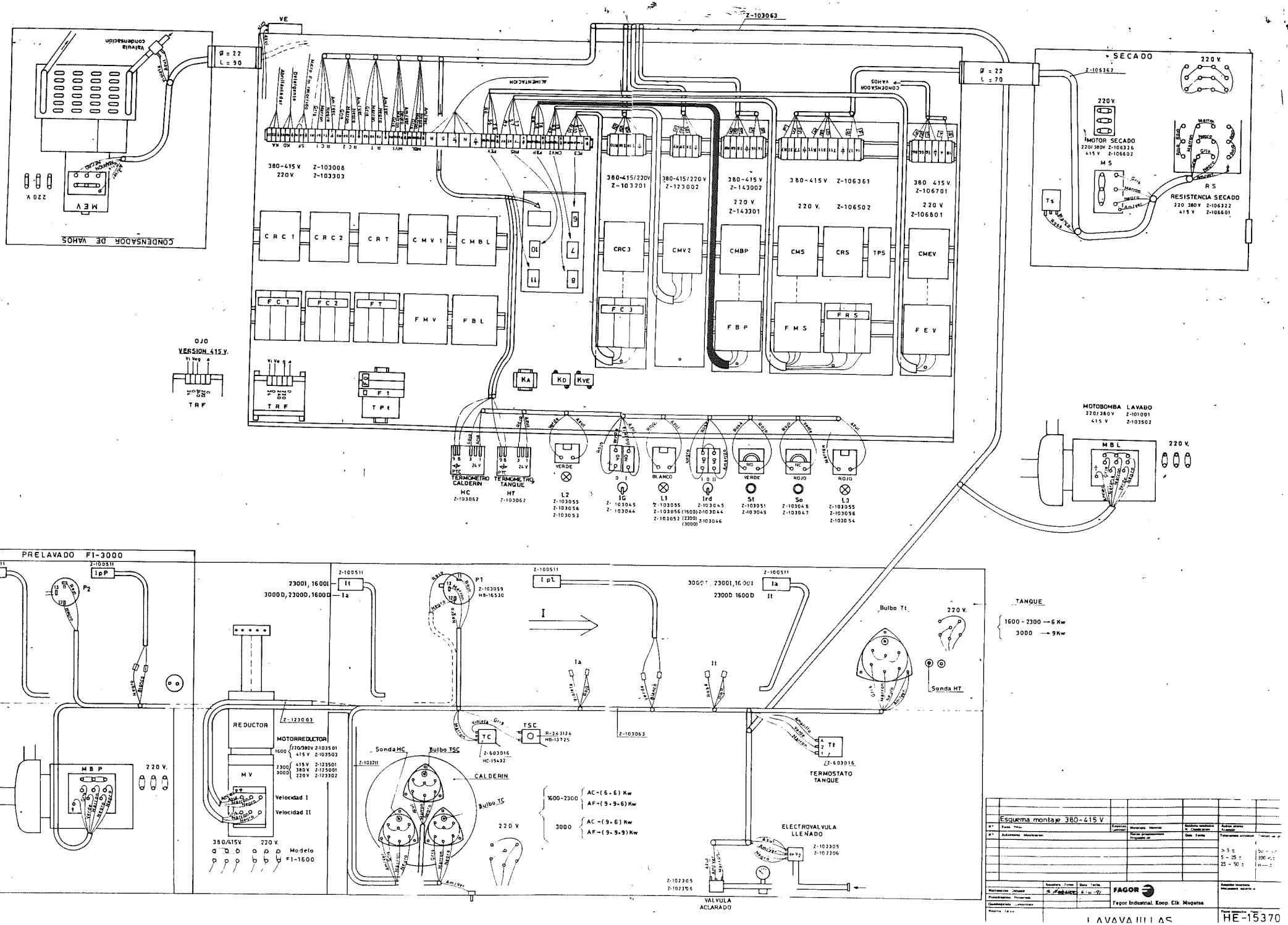

CONDENSADOR DE VAHOS
Valvula condensación
MEV
220 V.
Ø = 22
L = 90
VE
Z-103063
ALIMENTACION
CONDENSADOR VAHOS
Ø = 22
L = 70
SECADO
220 V.
Z-106362
MOTOR SECADO
220/380V Z-106326
415 V Z-106602
MS
RS
RESISTENCIA SECADO
220 380V Z-106322
415 V Z-106601
Ts
380-415 V Z-103008
220 V Z-103303
380-415/220V Z-103201
380-415/220 V Z-123002
380-415 V Z-143002
220 V. Z-143301
380-415 V Z-106361
220 V. Z-106502
380 415 V. Z-106701
220 V. Z-106801
CRC1
CRC2
CRT
CMV1
CMBL
CRC3
CMV2
CMBP
CMS
CRS
TPS
CMEV
FC1
FC2
FT
FMV
FBL
FC3
FBP
FMS
FRS
FEV
OJO
VERSION 415 V.
TRF
F1
TPt
KA
KD
KVE
MOTOBOMBA LAVADO
220/380V Z-101001
415 V Z-103502
MBL
220 V.
TERMOMETRO CALDERIN
HC
Z-103062
TERMOMETRO TANQUE
HT
Z-103062
VERDE
L2
Z-103055
Z-103056
Z-103053
BLANCO
IG
Z-103045
Z-103044
L1
Z-103055
Z-103056 (1600)
Z-103052 (2300)
(3000)
Ird
Z-103045
Z-103044
Z-103046
VERDE
St
Z-103051
Z-103049
ROJO
So
Z-103048
Z-103047
ROJO
L3
Z-103055
Z-103056
Z-103054
PRELAVADO FI-3000
Z-100511
It
IpP
P2
23001, 16001
3000D, 2300D, 1600D
Ia
P1
Z-103059
HB-16530
Ipt
3000D, 23001, 16001
2300D 1600D
Bulbo Tt
220 V.
TANQUE
1600 - 2300 → 6 Kw
3000 → 9 Kw
Sonda HT
REDUCTOR
Z-123003
MOTORREDUCTOR
1600 220/380V Z-103501
415 V Z-103503
2300 415 V Z-123501
3000 380 V Z-125001
220 V Z-123302
MV
Velocidad I
Velocidad II
380/415V
220 V.
Modelo FI-1600
MBP
220 V.
Sonda HC
Bulbo TSC
CALDERIN
Bulbo TC
TC
Z-603016
HC-15432
TSC
R-343124
HB-13725
Z-103063
1600-2300
AC-(6+6) Kw
AF-(9+9+6) Kw
3000
AC-(9+6) Kw
AF-(9+9+9) Kw
220 V.
Tt
Z-603016
TERMOSTATO TANQUE
ELECTROVALVULA LLENADO
Z-102305
Z-102306
VALVULA ACLARADO
Esquema montaje 380-415 V
FAGOR
Fagor Industrial, Koop. Elk. Mugatas
LAVAVAJILLAS
HE-15370