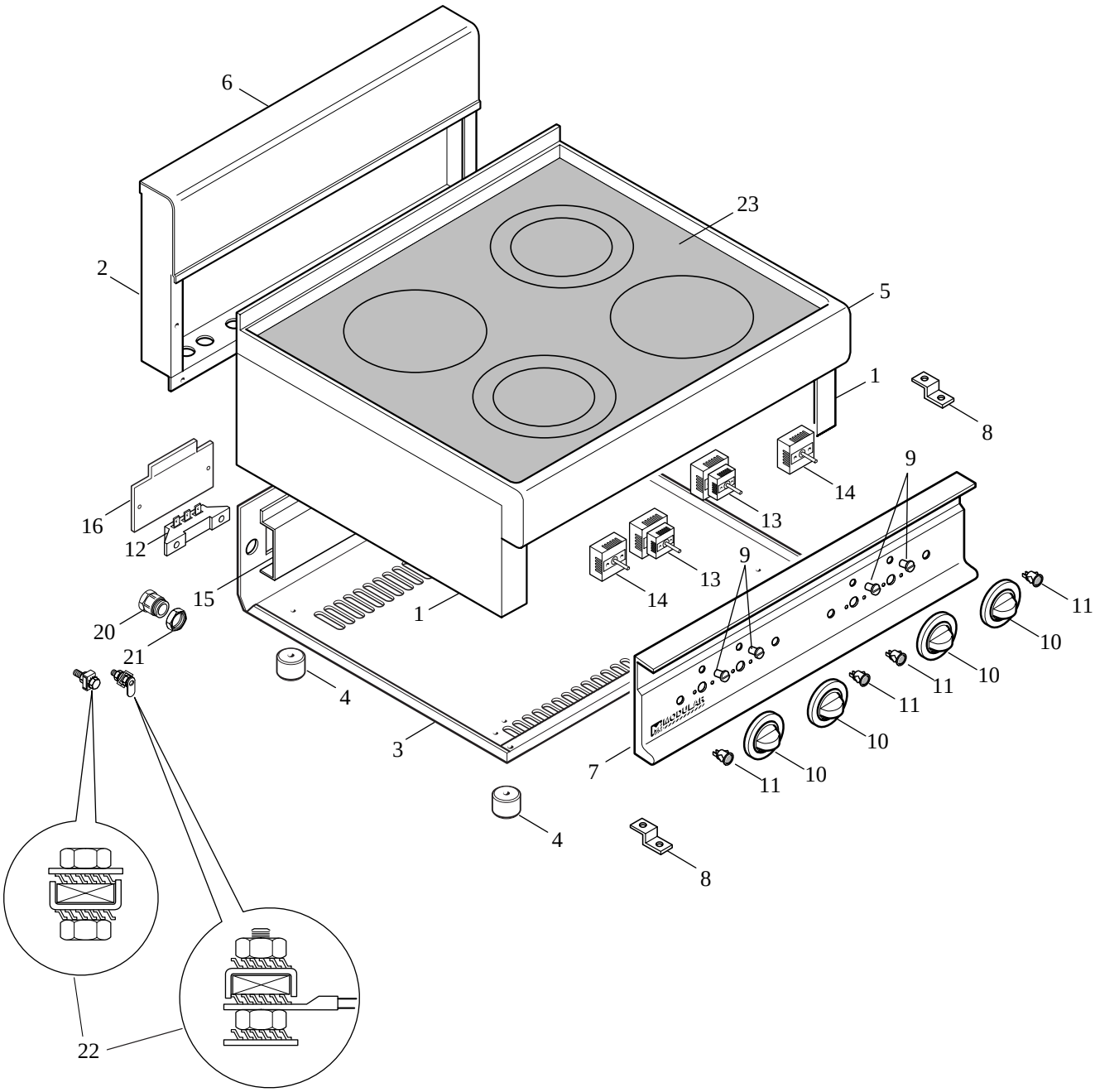
6
23
2
5
1
8
9
14
13
16
12
15
20
21
1
4
3
7
11
10
22

**MODULAR**

LISTA RICAMBI

cod. 253.850.00

# PIANO COTTURA ELETTRICO VETROCERAMICA MOD. 65/70 PVE

ED. 01-99

| POS. | CODICE | RIF. MODIFICHE | DENOMINAZIONE | PREZZO |
|---|---|---|---|---|
| 1 | 621.026.00 | | Fianco top | |
| 2 | 621.028.00 | | Schienale da 70 | |
| 3 | 622.007.00 | | Fondo top da 70 elettrico | |
| 4 | 651.001.00 | | Piedino D.30xH.20 | |
| 5 | 611.442.00 | | Ass. piano PVE 70 (soltanto telaio) | |
| 6 | 611.006.00 | | Ass. alzatina post. neutra da 70 | |
| 7 | 611.063.00 | | Ass. cruscotto PCE 70 | |
| 8 | 623.002.00 | | Squadretta fissaggio cruscotto | |
| 9 | 682.003.00 | | Placchetta indice | |
| 10 | 612.028.00 | | Ass. manopola regolatore energia D. 62 | |
| 11 | 663.000.00 | | Segnalatore verde 41F2 + dente | |
| 12 | 663.036.00 | | Morsettiera FV173V-V a 4 poli | |
| 13 | 661.068.00 | | Reg. energia D.C. EGO 50.67079.601 | |
| 14 | 661.069.00 | | Reg. energia S.C. EGO 50.57079.021 | |
| 15 | 623.007.00 | | Supporto morsettiera | |
| 16 | 623.006.00 | | Coperchio morsettiera | |
| 20 | 663.027.00 | | Pressacavo V-TEC 16-2022656 | |
| 21 | 663.017.00 | | Controdado pg 16 116/16 | |
| 22 | 611.320.00 | | Montaggio viti di terra÷equipotenziale | |
| 23 | 611.702.00 | | Ass. piano PVE 70 -IDEA (completo) | |