1 GRUPPOLAVAGGIO
2 GRUPPO RISCIACQUO
3 GRUPPO VASCA
4 QUADRO ELETTRICO
5 GRUPPO POMPA SCARICO
6 CARRROZZERIA
7 DOSATORI
8 GRUPPO DEPURATORE

lamber	GRUPPO LAVAGGIO - COMPOSANTS LAVAGE WASH COMPONENTS - WASCHROHR	MOD. 040F	TAV. 1 D ED. 10/00

TAV. 1 DI 8

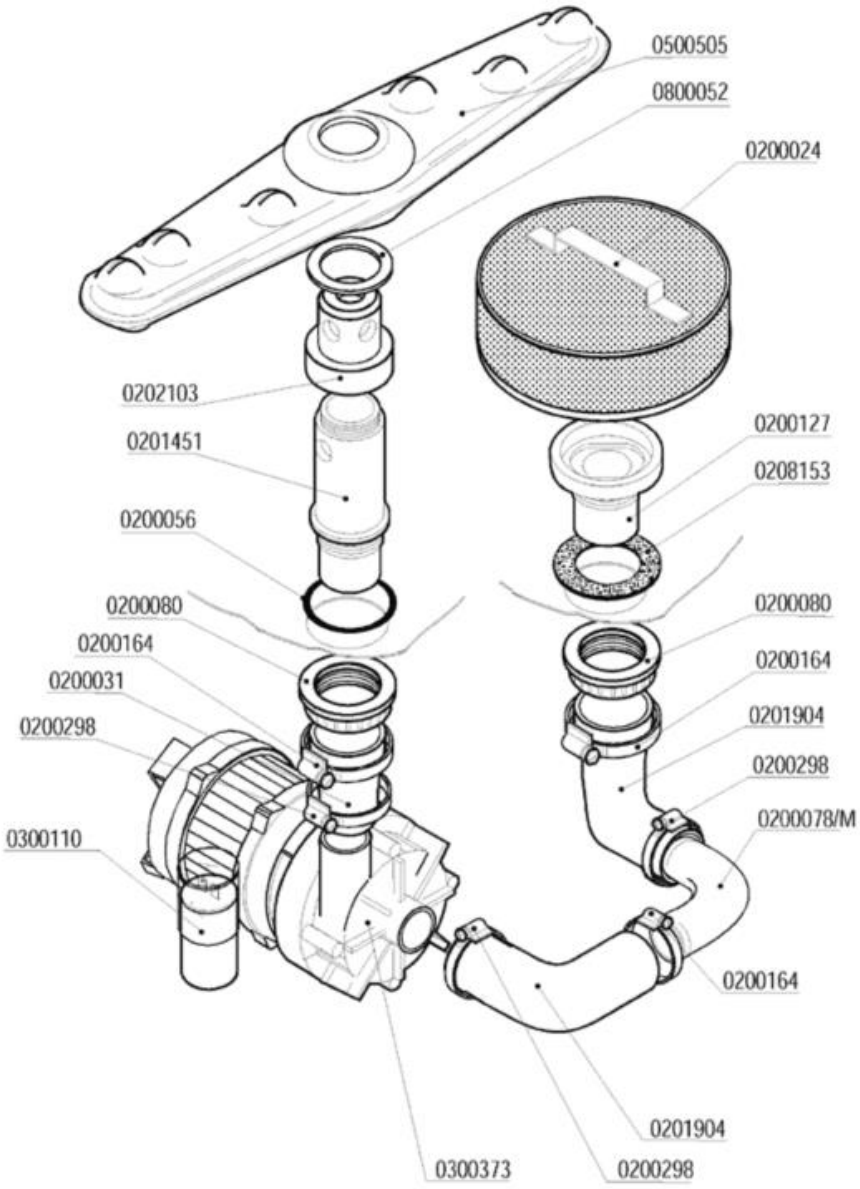

Codice	Descrizione
0200024	Filtro d.165
0200031	Manicotto ridotto 38x26x45
0200056	OR 144 pilette 1" 1/4
0200080	Ghiera 1"1/42190
0200127	Flangia filtro 033 Rif.6
0200164	Fascetta 32-50
0200298	Fascetta 25-40
0201451	Colonna lavaggio nylon 1"¼ d.15,5
0201904	Manicotto LB 38x70+29x120 686-88
0202103	Testina lavaggio d.18 4F NSF
0208153	Guarnizione gomma 68x41x2
0300110	Condensatore 6,3 óf
0300373	Elettropompa Hp 0,2 ZF130 SX 230/1/50
0500505	Braccio di lavaggio 380/6F NSF
0800052	Rondella teflon 57x41x2

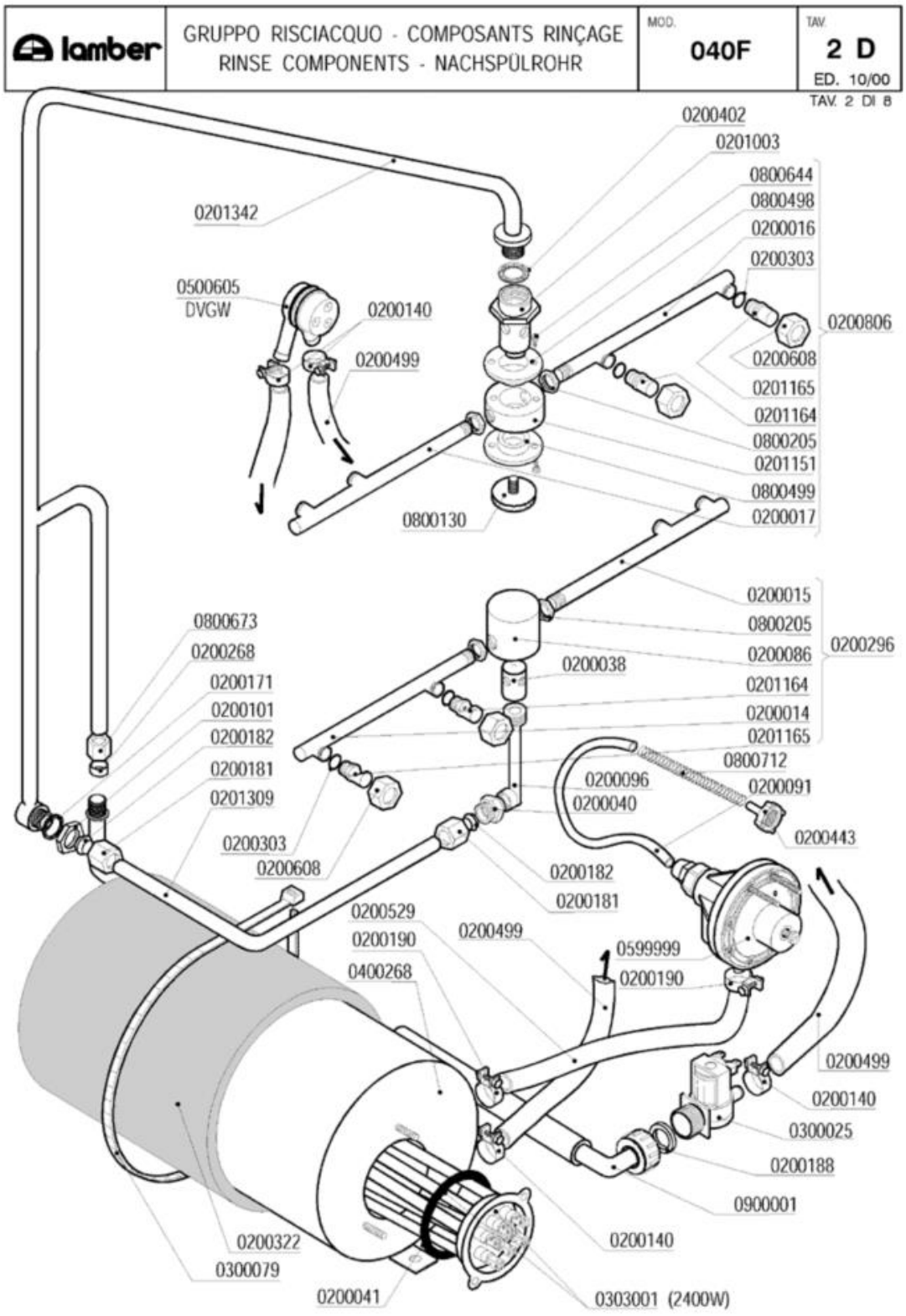
lamber
GRUPPO RISCIACQUO - COMPOSANTS RINÇAGE
RINSE COMPONENTS - NACHSPÜLROHR
MOD. 040F
TAV. 2 D
ED. 10/00
TAV. 2 DI 8
0200402
0201003
0800644
0800498
0200016
0200303
0200806
0200608
0201165
0201164
0800205
0201151
0800499
0200017
0201342
0500605
DVGW
0200140
0200499
0800130
0200015
0800205
0200086
0200296
0200038
0201164
0200014
0201165
0800712
0200096
0200091
0200040
0200443
0800673
0200268
0200171
0200101
0200182
0200181
0201309
0200303
0200608
0200182
0200181
0200529
0200190
0200499
0599999
0200190
0400268
0200499
0200140
0300025
0200188
0900001
0200322
0300079
0200140
0200041
0303001 (2400W)

Codice	Descrizione
0200014	Braccio di risciacquo 175mm DX
0200015	Braccio di risciacquo 175mm SX cesto 40
0200016	Braccio di risciacquo 150mm DX cesto 35
0200017	Braccio di risciacquo 150mm SX cesto 35
0200038	Perno risciacquo inox 1205
0200040	Nipplo risciacquo inox 3/8"-1/4" 492-97
0200041	OR 6225 resistenza boiler
0200086	Testina mulinello risciacquo 1206
0200091	Tubo cristallo PP 4x6
0200096	Collettore mulinello risciacquo 793
0200101	Dado inox 3/8" Gas 55-83
0200140	Fascetta collare 17x19
0200171	Guarnizione piana 27x17x2
0200181	Dado bicono inox 3/8"x12 1040-91
0200182	Bicono OT 3/8"x12 1311-92
0200188	Guarnizione gomma 25x16x2
0200190	Fascetta collare benzina 13x15
0200268	Bicono TEFLON 3/8"x12
0200296	Mulinello risciacquo inf.MB/QS 400 6322
0200303	OR 2021 ugelli risciacquo mescola FDA
0200322	Coibentazione boiler 3lt 2126
0200402	Guarnizione piana 25x18,5x2 3752
0200443	Filtro fondo dos.idrico 3000
0200499	Tubo gomma 12x19,5 food quality
0200529	SOSTITUITO DA 0200293**********
0200608	**SOSTITUITO DA 0200625**
0200806	**SOSTITUITO DA 0200856**
0201003	Perno risciacquo sup.rotante 2608/96 NSF
0201151	Testina risciacquo rotante 2142
0201164	Ugello risciacquo foro 1,2 D.2612 NSF
0201165	Ugello risciacquo foro 1,5 D.2609 NSF
0201309	Asta risciacquo int.inf.QS/MB/S280
0300025	Elettrovalvola 1 via 329069
0300079	Fascetta coib. boiler 5231-540-78
0303001	Resistenza 2400W/2 flangia inox
0400268	Boiler 3lt r.e.
0500605	Valvola rompivuoto DVGW GD
0599999	Dosatore brillantante MOD.3000
0800130	Vite mulinello risc.rot.super.671/88
0800205	Dado inox M12x1 E16S5
0800498	Bussola mul.risc.PTFE/C25% d.16.2 2143
0800499	Bussola mul.risc.PTFE/C25% d.13.3 2606
0800644	Vite inox TPSTCR M3x8
0800673	Dado bicono ottone 3/8"x12
0800712	Molla inox 160mm per tubo brillantante

Codice	Descrizione
0900001	Tubo carico gomma 90°C VDE

lamber	GRUPPO VASCA - COMPOSANTS CUVE TANK COMPONENTS - TANKROHR	MOD. 040F	TAV. 3 D ED. 10/00

TAV. 3 DI 8

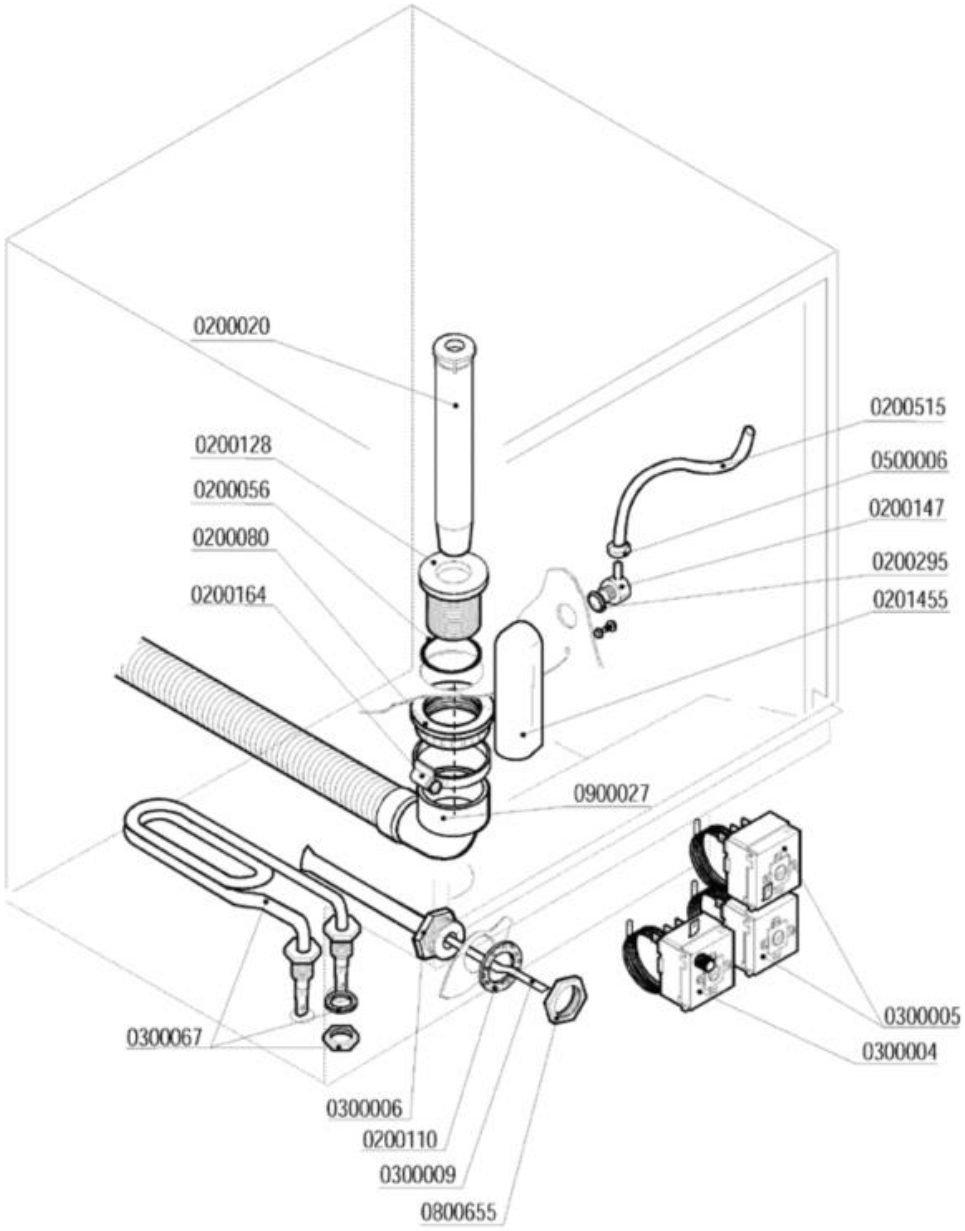

Codice	Descrizione
0200020	Troppopieno 28x105
0200056	OR 144 pilette 1" 1/4
0200080	Ghiera 1"1/42190
0200110	Guarnizione piana 31x21x2
0200128	Piletta scarico 034 Rif.26
0200147	Portagomma M12x4 90º 1821-94
0200164	Fascetta 32-50
0200295	Guarnizione Nyltite M12
0200515	Tubo pressostato 4,2x10,4
0201455	Trappola d'aria anteriore L=85 mm
0300004	**SOSTITUITO DA 0300196**
0300005	Termostato 90ºC c.2000 1NONC boiler IMIT
0300006	Guaina termostato inox
0300009	Molla a frizione Rif.134
0300067	Resistenza vasca 2000 W 220 V
0500006	Fascetta SNP2/CLIC 11,5-13,5
0800655	Dado OT 1/2" nichelato
0900027	Tubo scarico d.25 l.1,5 LB a gomito

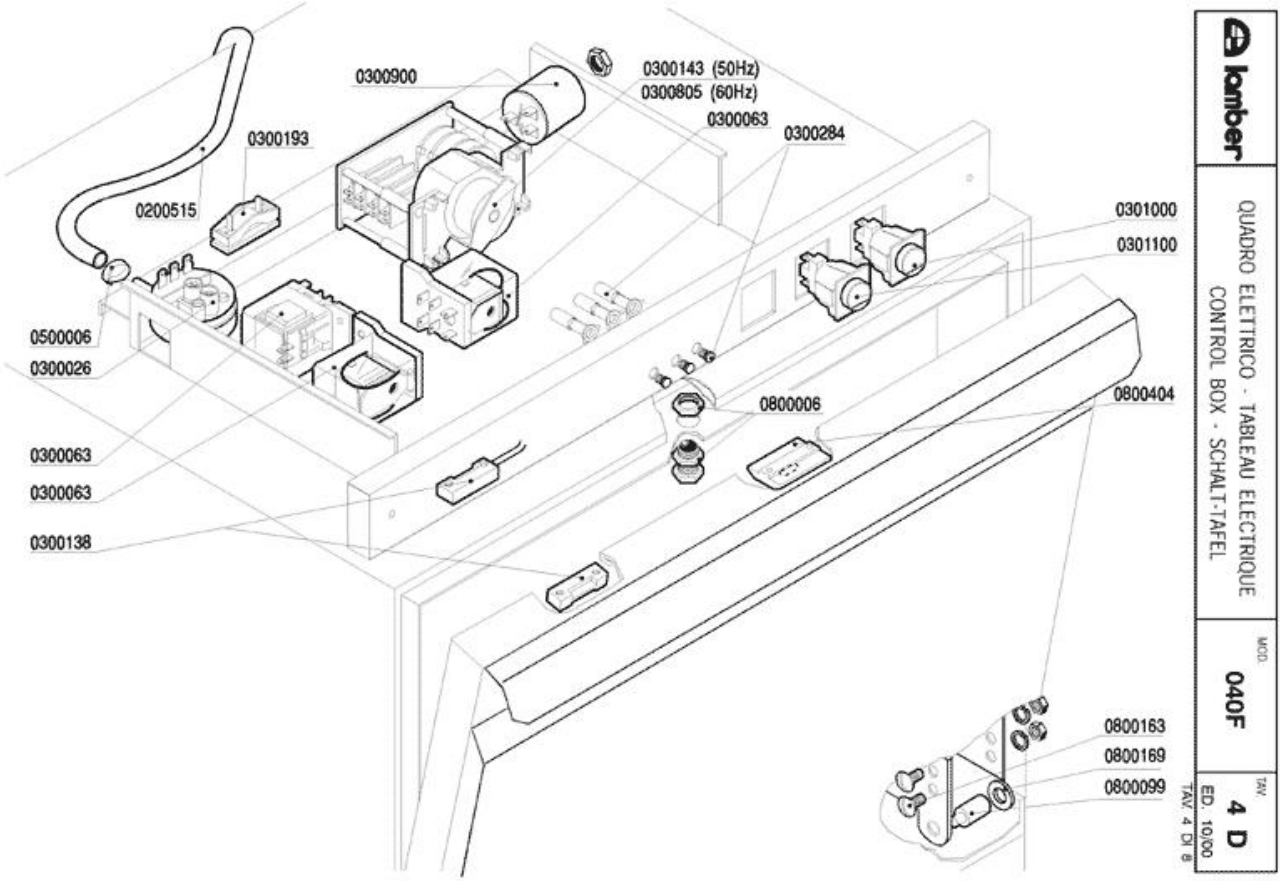
0300900
0300143 (50Hz)
0300805 (60Hz)
0300063
0300284
0300193
0200515
0301000
0301100
0500006
0300026
0800006
0800404
0300063
0300063
0300138
0800163
0800169
0800099
lamber
QUADRO ELETTRICO - TABLEAU ELECTRIQUE
CONTROL BOX - SCHALT-TAFEL
MOD.
040F
TAV.
4 D
ED. 10/00
TAV. 4 DI 8

Codice	Descrizione
0200515	Tubo pressostato 4,2x10,4
0300026	Pressostato 60/30 16A 1NONC
0300063	SOSTITUITO DA 0301745**********
0300138	Micro contatto magnetico 1NO +0800142
0300143	Timer 120"
0300193	Fissacavo PA 268 + vite 3,5X25
0300284	**SOSTITUITO DA 0301910**
0300805	Timer 120" 208/230-50-60hz R18-25"
0300900	Filtro antidisturbo 411135001
0301000	Interruttore bip. 0V 2N0 16 amp COMPLETO
0301100	Pulsante unipol. OV 1NO 16amp COMPLETO
0500006	Fascetta SNP2/CLIC 11,5-13,5
0800006	Cricchetto Rif.32+33+32 con dadi 255-83
0800099	Perno sportello 1866-94
0800163	Vite inox POELIER M6X10
0800169	Boccola perno sportello
0800404	Bloccascrocchetto

lamber	GRUPPO POMPA SCARICO - POMPE DE VIDANGE DRAIN PUMPE PARTS - ABLAUFPUMPE	MOD. 040F	TAV. 5 D ED. 10/00

TAV. 5 DI 8

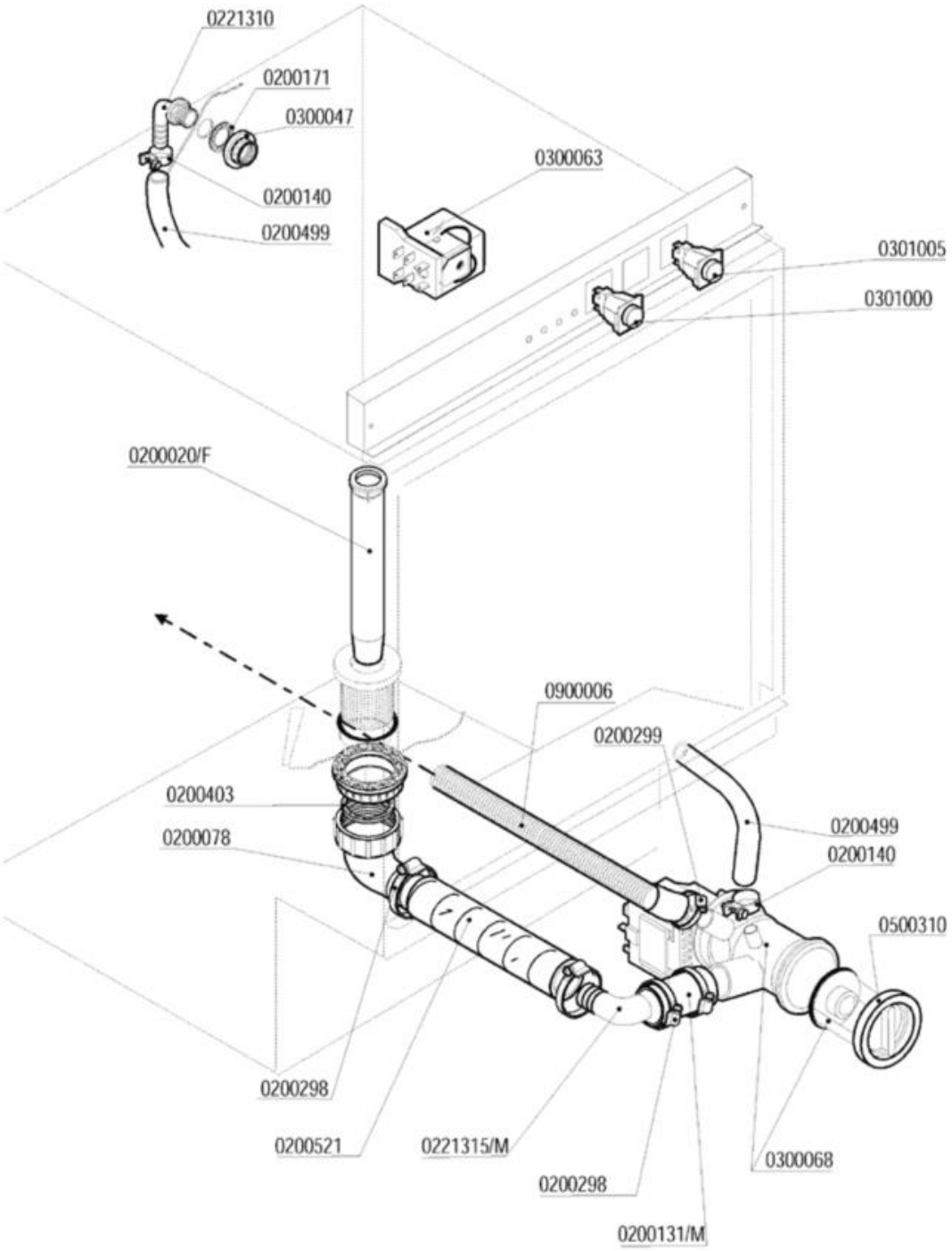

Codice	Descrizione
0200078	Raccordo scarico 1"1/4x32 2121 PP
0200140	Fascetta collare 17x19
0200171	Guarnizione piana 27x17x2
0200298	Fascetta 25-40
0200299	Fascetta 20-32
0200403	Guarnizione piana 38x27x2 3794
0200499	Tubo gomma 12x19,5 food quality
0200521	Tubo armorvin d.i.32
0221310	Portagomma a gomito 3/8"Mx12
0300047	Dado PP 3/8" 2190
0300063	SOSTITUITO DA 0301745**********
0300068	Elettropompa scarico 40W/230/50 FILTRO
0301000	Interruttore bip. 0V 2N0 16 amp COMPLETO
0301005	Int./Dev. 0V 2NONC 16amp.COMPLETO
0500310	TAPPO FILTRO POMPA SCARICO
0900006	Tubo scarico d.19,5 per pompa scarico

lamber	CARROZZERIA - CARROSSERIE HOOD - KARROSSERIE	MOD. 040F	TAV. 6 D ED. 10/00

TAV. 6 DI 8

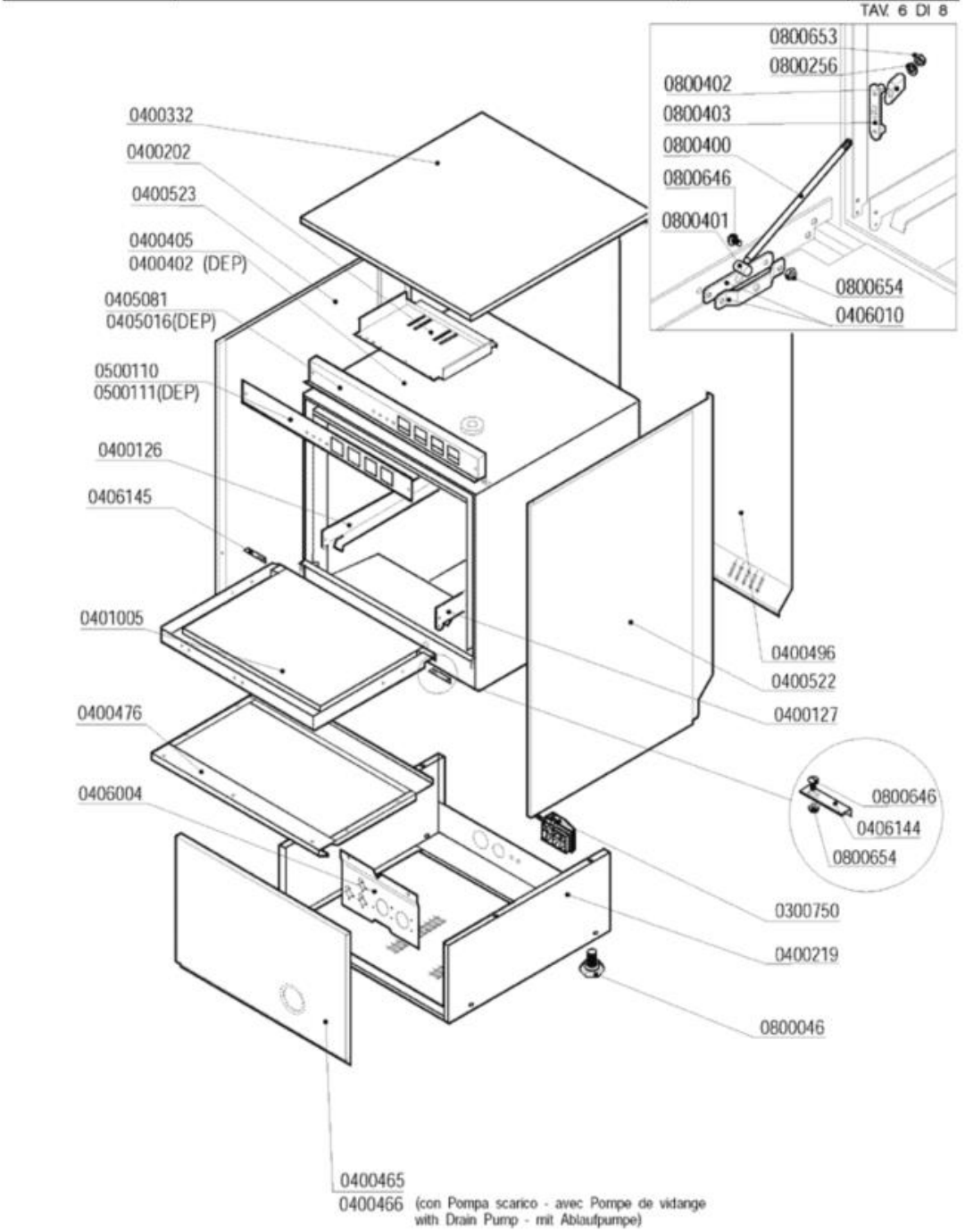

Codice	Descrizione
0300750	Fissacavo esterno PA244-C/PA244L-N4
0400126	Guida sx DSP1 965
0400127	Guida dx DSP1 965
0400202	Piastra cablaggio LB/A81EM 2564
0400219	Basamento Minibar/SR/MR
0400332	Pannello superiore QS-S280 COIB.GS4 2654
0400405	Cassone S280
0400465	Pannello ant. 040F/S280 1993 COIB.2795
0400476	Pannello sportello S280
0400496	Pannello retro 040F COIB.2797
0400522	Pannello laterale 040F DX 2796
0400523	Pannello laterale 040F SX 2796
0401005	Sportello S280 COIB.2672/2673
0405081	Pannello comando QS/S280 COIB.2582
0406010	Staffa tirante porta F/LB 2500-2501/95
0500110	Targa PCB QS LAMBER
0800046	Piedino M10
0800256	Rondella piana inox d.5
0800400	Tirante sportello M5x305 795
0800401	Perno tirante sportello
0800402	Fermo tirante sportello
0800403	Piastrina scorrimento sportello
0800646	Vite inox POELIER M4X10 largh.testa 9,5
0800653	Dado inox autobloccante M5
0800654	Dado inox autobloccante M4

lamber	DOSATORI - DOSEURS DISPENSERS - DOSIERGERÄTE	MOD. 040F	TAV. 7 D ED. 10/00

TAV. 7 DI 8

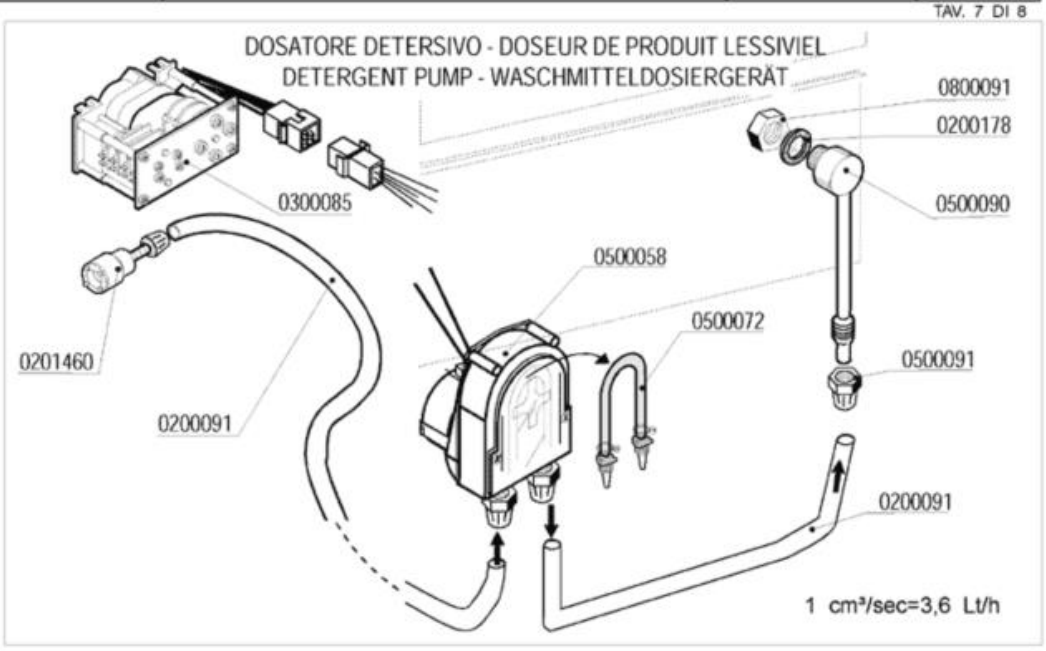

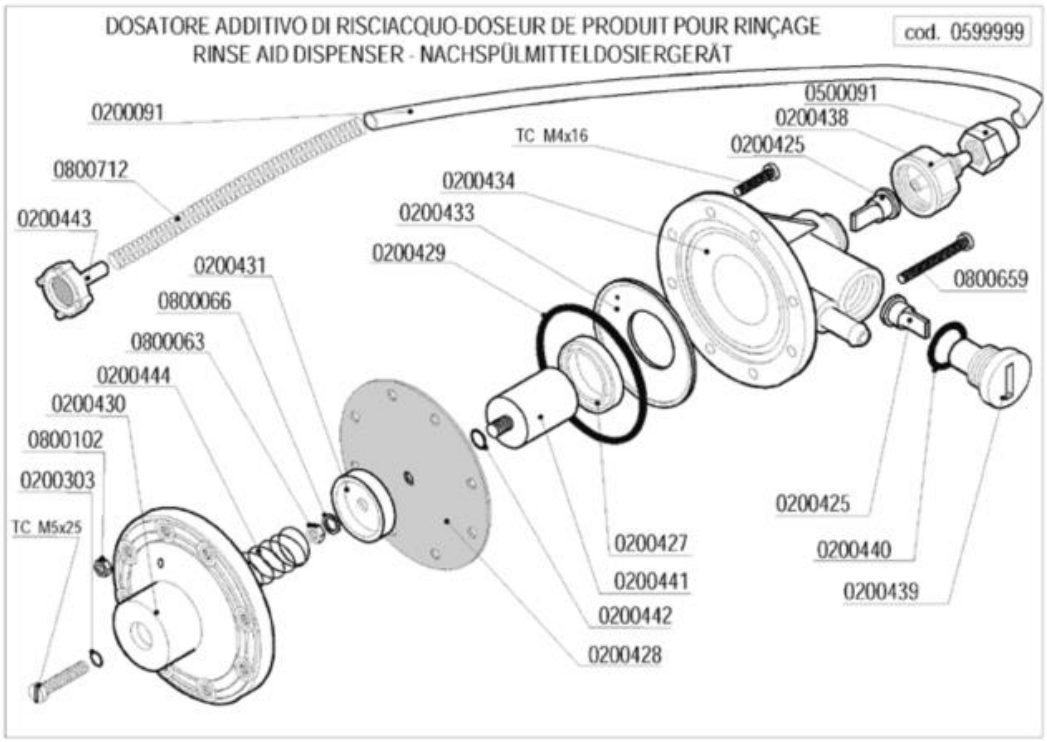

Codice	Descrizione
0200091	Tubo cristallo PP 4x6
0200178	Guarnizione piana 19x12x2 Rif.121
0200303	OR 2021 ugelli risciacquo mescola FDA
0200425	Valvola Dosatore Brillantante
0200427	Anello MIN VITON Dosatore Idrico 3000
0200428	Membrana Dosatore Idrico mod.3000
0200429	OR 3218 Dosatore Idrico mod.3000
0200431	Rosetta guida molla dos.idrico mod.3000
0200433	Flangia interna dosatore idrico mod.3000
0200434	Corpo dosatore idrico mod.3000
0200438	Raccordo aspirazione dos.idrico 3000
0200439	Tappo portavalvola dos.idrico 3000
0200440	Guarnizione OR 3056 dos.idrico 3000
0200441	Kit pistone completo dos.idrico 3000
0200442	OR 2025 Dosatore Idrico 3000
0200443	Filtro fondo dos.idrico 3000
0201460	Filtro inox di fondo dosatore lavaggio
0300085	Timer 60" dosatore 1CF1CR
0500058	** Dosatore SOSTITUITO DA 0500060 **
0500072	Tubo SANTOPRENE peris.ET. new model
0500090	Iniettore inox detersivo 2101/2103/1821
0500091	Dado PVC iniettore detersivo 2102
0599999	Dosatore brillantante MOD.3000
0800063	Dado inox M6
0800066	Rondella grower inox diam.6
0800091	Dado inox M12
0800102	Dado inox M4
0800659	Vite inox TCTCR M4x40
0800712	Molla inox 160mm per tubo brillantante

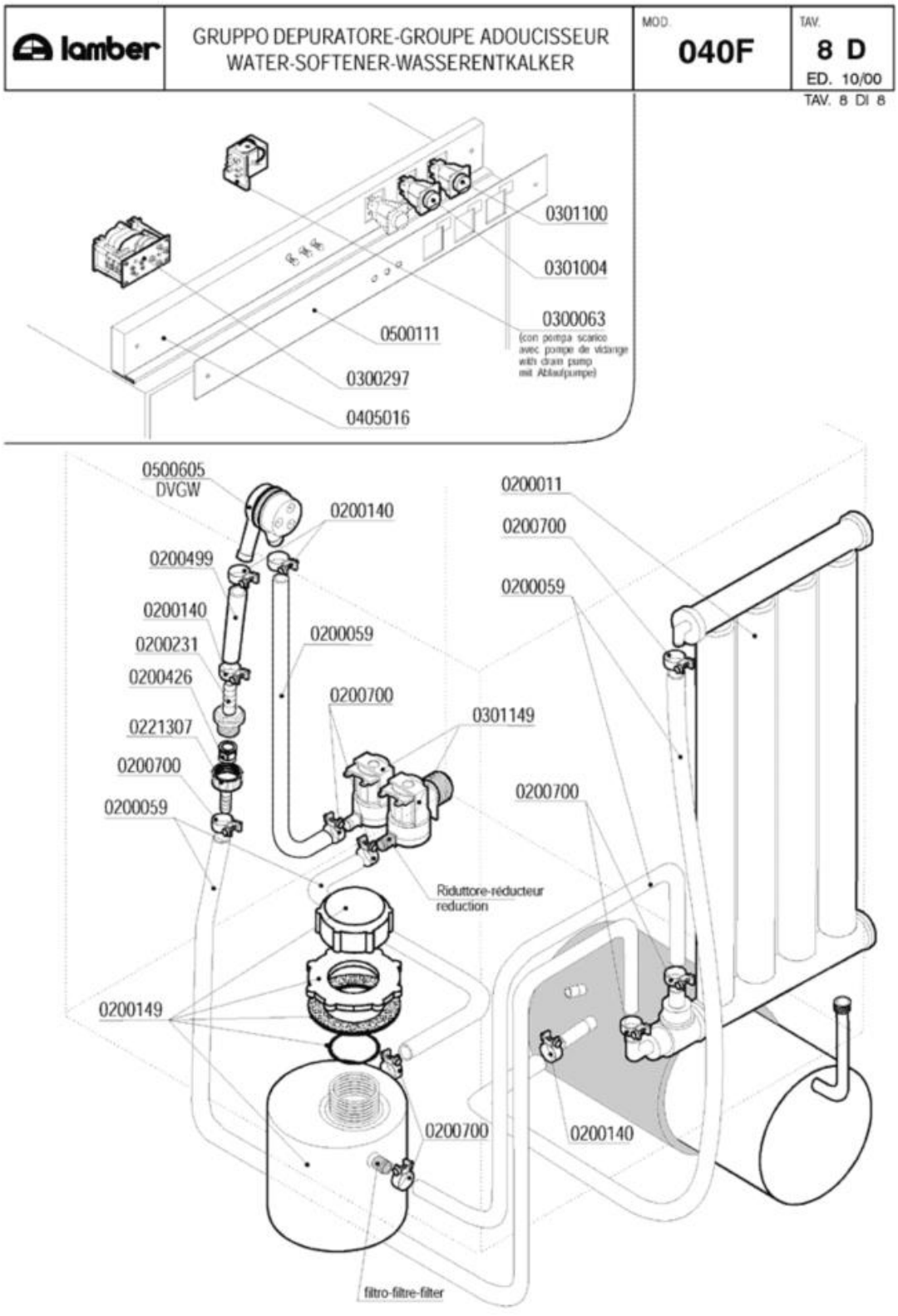
lamber
GRUPPO DEPURATORE-GROUPE ADOUCISSEUR
WATER-SOFTENER-WASSERENTKALKER
MOD. 040F
TAV. 8 D
ED. 10/00
TAV. 8 DI 8
0301100
0301004
0300063
(con pompa scarico
avec pompe de vidange
with drain pump
mit Ablaufpumpe)
0500111
0300297
0405016
0500605
DVGW
0200140
0200499
0200140
0200231
0200426
0221307
0200700
0200059
0200059
0200700
0301149
0200011
0200700
0200059
0200700
Riduttore-réducteur
reduction
0200149
0200700
0200140
filtro-filtre-filter

Codice	Descrizione
0200011	Decalcificatore a colonna
0200059	Tubo gomma 10x17 food quality
0200140	Fascetta collare 17x19
0200149	Contenitore sale per depuratore
0200231	Portagomma 3/4"Mx12 2130
0200426	Valvola antiritorno dep AuK WZ-165-004
0200499	Tubo gomma 12x19,5 food quality
0200700	Fascetta collare benzina 16x18
0221307	Portagomma c/ghiera 3/4"x12
0300063	SOSTITUITO DA 0301745**********
0300297	Timer rigenerazione
0301004	Int./dev. 0V 1NO/1NONC 16amp COMPLETO
0301100	Pulsante unipol. OV 1NO 16amp COMPLETO
0301149	Elettrovalvola doppia c/regolatore 0,5lt
0500605	Valvola rompivuoto DVGW GD