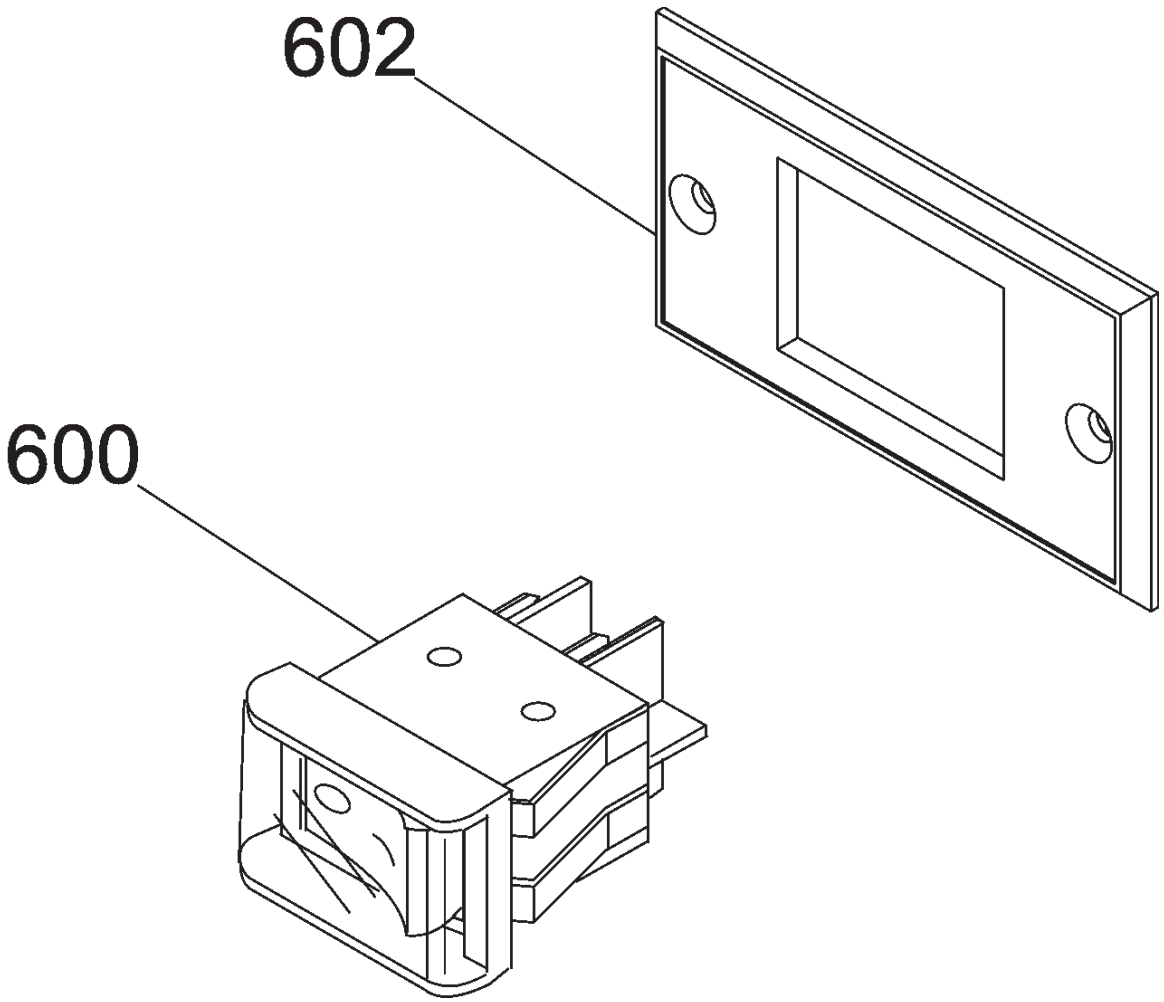
602
600

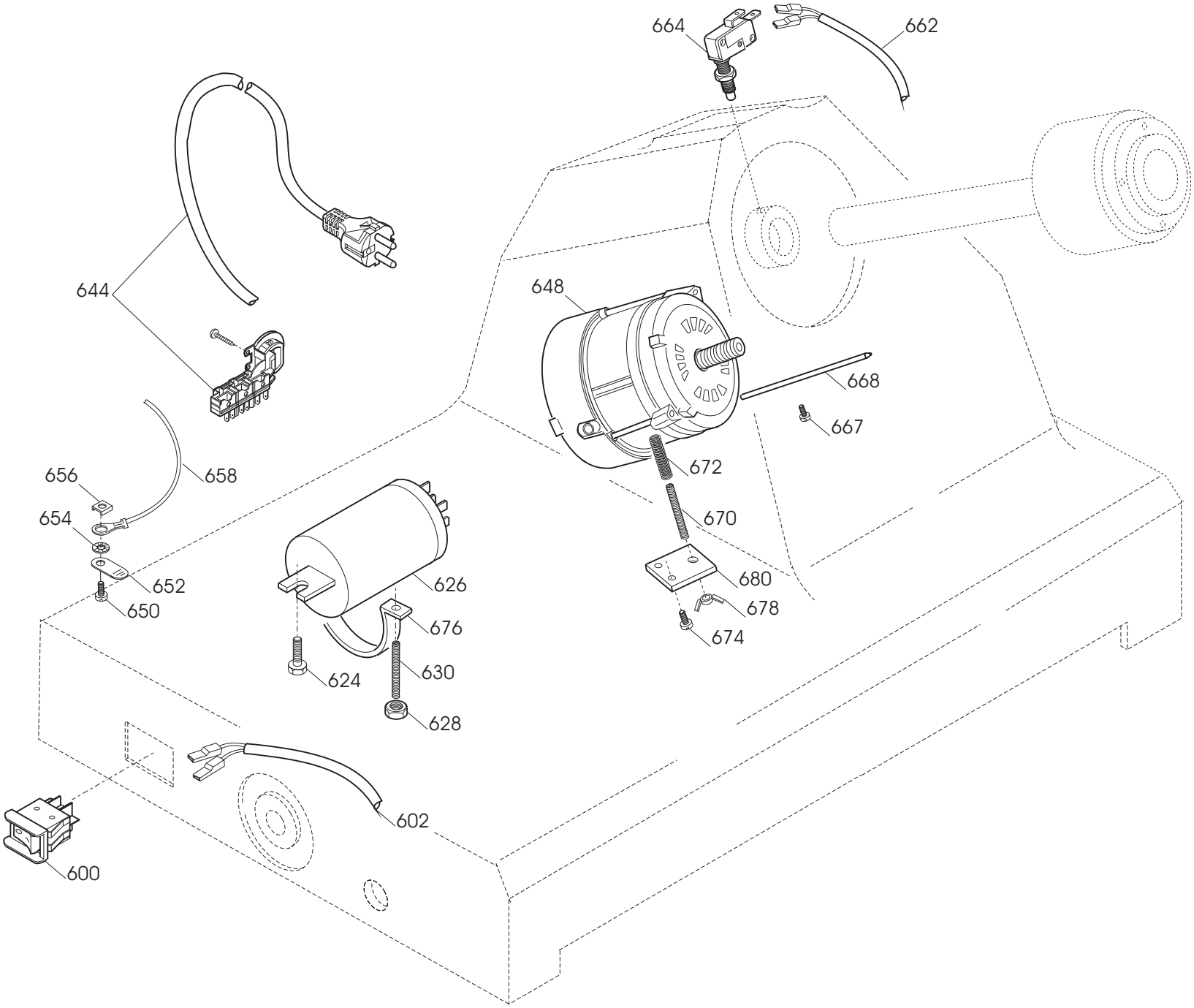
664
662
644
648
668
667
672
670
656
658
654
652
650
680
678
674
626
676
624
630
628
602
600

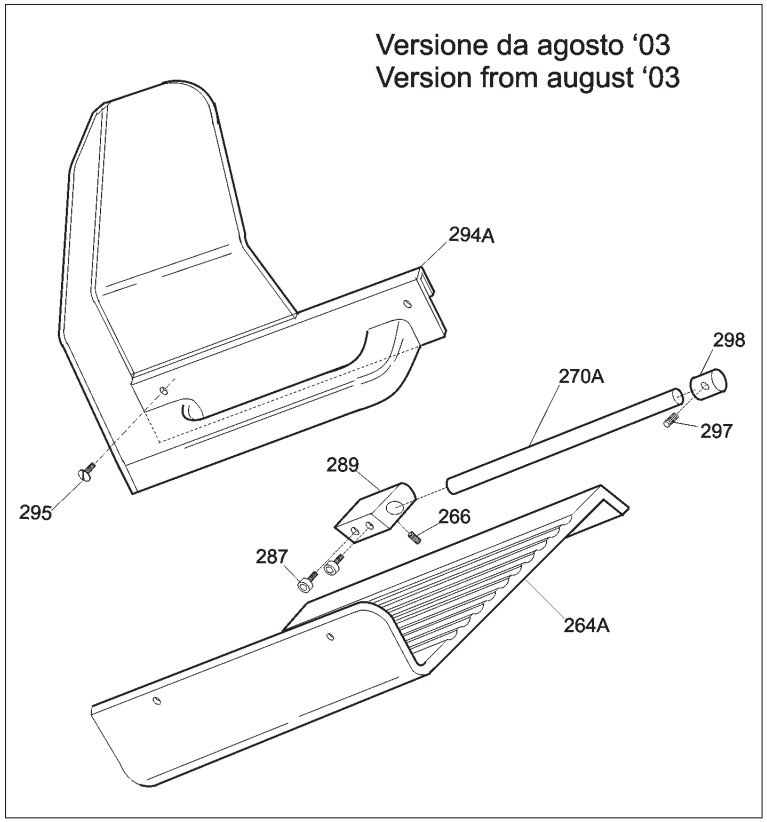
Versione da agosto ‘03
Version from august ‘03
294A
298
270A
297
295
289
266
287
264A

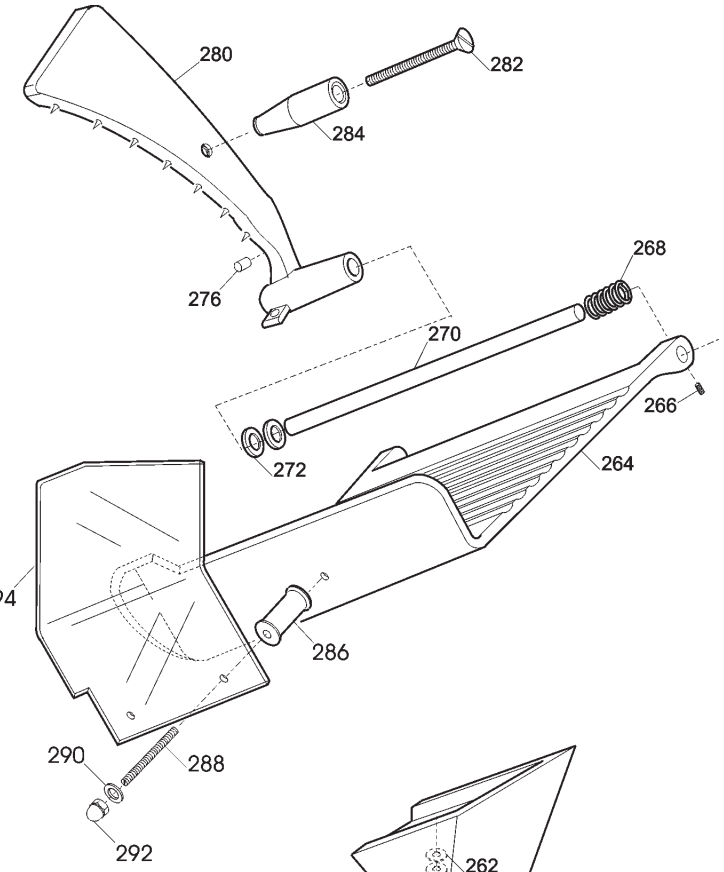
280
282
284
276
268
270
266
272
264
294
286
290
288
292

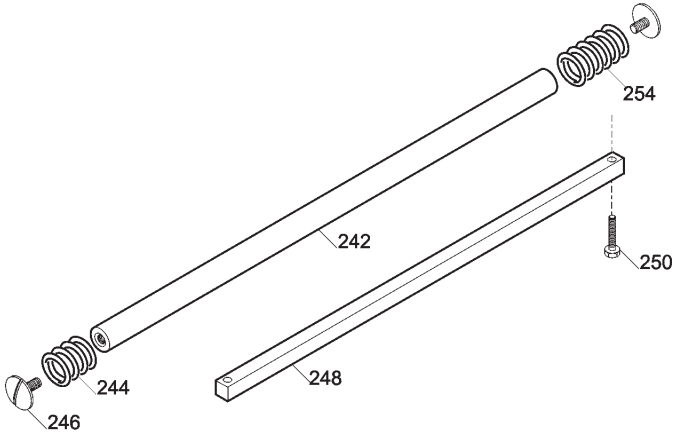
254
242
250
244
248
246

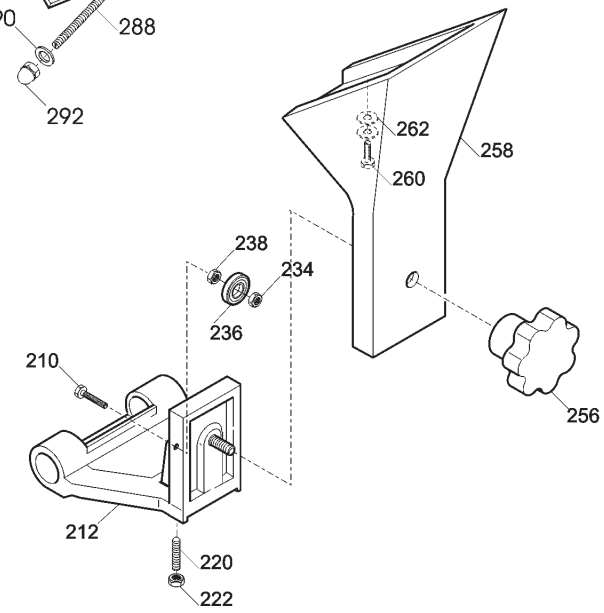
262
258
260
238
234
236
210
256
212
220
222

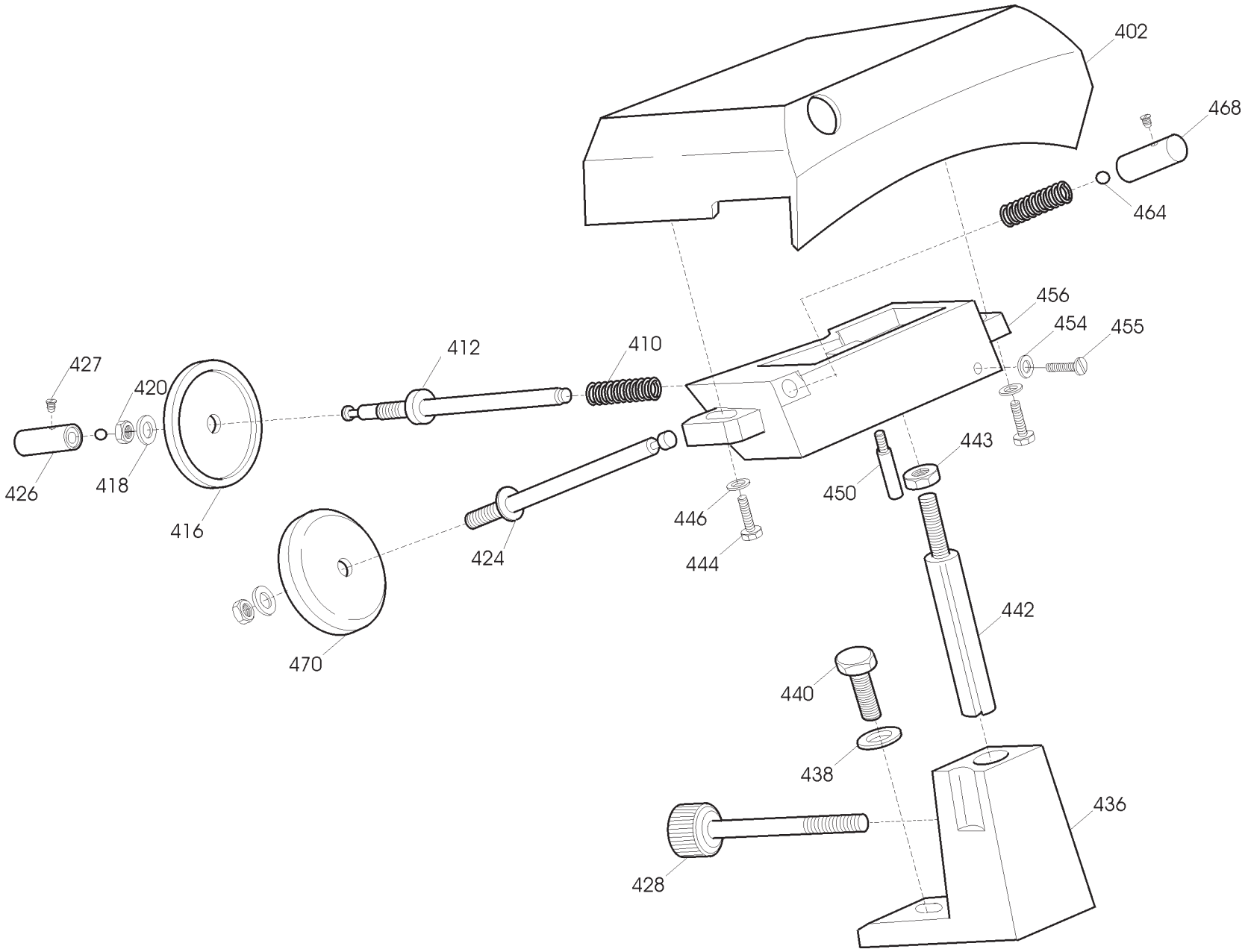
402
468
464
456
454
455
427
420
412
410
426
418
416
424
446
444
450
443
442
470
440
438
436
428

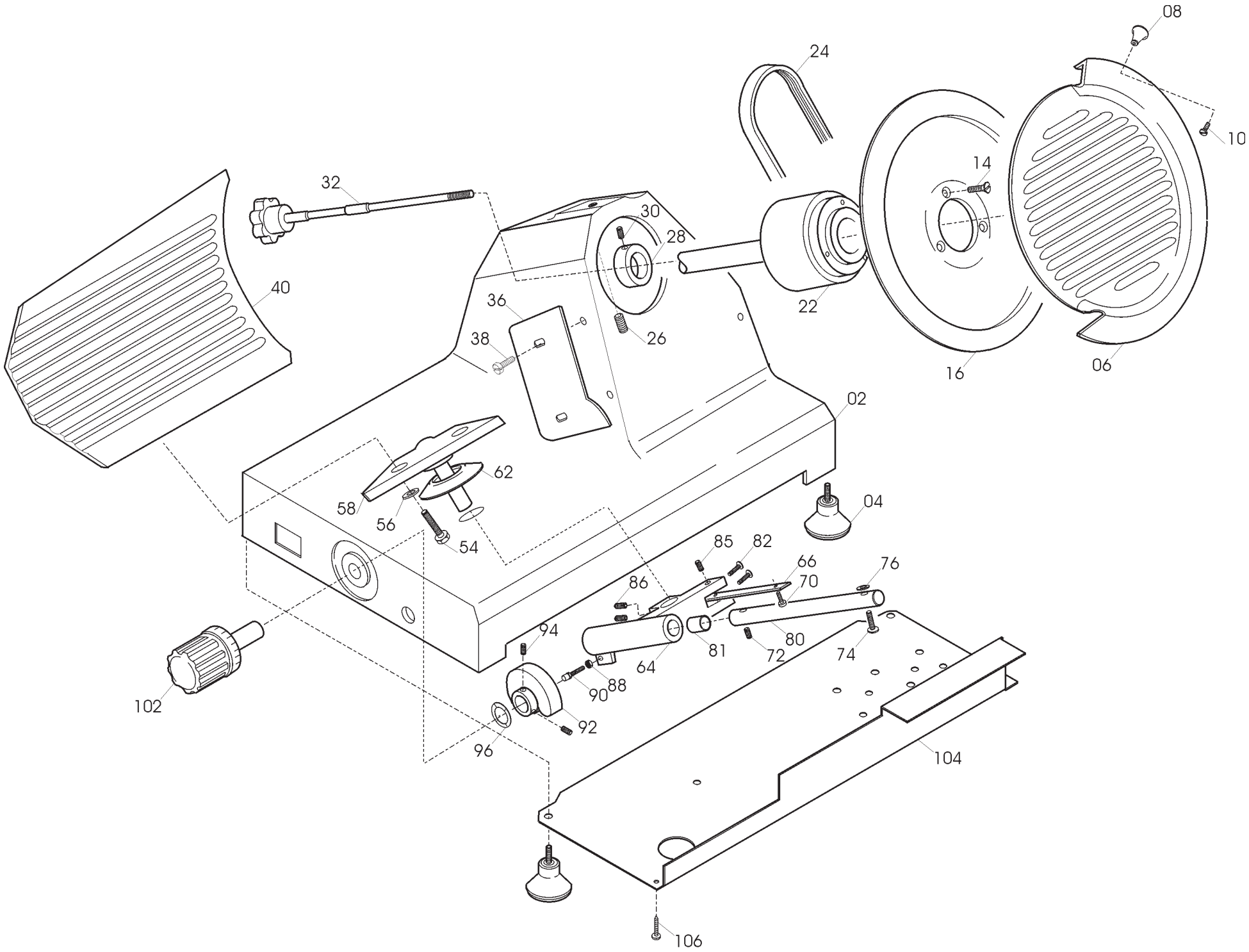
08
24
10
14
32
30
28
40
36
22
38
26
16
06
02
62
58
56
54
04
85
82
66
76
86
70
94
81
64
80
72
74
88
90
92
102
96
104
106

**TOPAZ 250 C CE DOM TAV. UNICA**

| Riferime | Nome prodotto | Codice |
|---|---|---|
| 600 | INT. MN COMELUX 401/L CON PROT | 19410102 |
| 602 | SUPPORTO INTERRUTTORE MRR NEW | 19563171 |
| 2 | BASAMENTO TPZ 220 | AMC002 |
| 4 | PIEDINO PICCOLO DOPPIO M 5 A PUNTA | 19560201 |
| 6 | PARALAMA 250 | AMG006 |
| 14 | VITE INOX PER LAMA | AMA014 |
| 16 | LAMA 250 - 40/3/210 NAZ. | 18250403210 |
| 16T | LAMA 250 - 40/3/210 NAZ.TEFLONATA | 18250403210T |
| 22 | PULEGGIA COMPLETA MM147 220 | AMC022 |
| 24 | CINGHIA PIATTA TB2 295 X 8 220 | AMC024 |
| 26 | GRANO BLOCC. MOZZO PULEGGIA | AMA026 |
| 28 | ANELLO PORTA MICRO | AMA028 |
| 30 | GRANO ANELLO PORTA MICRO | AMA030 |
| 32 | TIRANTE PARAL.MM189 220-250 C/MOLLA | AMC032.11 |
| 36 | PARAFETTA MRR PLEX MRR 250 | 19562202 |
| 38 | VITE PARAFETTA 195-220 | AMA038 |
| 40 | VELA TPZ 250C | AMG040C |
| 54 | VITE SUPPORTO VELA | AMA054 |
| 56 | RONDELLA SUPPORTO VELA | AMA056 |
| 58 | SUPPORTO VELA 195 | AMA058 |
| 62 | PARA ACQUA | AMA062 |
| 64 | MOVIMENTO VELA 195-220 | AMA064 |
| 66 | PIASTRINA MOVIMENTO 220 | AMC066 |
| 70 | VITE PIASTRINA MOVIMENTO | AMA070 |
| 72 | GRANO PERNO MOVIMENTO | AMA072 |
| 80 | PERNO MOVIMENTO VELA | AMA080 |
| 81 | BRONZINA MOVIMENTO | AMA081 |
| 82 | VITE MOVIMENTO | AMA082 |
| 85 | GRANO BLOCCA PIASTRINA MOVIMENTO | AMA085 |
| 86 | GRANO BLOCCA PERNO | AMA086 |
| 90 | RULLINO MOVIMENTO | AMA090 |
| 92 | CAMMA | AMA092 |
| 94 | GRANO CAMMA | AMA094 |
| 96 | RONDELLA ONDULATA | AMA096 |
| 102A | MANOPOLA NUMERATA GRIGIA P195-TPZ | AMA102G |
| 102 | MANOPOLA NUMERATA NERA P195-TPZ | AMA102 |
| 104 | PROTEZ.INFERIORE TPZ 220 | AMC104 |
| 106 | VITE FISSAGGIO PROT. INF. | AMA106 |
| 210 | PERNO CUSCINETTO | AMA210 |
| 212 | CARRELLO TPZ 220 | AMC212 |
| 220 | PRIGIONIERO | AMA220 |
| 222 | DADO PRIGIONIERO | AMA222 |
| 236 | CUSCINETTO BIELLA AUT.626 | 19320101 |
| 238 | RONDELLA | AMA238 |
| 242 | BARRA TONDA TPZ PRL 220 | AMC242 |
| 244 | MOLLA B. TONDA 220 - 250 | AMC244 |
| 246 | VITE CROMATA BAR. T. 220 - 250 | AMC246 |

| | | |
|---|---|---|
| 248 | BARRA QUADRA ZINCATA 220 | AMC248 |
| 250 | VITE FISS. BARRA QUADRA | AMA250 |
| 254 | MOLLA B. TONDA 220 - 250 | AMC244 |
| 256B | MANOPOLA TIR.PAR. M8 5 LOB GRIGIA | 19564023 |
| 256A | POM. TIR.PARAL.300-370 M8 5 LOBI | 19562504 |
| 258 | GAMBO TPZ 220 | AMC258 |
| 260 | VITE FISS. GAMBO | AMA260 |
| 262 | RONDELLA FISS. GAMBO | AMA262 |
| 264 | PIATTO 220 A.I. | AME264 |
| 264A | PIATTO ESTR. TPZ-PRL 220 A.I. | AME264A |
| 266 | GRANO | AMA266 |
| 268 | MOLLA PARACOLPO P.MERCE P 250 | AMA268 |
| 270 | ASTINA PRESSAMERCE 220 FINO AL 2003 | AMC270 |
| 270A | ASTINA PRESSAMERCE 220-275 DAL 04 | AMC270A |
| 272 | GOMMIN.PARACOLPO | AMA272 |
| 276 | PARACOLPO POST.P.MERCE | AMA276 |
| 280 | PRESSA MERCE 220 | AMC280 |
| 282 | DADO PRIG.MAN.P.MERCE | AMA282 |
| 284B | MAN. PRESSAMERCE NERA M10 DAL 2010 | AMA284N |
| 286 | DISTANZIALI PARAMANO D.20X31MM | 19521603 |
| 287 | VITE FISS.ORECCH. TPZ PRL 195/250 | AMA287 |
| 288 | PRIG.MED.AFFIL.PARAMAN.M5 X 47 | 19336006 |
| 289 | ORECCH.ASTINA TPZ PRL 195/250 | AMA289 |
| 290 | RONDELLA PARAMANO 220 A.I. | AME290 |
| 292 | DADO CIECO PARAMANO 220 A.I. | AME292 |
| 294 | P.MANO PIATTO MRR/PRL/TPZ 220-250 | 19562322 |
| 294A | PARAM.NEW X PIATTO ESTR.T/P195/250 | AMA294A |
| 295 | VITE FISS.PAR.NEW TPZ PRL 195 250 | AMA295 |
| 298 | SEEGER BLOCCA ASTINA PRESSAMERCE | AMC298 |
| - | AFF. INCORP.COMPLETO T/P 220-250 | AMC800 |
| 402 | CAPPOTTINA | AME402 |
| 410 | MOLLA PERNI AFFILATURA | AME410 |
| 412 | PERNO SBAVATURA TPZ PRL 220AI-250 | AME412 |
| 416 | MOLA SB.ESTR.D.40 H.8 F.6 MOZ | 19300401 |
| 418 | RONDELLA | AME418 |
| 420 | DADO | AME420 |
| 424 | PERNO AFFILATURA TPZ PRL 220AI-250 | AME424 |
| 426 | PULSANTE SBAVAT. TPZ PRL 220AI-250 | AME426 |
| 427 | GRANO | AME427 |
| 428 | POMELLO BLOC.COLONNINA | AME428 |
| 436 | COLONNINA | AME436 |
| 438 | RONDELLA FIS.COLONNINA | AME438 |
| 440 | VITE FISS. COLONNINA | AME440 |
| 442 | COLONNINA FRESATA TOP.250C | AME442C |
| 443 | DADO FISS. COLONN. FRESATA | AME443 |
| 444 | VITE FISS. | AME444 |
| 446 | RONDELLA FISS. | AME446 |
| 450 | PRIG. DISTANZ. PARAMAN. | AME450 |
| 454 | RONDELLA P/T 220AI-250CE CAS | AME454 |
| 455 | VITE PERNO SBAV.P/T 220AI-250CE CAS | AME455 |

| | | |
|---|---|---|
| 456 | CORPO AFFILATOIO | AME456 |
| 464 | SFERA | AME464 |
| 468 | PULSANTE AFFIL. T/P 220AI-250 | AME468 |
| 470 | MOLA AF.ESTR.D.40 H.8 F.6 MOZ | 19300301 |
| 600 | INT. MN COMELUX 401/L NORMALI | 19410101 |
| 602 | CAVETTO INTERR. | AMA602 |
| 624 | VITE FISS. CONDENSATORE | AMA624 |
| 626 | CONDENSATORE MRR 8UF ALETTA LA | 19410303 |
| 626 | CONDENSATORE SG330 6,3UF CODOLO M8 | 19410308 |
| 630 | PRIGIONIERO FASCETTA CONDENSATORE | AMA630 |
| 644 | CAVO ALIM.COMP. SUKO CON PA 205 | 19410530 |
| 648 | MOTORE MN 230V 220 | AMC648 |
| 662 | CAVETTO MICRO | AMA662 |
| 664 | MICRO INTERRUTT.MN X AFFETTATR | 19410201 |
| 667 | VITE BLOCCA ASTINA MOTORE | AMA667 |
| 668 | ASTINA MOTORE | AMA668 |
| 670 | PRIG. TIR. MOTORE 220 | AMC670 |
| 672 | MOLLA TIR. MOTORE 220 | AMC672 |
| 674 | VITE FISS. PIASTR. TIR. 220 | AMC674 |
| 676 | FASCETTA CONDENSATORE 220 | AMC676 |
| 678 | GALLETTO TIR. MOTORE 220 | AMC678 |
| 680 | PIASTRINA TIR. MOTORE 220 | AMC680 |
| 682 | PLACC.FERMA CAVO TPZ PRL | AMA682 |