GB SPARE PARTS LIST

F LISTE DES PIECES DE RECHANGE

E DESCRIPCION PIEZAS DE REPUESTO

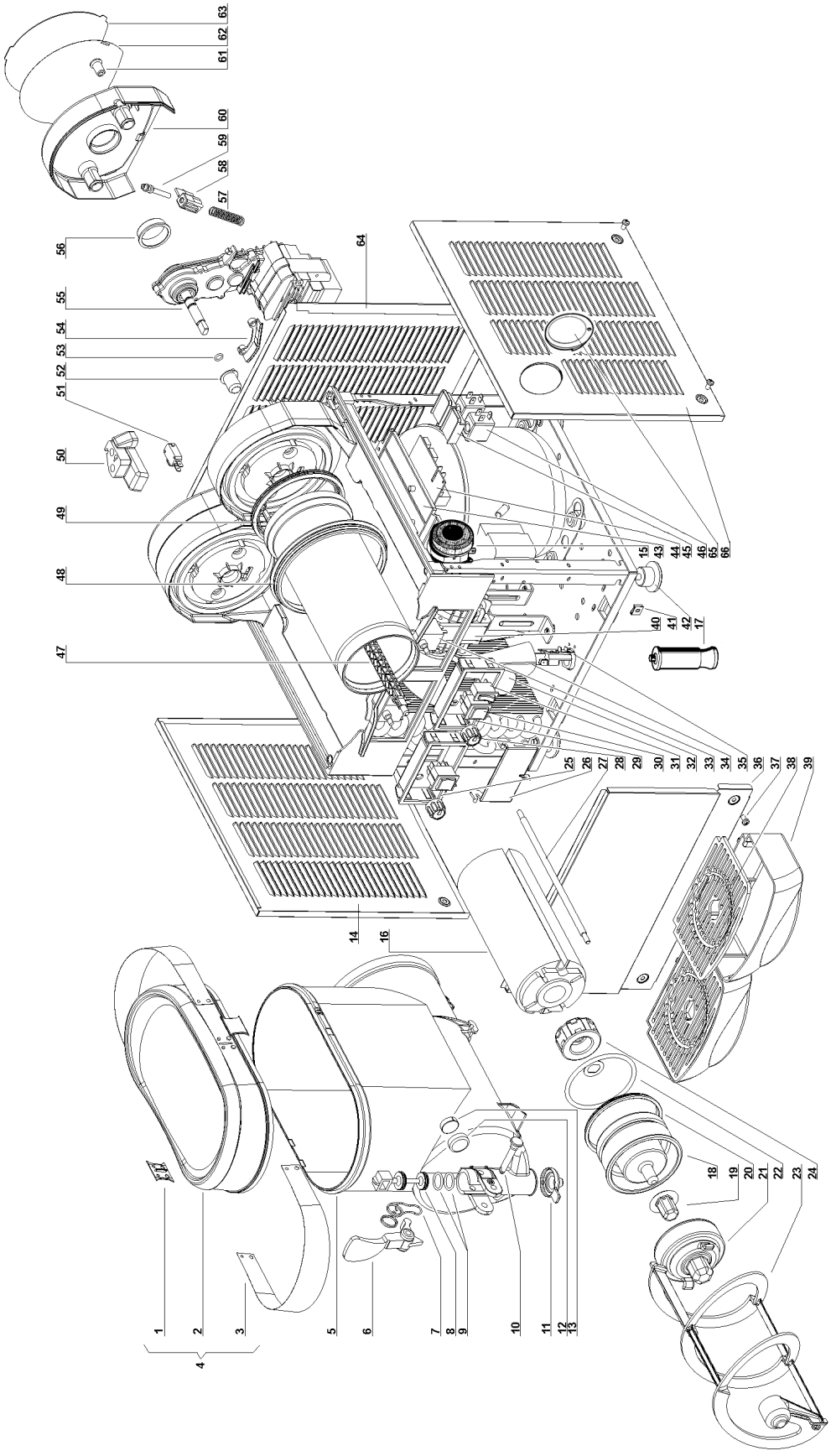

1	**22700-01500**	Cover fixing plate	Plaquette du couvercle	Placa para tapa
2	**22700-01400**	Cover	Couvercle	Tapa
3	**22700-01600**	Picture	Photo	Fotografia
4	**33700-00100**	Complete cover	Couvercle eclaire complet	Tapa
5	**22700-00200**	Bowl	Réservoir	Contenedor
6	**22700-01800**	Faucet handle	Levier de débit	Palanca grifo
7	**22800-15002**	Faucet handle spring	Ressort du livier de débit	Muelle de la palanca grifo
8	**22800-14802**	Faucet piston	Piston du robinet	Pistón del grifo
9	**22800-15100**	Faucet piston OR	Joint OR du piston du robinet	Junta OR del pistón grifo
10	**22800-22100**	Faucet handle pin	Pivot pour levier de débit	Pivote de la palanca
11	**22800-24900**	Restrictor cap	Réducteur du robinet	Tapa de restricción
12	**22800-23502**	Thrust washer rubber cap	Calotte pour coussinet	Tapa de goma para buje
13	**22800-23501**	Thrust washer	Butée	Arandela de empuje
14	**22800-00300**	Left side panel	Panneau latéral gauche	Panel lateral izquierdo
15	**22800-26201**	Timer switch	Regleur de degivrage	Contador de descongelación
16	**22700-01300**	Evaporator insulating material	Insolation de l'évaporateur	Espuma aislante para evaporador
17	**22800-04100**	4” leg	Petit pied 4”	4” pie nivelador
18	**22700-00500**	Evaporator rotor housing	Siège rotor de l'évaporateur	Base rotor evaporador
19	**22700-01200**	Scraper bushing	Douille du racleur	Buje para rascador
20	**22700-02300**	Rotor housing O-ring	Joint du siège rotor	O-ring para rotor
21	**33700-00760**	Outside magnetic rotor assembly	Rotor magnétique extérieur complet	Rotor magnetico externo completo
22	**22700-00000**	Evaporator front gasket	Joint antérieur de l'évaporateur	Junta anterior evaporador
23	**22700-00300**	Outer spiral	Racloir extérieur	Rascador exterior
24	**33800-09601**	Magnetic drive	Rotoe intérieure	Rotoe interior
25	**22800-16502**	Switch box	Boîte porte-interrupteurs	Panel para interruptores
26	**22800-16603**	Switch panel cover	Couvercle boîte interrupteurs	Tapa panel interruptores
27	**22700-00900**	Evaporator screw stay	Tirant de l'évaporateur	Tirante evaporador
28	**22800-14500**	Thermostat knob	Pommeau du thermostat	Pomo para termostato
29	**22800-16402**	Power switch box	Boîte porte-interrupteur général	Panel para interruptor general
30	**22800-24200**	3-position switch	Interrupteur 3-positions	Interruptor de 3 posiciones
31	**22800-24300**	Switch	Interrupteur	Interruptor
32	**22800-13200**	Fan blade	Hélice	Aspas
33	**33800-08300**	Thermostat	Thermostat	Termostato
34	**22800-12700**	Terminal block protection	Protection borne	Protección pasacable
35	**22800-05500**	Terminal block with cable clamp	Borne avec fixage du câble	Pasacable
36	○○○	Dispensing side panel	Panneau côté robinet	Panel lado grifo
37	**10502-55010**	Stainless steel fixing screw for panel	Vis inox de fixation du panneaux	Tornillo inox fijacion paneles
38	**22900-03700**	Drip tray cover	Couvercle tiroir égouttoir	Rejilla cajón recoge-gotas
39	**22900-03800**	Drip tray	Tiroir égouttoir	Cajón recoge-gotas
40	**33800-06901**	Fan motor MINI 1 GL	Moteur ventilateur MINI 1 GL	Motor ventilador MINI 1 GL
40	**33800-00602**	Fan motor MINI 2 / 3 GL	Moteur ventilateur MINI 2 / 3 GL	Motor ventilador MINI 2 / 3 GL
41	**10554-45001**	Clip	Clip	Clip
42	**22800-10000**	Rubber leg	Petit pied	Pie nivelador
43	**22800-14652**	PWB housing	Support du circuit imprimé	Soporte circuito electrónico
44	**22700-00600**	Delay electronic device	Circiut imprimé de contrôle	Circuito electronico
45	**22800-23799**	Solenoid valve plastic cap	Couvercle plastique pour soupape èlectrique	Protecciòn de plastico para bobina electrovalvula
46	✻✻✻	Solenoid valve coil	Bobine électrovanne	Bobine electrovàlvula
47	**22700-01100**	Shaft	Arbre	Eje
48	**22800-17200**	Bowl gasket	Joint du réservoire	Junta del contenedor
49	**22700-00100**	Evaporator back gasket	Joint postérieur de l'évaporateur	Junta posterior evaporador
50	**10028-03222**	Micro-switch protection	Protection micro-interrupteur	Goma de protección microinterruptor
51	**22800-09301**	Microswitch	Microinterrupteur	Microinterruptor
52	**22800-22401**	Grey front bushing	Douille anterieure grise	Buje gris anterior
53	**10028-03217**	Central shaft OR	Joint "OR" pour arbre moteur	OR para eje central
54	**22700-01000**	Thermostat probe holder	Support sonde du thermostat	Lleva sonda termostato
55	**33700-00011**	Gear motor	Motoréducteur	Motoreductor

56	**22800-22300**	Rear bushing	Douille postérieur	Buje posterior
57	**22800-16800**	Spring	Ressort	Muelle
58	**22800-16961**	Shaped nut	Ecrou-guide du ressort	Tuerca-guida del muelle
59	**22800-16700**	Density adjustment screw	Vis de régulation densité	Tornillo regulador densidad
60	**22800-17540**	Rear cover	Carter postérieur	Tapa posterior
61	**22800-22202**	Rear cover fixing screw	Vis de fixation du carter	Tornillo de fijación de la tapa
62	**22700-02500**	Rear cover picture	Photo carter postérieur	Fotografia para tapa posterior
63	**10028-03703**	Rear cover picture screen	Porte-photo carter postérieur	Armazón para fotografia tapa posterior
64	❍❍❍	Back panel	Panneau postérieur	Panel posterior
65	**10028-02002**	**Timer cover**	**Couvercle timer**	**Tapa para timer**
66	**22800-00205**	**Right side panel**	Panneau latéral droit	Panel lateral derecho

*******	**Please order what printed on piece**	**Mentionner indicatif imprimé sur la pièce**	**Pedir com la identificación marcada en la pieza**
❍❍❍	**See table**	**Voir tableau**	**Ver tabla**

❍❍❍	**MT 1 MINI**	**MT 2 MINI**	**MT 3 MINI**
36	22800-21600	22800-21700	22800-21800
64	22800-06802	22800-00002	22800-06102

GB GEAR MOTOR

F MOTOREDUCTEUR

E MOTORREDUCTOR

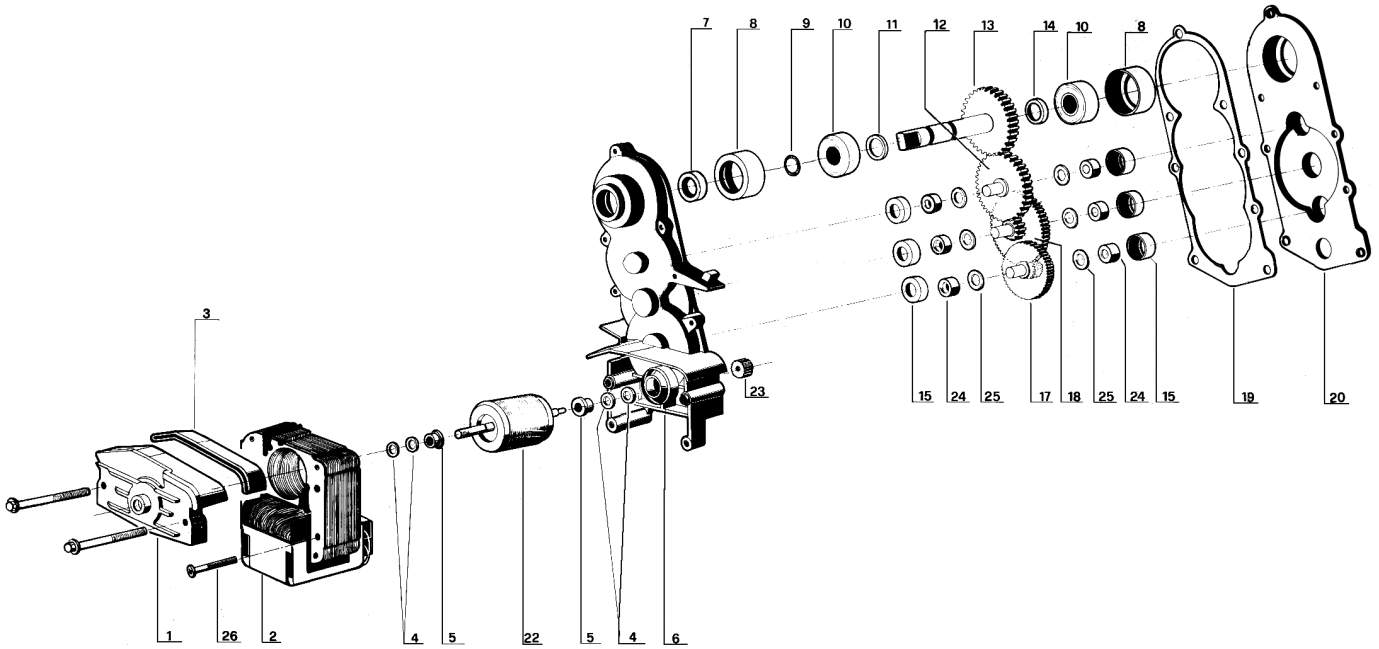

1	**22800-22651**	Bracket with bush	Support avec coussinet	Soporte con buje
2	22800-22501	Stator	Stator	Estator
3	**10028-03213**	Stator protection gasket	Joint protection du stator	Junta de la cobertura estador
4	**10028-03201**	Washer	Rondelle	Arandella
5	**10028-03200**	Rotor spacer	Entretoise du roto	Distancial del rotor
6	**33800-03802**	Gear box with bushing	Boîte du réducteur avec coussinet	Caja reductor con buje
7	**22800-22615**	Seal retainer	Anneau d'étanchéité	Junta de retencion
8	**10028-03216**	Ball bearing ∅ 28 mm rubber cap	Calotte pour roulement à billes	Tapa de goma para cojinete
9	**10028-03217**	Central shaft OR	Joint OR pour arbre moteur	OR para eje central
10	**22800-22613**	Ball bearing ∅ 28 mm	Roulement à billes ∅ 28	Cojinete de bolas ∅ 28
11	**10028-03202**	1.5 mm spacer	Entretoise 1,5 mm.	Distancial 1,5 mm.
12	**22800-22611**	Third gear	Troisième engrenage	Tercero engranaje
13	**22800-22652**	Fourth gear	Quatrième engrenage	Cuarto engranaje
14	**10028-03203**	3.3 mm spacer	Entretoise 3,3 mm.	Distancial 3,3 mm.
15	**10028-03215**	Bushing rubber cap	Calotte pour coussinet	Tapa de goma para buje
17	**22800-22639**	First gear	Premier engrenage	Primero engranaje
18	**22800-22640**	Second gear	Deuxième engrenage	Segundo engranaje
19	**10028-03221**	Gasket	Joint	Junta
20	**22800-22642**	Gear box cover	Carter du réducteur	Tapa de la caja reductor
22	**22800-22602**	Rotor	Rotor	Rotor
23	**22800-22634**	Pinion	Pignon	Piñón
24	**10028-03204**	Bushing	Coussinet	Buje
25	**10028-03205**	Washer	Rondelle	Arandela
26	**10540-13532**	Bracket screw	Vis du stator	Tornillo del estador