DESPIECE TECNICO

Cocina a Gas con Horno Eléctrico
Fourneaux à Gaz avec Four Électrique
Gas Ranges with Electric Oven
Gas Ranges with Electric Oven
Fogão a Gás com Forno Elétrico
Gas-Herde mit Elektro Backofen

GAMA SNACK

Modelos:

CGE6-41

Junio 2009 June

Revisado Abril 2010 April

FAGOR

Fagor Industrial

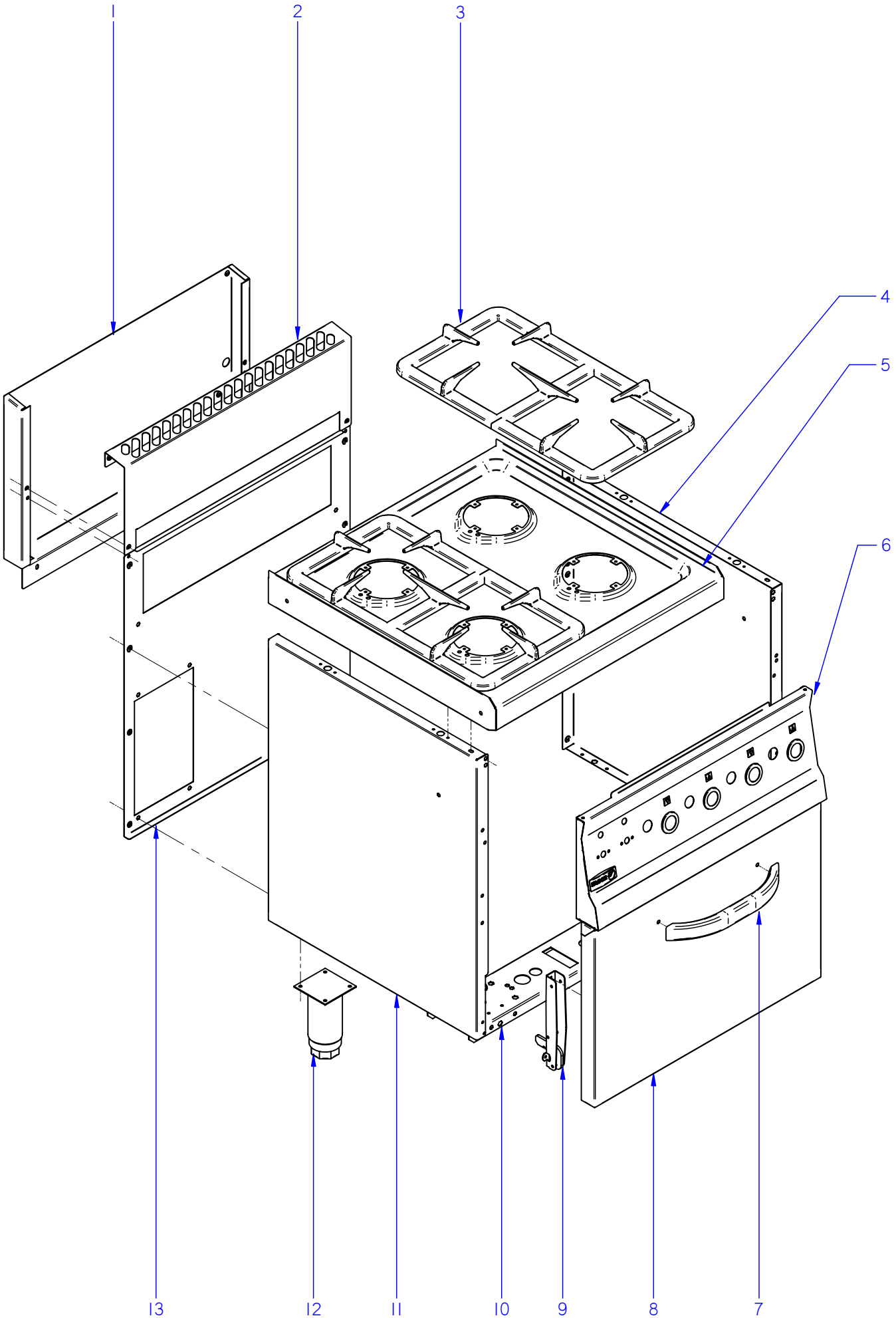

ITEM MARCADO EN COLOR = REPUESTO RECOMENDADO
COLOURED ITEM = RECOMMENDED SPARE PART

N plano	Firma	Fecha	Aparato	MUEBLE	Lamina	
C-2380		2009-06	COCINA CGE6-41		1	Fagor Industrial S.Coop. FAGOR Oñate

MOD.	COCINAS /RANGES	ZONA	MUEBLE / UNIT	PLANO	C-2380

ITEM	CODIGO	DENOMINACION	TEXTO	CGE6-41							NOTAS
1	J042801000	PROTECCION CHIMENEA POST.	PROTECTION CHIMEMEY POS.	1							
	Q419005000	REMACHE 4X8 ALMG3 / ALUMINIO	RIVET 4X8 ALMG3 / ALUMINIUM	2							
2	J142813000	PROTECCION CHIMENEA ANT. 600	PROTECTION CHIMENEY ANT	1							ELIMINADA 01.04.2010
2	J142830000	PROTECCION CHIMENEA ANT. 600	PROTECTION CHIMENEY ANT	1							INTRODUC. 01.04.2010
	Q012031000	TORNILLO EXAGONAL M5x10 A304	HEXAGONAL BOLT M5x10 A304	4							
	Q302022000	ARANDELA 16x6x1,2 A304	WASHER 16x6x1.2 A304	4							
3	J015405000	PARRILLA SNACK	PARRILLA SNACK	2							
4	J022802000	PANEL LATERAL DCHO CG6-41	LATERAL RIGHT RANGE CG6-41	1							ELIMINADA 01.04.2010
4	J022816000	PANEL LATERAL DCHO CG6-41	LATERAL RIGHT RANGE CG6-41	1							INTRODUC. 01.04.2010
	Q419005000	REMACHE 4X8 ALMG3 / ALUMINIO	RIVET 4X8 ALMG3 / ALUMINIUM	4							
	X010503000	CIERRE MUELLE	LOCK SPRING	2							ELIMINADA 01.04.2010
	Z442918000	CLIP CIERRE	LOCK SPRING	2							INTRODUC. 01.04.2010
	Q419007000	REMACHE TUBULAR C/V D3.2X6	TUBULAR RIVET C/V D3.2X6	4							
	Q221342000	REMACHE EXAGONAL M5	HEXAGONAL RIVET M5	1							
5	J015411000	ENCIMERA CG6-40 COMPL.	TOP CG6-40 COMPL.	1							
	Q221342000	REMACHE EXAGONAL M5	HEXAGONAL RIVET M5	4							
	X012612000	PITON CIERRE	LOCK SPIKE	4							ELIMINADA 01.04.2010
	Z442919000	PITON CIERRE	LOCK SPIKE	4							INTRODUC. 01.04.2010
	Q221342000	REMACHE EXAGONAL M5	HEXAGONAL RIVET M5	2							
6	J052802000	PORTAMANDOS COMPL. CGE6-41	CONTROL HOLDER CGE6-41	1							
	U022836000	ESCUDO FAGOR	FAGOR EMBLEM	1							
	Q221023000	CLIP SUJECIÓN RÁPIDA Ø5	RAPID CONNECT CLIP Ø5	2							
	Q419005000	REMACHE 4x8 ALMG3 / ALUMINIO	RIVET 4X8 ALMG3 / ALUMINIUM	6							
	Q012031000	TORNILLO EXAGONAL M5x10 A304	HEXAGONAL BOLT M5x10 A304	2							
	Q302022000	ARANDELA 16x6x1,2 A304	WASHER 16x6x1.2 A304	2							
7	Z400542000	ASA LVS.	HANDLE LVS.	1							
	Q012041000	TORNILLO EXAGONAL M6x10	HEXAGONAL BOLT M6x10	2							
	Q302022000	ARANDELA 16x6x1,2 A304	WASHER 16x6x1.2 A304	2							
8	J040501000	PUERTA DE HORNO	OVEN DOOR	1							
9	U020528000	BISAGRA CIERRE HORNO	OVEN LOCK HINGE	2							
	Q152022000	TORNILLO M6x8	BOLT M6x8	6							

MOD.	COCINAS /RANGES	ZONA	MUEBLE / UNIT	PLANO	C-2380

ITEM	CODIGO	DENOMINACION	TEXTO	CGE6-41							NOTAS
10	J002613000	LISTON SOPORTE PATAS	TIEDOWN SUPPORTS MB6-40	2							
	Q221343000	REMACHE EXAGONAL M6	HEXAGONAL RIVET M6	4							
11	J022801000	PANEL LATERAL IZDO. CG6-41	LATERAL LEFT RANGE CG6-41	1							ELIMINADA 01.04.2010
11	J022815000	PANEL LATERAL IZDO. CG6-41	LATERAL LEFT RANGE CG6-41	1							INTRODUC. 01.04.2010
	Q419005000	REMACHE 4X8 ALMG3 / ALUMINIO	RIVET 4X8 ALMG3 / ALUMINIUM	4							
	X010503000	CIERRE MUELLE	LOCK SPRING	2							ELIMINADA 01.04.2010
	Z442918000	CLIP CIERRE	LOCK SPRING	2							INTRODUC. 01.04.2010
	Q419007000	REMACHE TUBULAR C/V D3.2X6	TUBULAR RIVET C/V D3.2X6	4							
	Q221342000	REMACHE EXAGONAL M5	HEXAGONAL RIVET M5	1							
12	X260151000	PATA REGULABLE	ADJUSTABLE LEG	4							
13	J052804000	PANEL POSTERIOR CE6-41	REAR PANEL CE6-41	1							
	Q419005000	REMACHE 4X8 ALMG3 / ALUMINIO	RIVET 4X8 ALMG3 / ALUMINIUM	8							
	Q221342000	REMACHE EXAGONAL M5	HEXAGONAL RIVET M5	2							

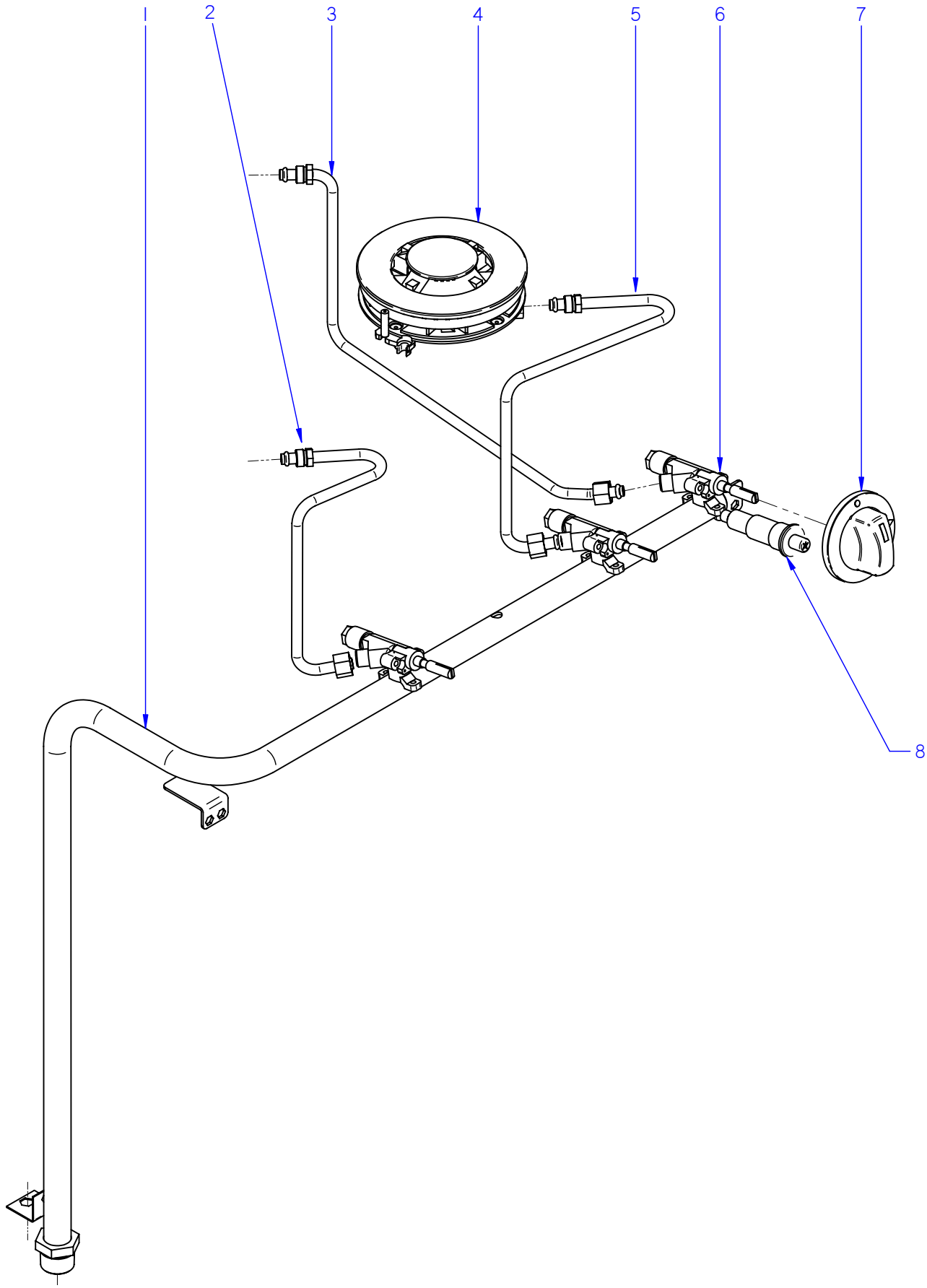

ITEM MARCADO EN COLOR = REPUESTO RECOMENDADO
COLOURED ITEM = RECOMMENDED SPARE PART

N plano	Firma	Fecha	Aparato	CONJUNTO FUNCIONAL GAS	Lamina	
C-2381		2009-06	COCINA CGE6-41		2	Fagor Industrial S.Coop. FAGOR Oñate

MOD.	COCINAS /RANGES	ZONA	CONJUNTO FUNCIONAL GAS FUNCTIONAL UNIT GAS	PLANO	C-2381

ITEM	CODIGO	DENOMINACION	TEXTO	CGE6-41							
1	J055002000	CONDUCCION GENERAL CG6-41	GENERAL PIPE CG6-41	1							ELIMINADA 02.11.2009
1	J055005000	CONDUCCION GENERAL CG6-41	GENERAL PIPE CG6-41	1							INTRODUC. 02.11.2009
	Q012042000	TORNILLO EXAGONAL M6X15	HEXAGONAL BOLT M6X15	3							
	Q302022000	ARANDELA 16x6x1,2 A304	WASHER 16x6x1.2 A304	3							
	Q221342000	REMACHE EXAGONAL M5	HEXAGONAL RIVET M5	2							
	Q012031000	TORNILLO EXAGONAL M5x15 A304	HEXAGONAL BOLT M5x15 A304	2							
	Q221343000	REMACHE EXAGONAL M6	HEXAGONAL RIVET M6	1							
2	J025015000	COND. QUEMADOR ANTER. IZDO.	COND. LEFT FRONT BURNER.	1							
3	J015015000	COND. QUEMADOR POSTERIOR	COND. REAR BURNER	2							
4	J015702000	SUPERIOR QUEMADOR BSI	TOP BURNER BSI	4							
S/Nº	J015710000	BASE QUEMADOR C/TOBERA	BURNER BASE W/NOZZLE	4							
S/Nº	J015708000	INYECTOR G30/29 G-N	INJECTOR G30/29 G-N	4							
S/Nº	J012104000	TERMOPAR L=650 COCINA SNACK	THERMOCOUPLE L=650 COOKEI	4							
	Q161371000	TUERCA EXAGONAL M6X0,75	HEXAGONAL NUT M6X0,75	4							
S/Nº	J015705000	TAPA SUPERIOR Ø127	UPPER COVER Ø127	4							
S/Nº	J015704000	TAPON SUPERIOR Ø55	UPPER LID Ø55	4							
	Q032012000	TORNILLO ALOMADO M3X15	CURVED SCREW M3X15	16							
5	J025013000	COND. QUEMADOR ANTER. DCHO.	COND. RIGHT FRONT BURNER.	1							
6	J012101000	GRIFO CAL 20703	TAP CAL 20703	4							
S/Nº	U982018000	BRIDA AMARRE TERMOSTATO	FASTENING FLANGE TERMOST	4							
	Q011353000	TORNILLO EXAGONAL M5X30	HEXAGONAL BOLT M5X30	8							
7	J012102000	MANDO COCINA SNACK GAS	BOTON RANGE GAS SNACK	4							
8	S113034000	PIEZOELECTRICO	PIEZOELECTRIC	4							
S/Nº	U333003000	CABLE MASA ENCENDEDOR	LIGHTER EARTH CABLE	4							
S/Nº	R613030000	CABLE BUJIA	SPARK PLUG CABLE	4							

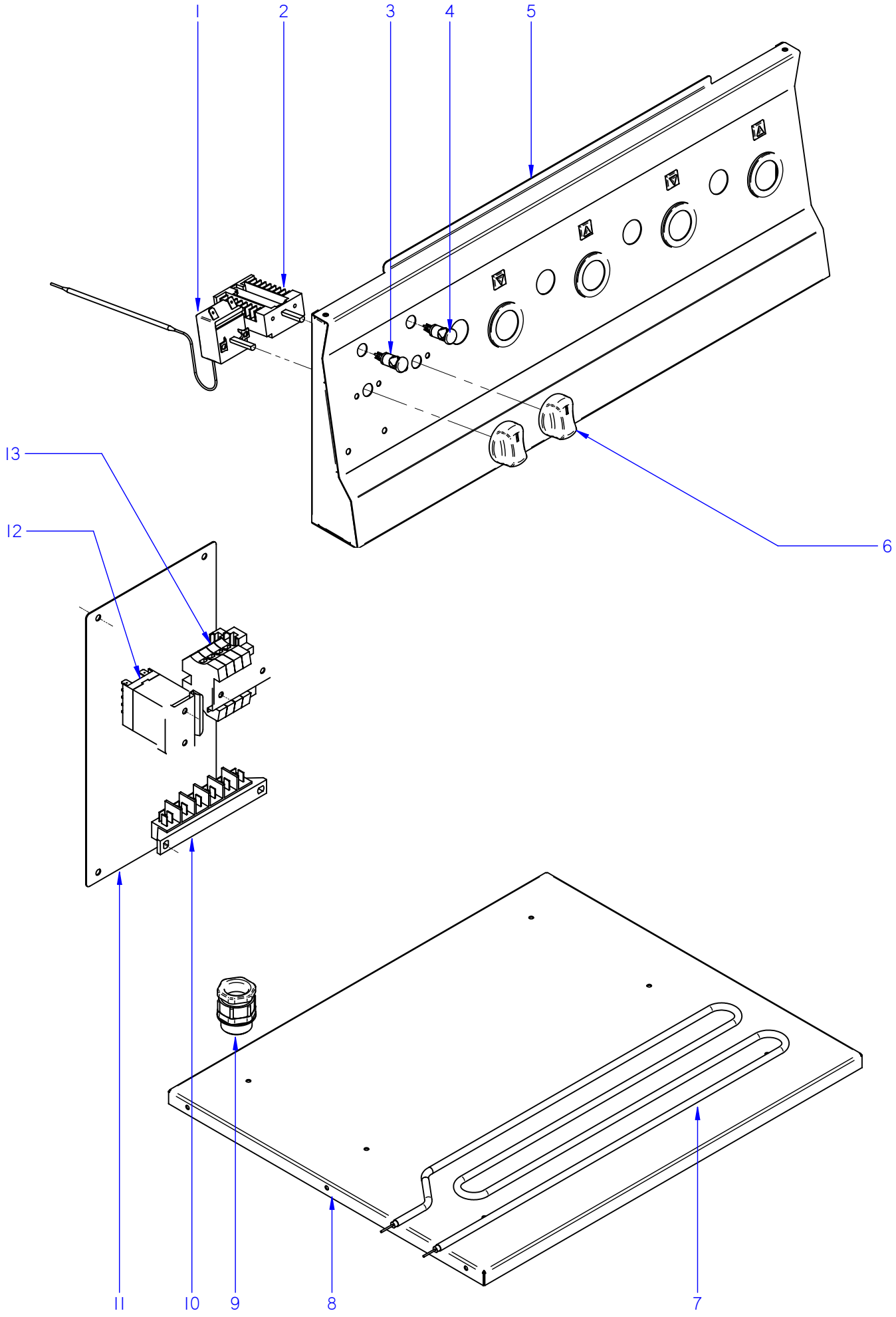

ITEM MARCADO EN COLOR = REPUESTO RECOMENDADO
COLOURED ITEM = RECOMMENDED SPARE PART

N plano	Firma	Fecha	Aparato	CONJUNTO FUNCIONAL ELECTRICO	Lamina	
C-2382		2009-06	COCINA CGE6-41		3	Fagor Industrial S.Coop. FAGOR Oñate

MOD.	COCINAS /RANGES	ZONA	CONJUNTO FUNCIONAL ELECTRICO FUNCTIONAL UNIT ELECTR.	PLANO	C-2382

ITEM	CODIGO	DENOMINACION	TEXTO	CGE6-41							NOTAS
1	X153000000	TERMOSTATO 50-310 C	THERMOSTAT 50-310 C	1							
	Q151320000	TOR. ALOMADO M4X6 H.ZINCADO	CURVED SCREW M4X6 H. ZINC	2							
2	U673006000	CONMUTADOR	SWITCH	1							
	Q151320000	TOR. ALOMADO M4X6 H.ZINCADO	CURVED SCREW M4X6 H. ZINC	2							
3	R693055000	PILOTO VERDE 41227000C7	GREEN PILOT 41227000C7	1							
4	R693056000	PILOTO AMBAR 41227000A4	AMBER PILOT 41227000A4	1							
5	J052802000	PORTAMANDOS COMPL. CGE6-41	CONTROL HOLDER CGE6-41	1							
6	U952103000	MANDO Ø6 CGE6-41	CONTROL CGE6-41	2							
7	J043002000	RESISTENCIA 1000W-230V SNACK	RESISTOR 1000W-230V SNACK	6							
8	J042603000	BASE RESISTENCIAS CE6-41	SUPP. RESISTORS	1							
	Q419005000	REMACHE 4X8 ALMG3 / ALUMINIO	RIVET 4X8 ALMG3 / ALUMINIUM	8							
9	R013022000	PRENSA ESTOPAS	STUFFING BOX	1							
10	R253044000	REGLETA AUXILIAR FV-122	AUXILIARY TERMINAL STRIP FV-	1							
	Q152004000	TORNIL. APLASTADO M5X13 A 304	FLAT HEADED SCREW M5x13 A 3	4							
11	J052805000	TAPA POSTERIOR CE6-41	REAR COVER CE6-41	1							
	Q152004000	TORNIL. APLASTADO M5X13 A 304	FLAT HEADED SCREW M5x13 A 3	4							
12	Z213007000	CONTACTOR 230 V. 50-60 HZ	CONTACTOR 230 V. 50-60 HZ	1							
	Z123018000	GUIA CONTACTOR L-55	CONTACTOR GUIDE L-55	1							
	Q419005000	REMACHE 4X8 ALMG3 / ALUMINIO	RIVET 4X8 ALMG3 / ALUMINIUM	2							
13	P453025000	BORNES 10 WDU-10203.O	TERMINALS 10 WDU-10203.O	3							
	P453026000	BORNE TIER 10 WPE-10103.O	TERMINAL TIER 10 WPE-10103.O	1							
	U803009000	BORNA PASO AZUL 16 MM.	BLUE TAP TERMINAL 16 MM.	1							
	Z263303000	TOPE FINAL	END STOP	1							
	Z103083000	GUIA CONTACTOR L-73 "	CONTACTOR GUIDE L-73 "	1							
	Q419005000	REMACHE 4X8 ALMG3 / ALUMINIO	RIVET 4X8 ALMG3 / ALUMINIUM	2							

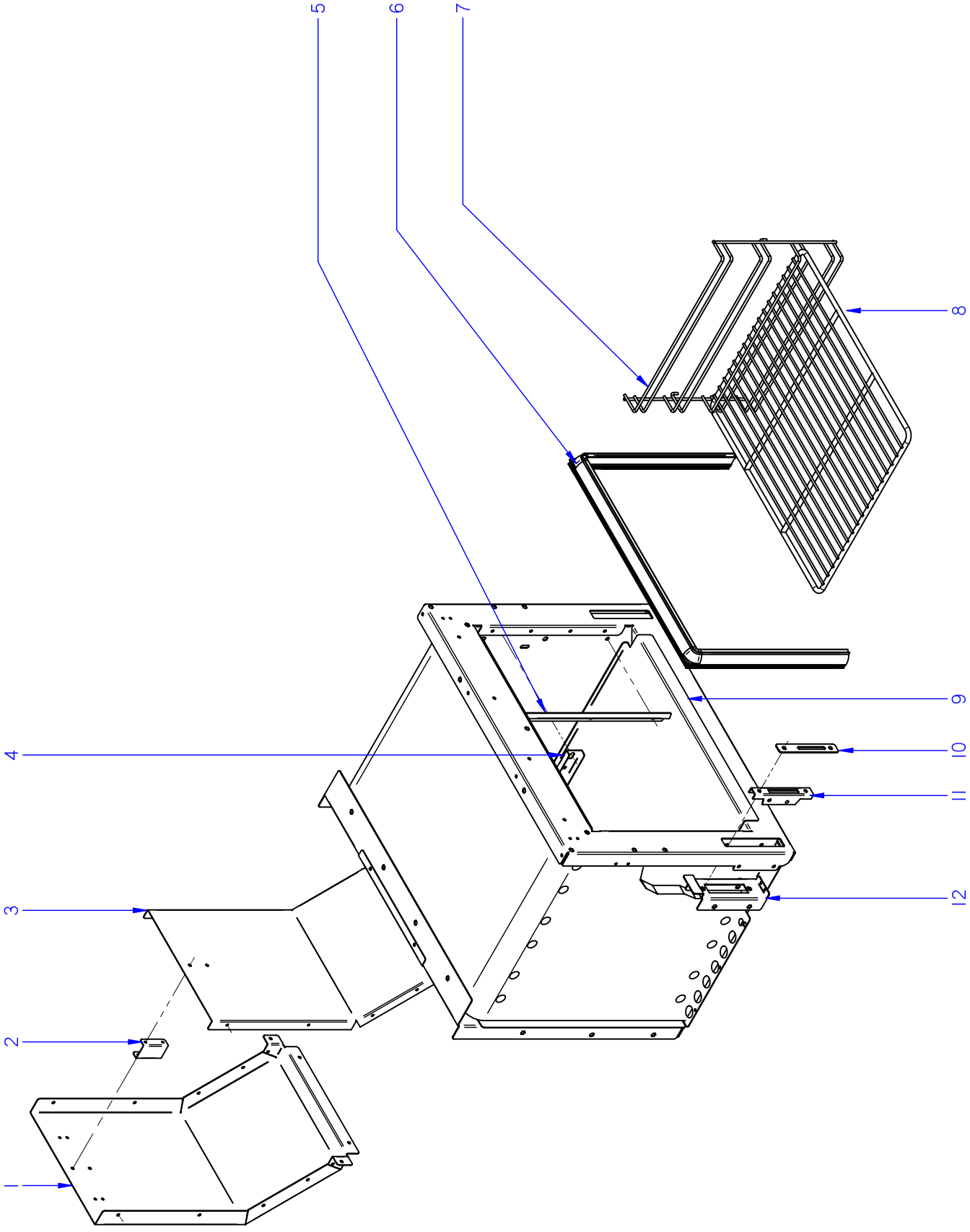

ITEM MARCADO EN COLOR = REPUESTO RECOMENDADO
COLOURED ITEM = RECOMMENDED SPARE PART

N plano	Firma	Fecha	Aparato	HORNO	Lamina	
C-2383		2009-06	COCINA CGE6-41		4	Fagor Industrial S.Coop. FAGOR Oñate

MOD.	COCINAS /RANGES	ZONA	HORNO / OVEN	PLANO	C-2383

ITEM	CODIGO	DENOMINACION	TEXTO	CGE6-41							NOTAS
1	J022602000	POSTERIOR CHIMENEA CG6-41	REAR FLUEPIPE CG6-41	1							
	Q419005000	REMACHE 4X8 ALMG3 / ALUMINIO	RIVET 4X8 ALMG3 / ALUMINIUM	4							
2	J022608000	SEPAR. CHIMENEA HORNO SNACK	SEPAR. OVEN FLUEPIPE SNACK	1							
	Q419005000	REMACHE 4X8 ALMG3 / ALUMINIO	RIVET 4X8 ALMG3 / ALUMINIUM	4							
3	J022603000	ANTERIOR CHIMENEA CG6-41	FRONT FLUEPIPE CG6-41	1							
	Q419005000	REMACHE 4X8 ALMG3 / ALUMINIO	RIVET 4X8 ALMG3 / ALUMINIUM	12							
4	U055644000	FIJACION BULBO	FASTENING BULB	1							
	Q412000000	REMACHE TUBULAR 4x8	TUBULAR RIVET 4x8	2							
5	J045610000	SUJECCION JUNTA PUERTA	DOOR SEAL FASTENING	2							
	Q012031000	TORNILLO EXAGONAL M5x10 A304	HEXAGONAL BOLT M5x10 A304	6							
	Q302022000	ARANDELA 16x6x1,2 A304	WASHER 16x6x1.2 A304	6							
6	J025610000	JUNTA HORNO COMPL.SNACK	OVEN DOOR SEAL SNACK	1							
7	J045609000	GUIA BANDEJAS HORNO SNACK	OVEN TRAY GUIDE SNACK	2							
8	J045613000	PARRILLA DE HORNO SNACK	SNACK OVEN GRILLE	1							
9	J045608000	SOLERA DE HORNO	OVEN FLOOR SNACK	1							ELIMINADA 02.11.2009
9	J045614000	SOLERA DE HORNO	OVEN FLOOR SNACK	1							INTRODUC. 02.11.2009
10	J045612000	EMBELLEC. GUIA BISAGRA SNACK	TRIM HINGE GUIDE SNACK	4							
	Q152045000	TORNILLO AMARRE M6X25	FASTENING BOLT M6X25	4							
11	U010512000	GUIA DE BISAGRA	HINGE GUIDE	2							
12	J042604000	SOPORTE BISAGRA PUERTA	SUPPORT DOOR HINGE	2							
	Q221342000	REMACHE EXAGONAL M5	HEXAGONAL RIVET M5	4							
	Q419005000	REMACHE 4X8 ALMG3 / ALUMINIO	RIVET 4X8 ALMG3 / ALUMINIUM	2							
	Q012031000	TORNILLO EXAGONAL M5X10 A304	HEXAGONAL BOLT M5X10 A304	2							
	Q302022000	ARANDELA Ø16X6X1.2 A.304	WASHER 16X6X1.2 A.304	5							

MOD.	COCINAS /RANGES	ZONA	VARIOS / MISCELLANEOUS	PLANO	

ITEM	CODIGO	DENOMINACION	TEXTO	CGE6-41							NOTAS
	J016501000	FOLLETO DE INSTRUCCIÓNES	INSTRUCTION LEAFLE	1							
	U673054000	ESQUEMA TEORICO ADH. CGE6-41	THEO. DIAGRAM LABELCGE6-41	1							HC-76539
	J033007000	PLANO DE MONTAJE CE6-	CE6- ASSEMBLY PLAN	1							HC-81209
	U673009000	CABLEADO BORNAS A CONMUT.	TERMINAL WIRING TO SWITCH	1							
	U803007000	CABLEADO HORNO CE-741	OVEN WIRING CE-741	1							

HE9-10

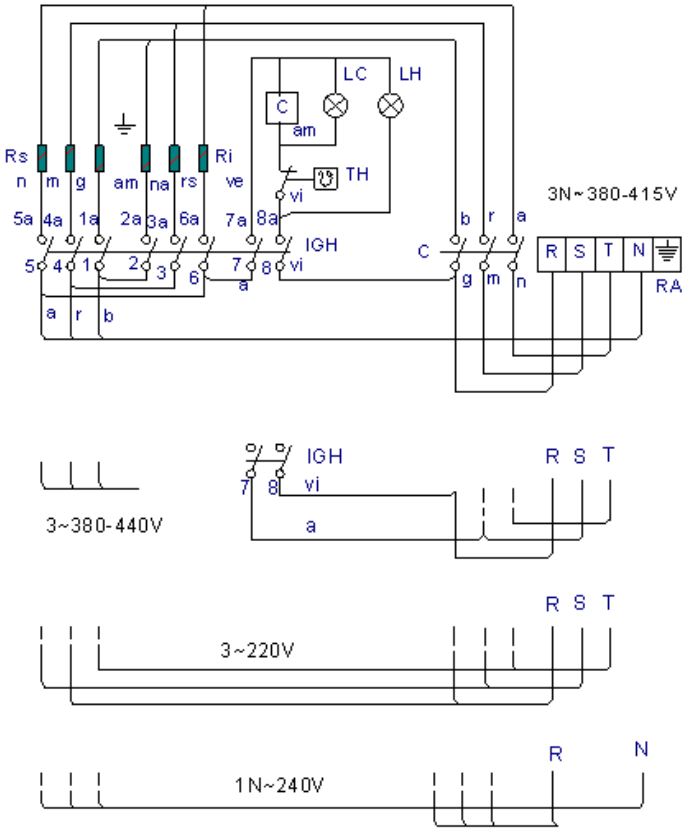

RA: Regleta de Alimentacion

IGH :Conmutador General Horno

C: Contactor

LC : Lampara Calentamiento Horno

LH: Lampara Horno Encendido

TH : Termostato de Horno

Rs : Resistencia Horno Superior

Ri : Resistencia Horno Inferior

r = rojo-red-rouge
m = marron-brown-marron
g = gris-grey-gris
n = negro-black-noir
a = azul-blue-bleu
b = blanco-white-blanc
vi = violeta-violette-violet
am = amarillo-yellow-jaune
na = naranja-orange-orange
rs = rosa-rose-pink
ve = verde-green-vert
am/ve = amarillo/verde-yellow/green-jaune/vert

	1_2 1a 2a	3_4 3a 4a	5_6 5a 6a	7 7a	8 8a
0					
1	X	X	X	X	X
2	X	X	X	X	X
3		X	X	X	X

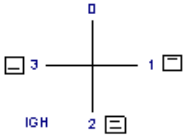

U673054

	Esquema teorico adhesivo			U-673054000		
N°	Pieza	Cant.	Material	Nº Clasificacion	Acabado	
N°	Modificacion		Propiesta de	Fecha	Tolerancias generales	
					<5± : 50-100± :	
					5-25± : >100±	
					25-50± : ○x±	
		Firma	Fecha		Mecanizado superficial	
	Dibujado	M.mallib	01-11-2002	FAGOR		
	Proyectado					
	Comprobado			Fagor Industrial,Koop.Elk, Mogatxa		
	Escala 1/1	COCINAS HE9-10			Plano número HC-76539	
		Plano hauzez falleterailez kendagun laimendigale			Sustituye al Nº	
					Sustituido por	

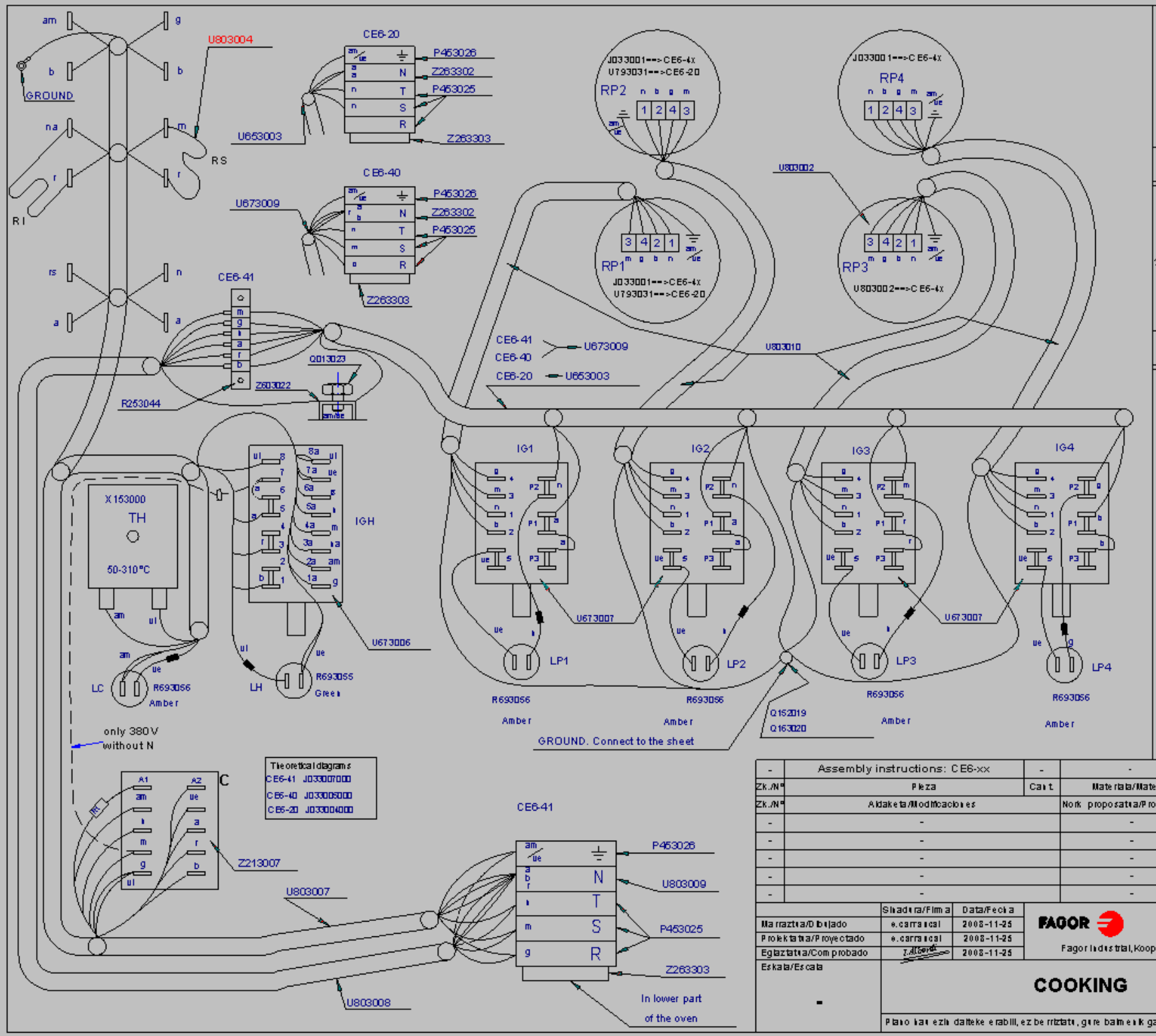

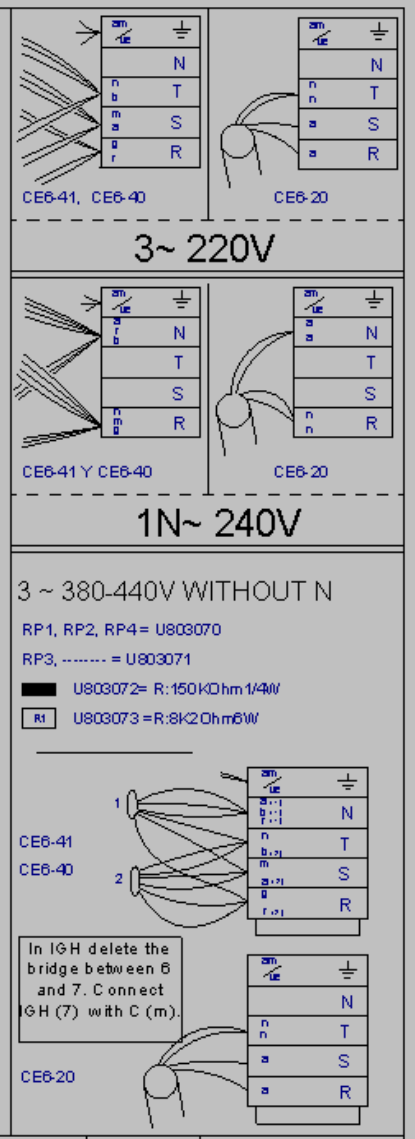

-	Assembly instructions: CE6-xx	-	-	J033007000	-
Zk./Nº	Pieza	Cant.	Materiala/Material	Klas. zk/Nº Clas.	Gainazal akabera/Tratamiento
Zk./Nº	Aldaketa/Modificaciones		Nork proposatua/Propuestade	Data/Fecha	Perdol orokorrak Tolerancias generales
-	-		-	-	
-	-		-	-	< 5 ± 0.2 / 50 ÷ 100 ± 0.8
-	-		-	-	5 ÷ 25 ± 0.4 / >100± 1
-	-		-	-	25 ÷ 50 ± 0.6 / α ± 1
-	-		-	-	

	Sinadura/Firma	Data/Fecha
Marraztua/Dibujado	e.carrancal	2008-11-25
Proiektatua/Proyectado	e.carrancal	2008-11-25
Egiaztatua/Comprobado	[signature]	2008-11-25

FAGOR

Fagor Industrial, Koop. Elk., Mugatua

Gainazal perdola
Mecanizado superficial
—

Eskala/Escala
-

COOKING

Plano Zk./Plano Nº
HC-81209

- Zk. ord. du
- Zk. gaitik ord.

Plano hau ezin daiteke erabili, ez berriztatu, gure baimenik gabe.