Ver. Dal 01.07.2000
Ver. From 01.07.2000

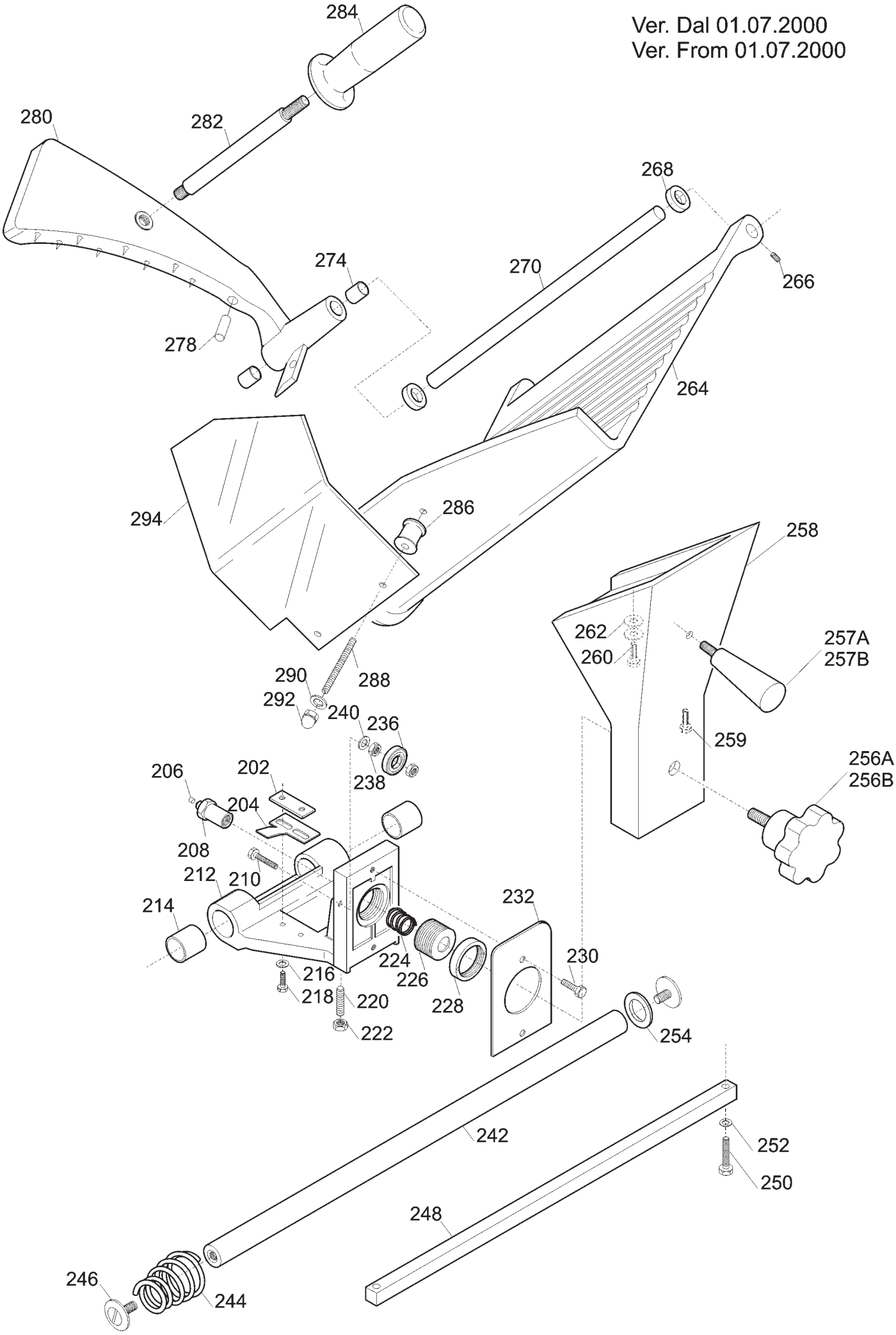

Ver. Fino al 30.06.2000
Ver. Until 30.06.2000

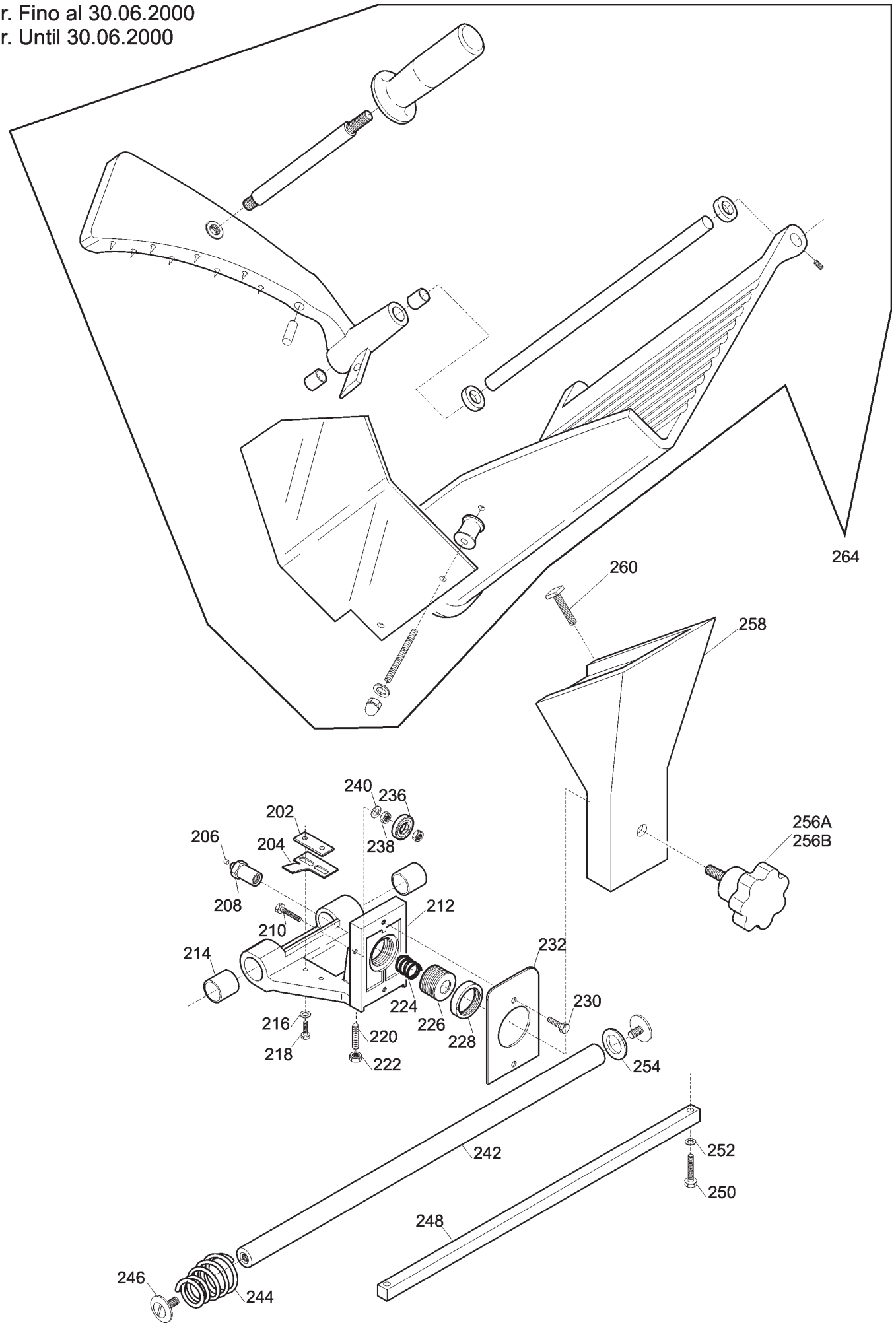

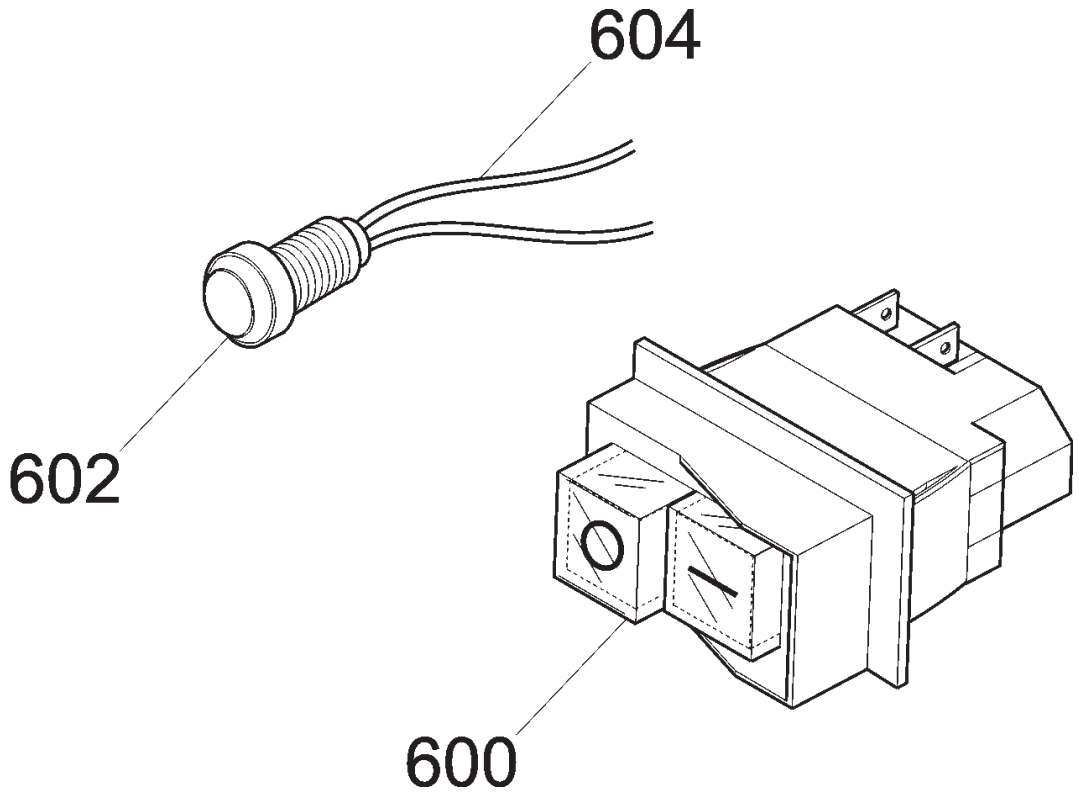
604
602
600

Ver. Dal 01.07.2000
Ver. From 01.07.2000

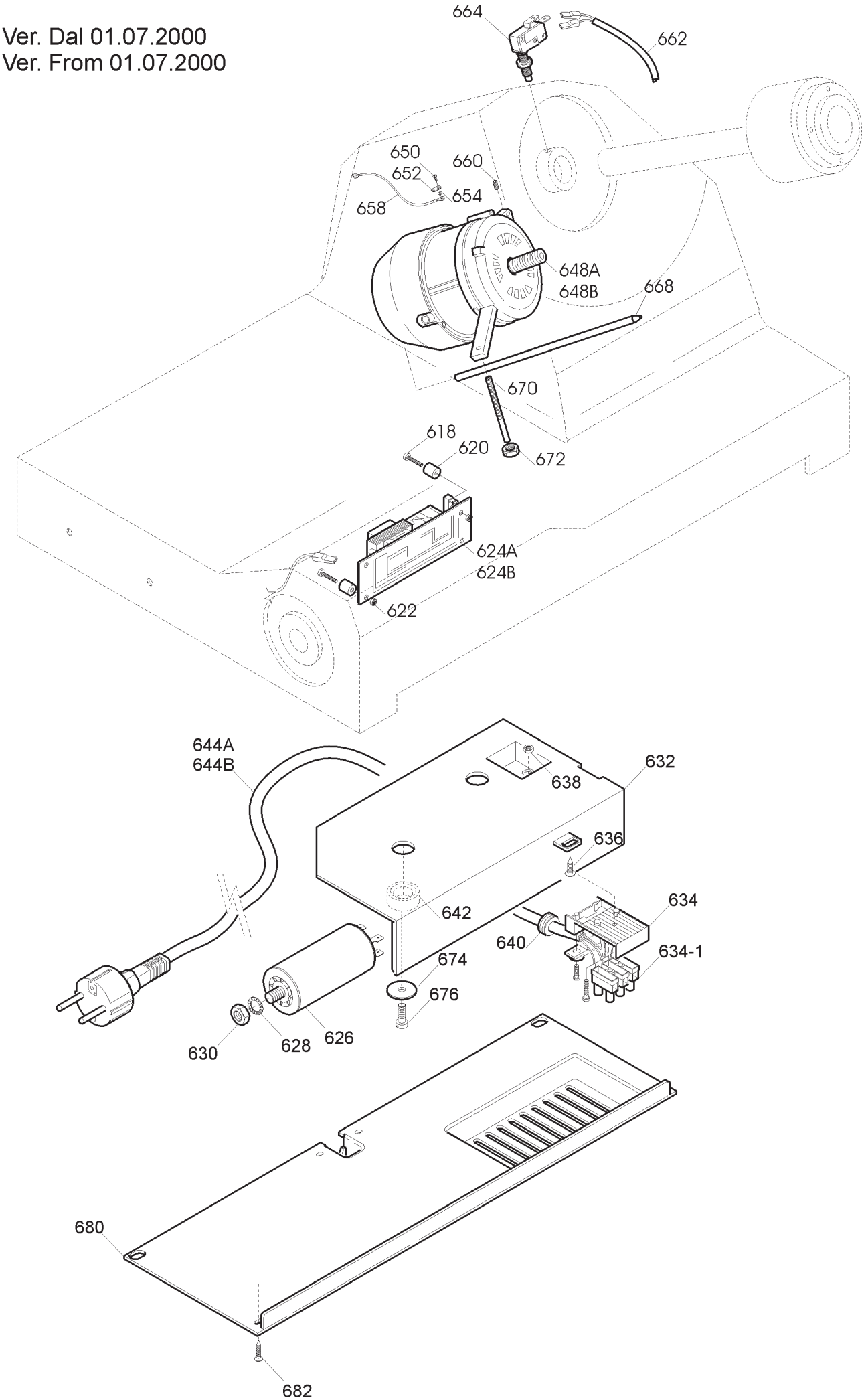

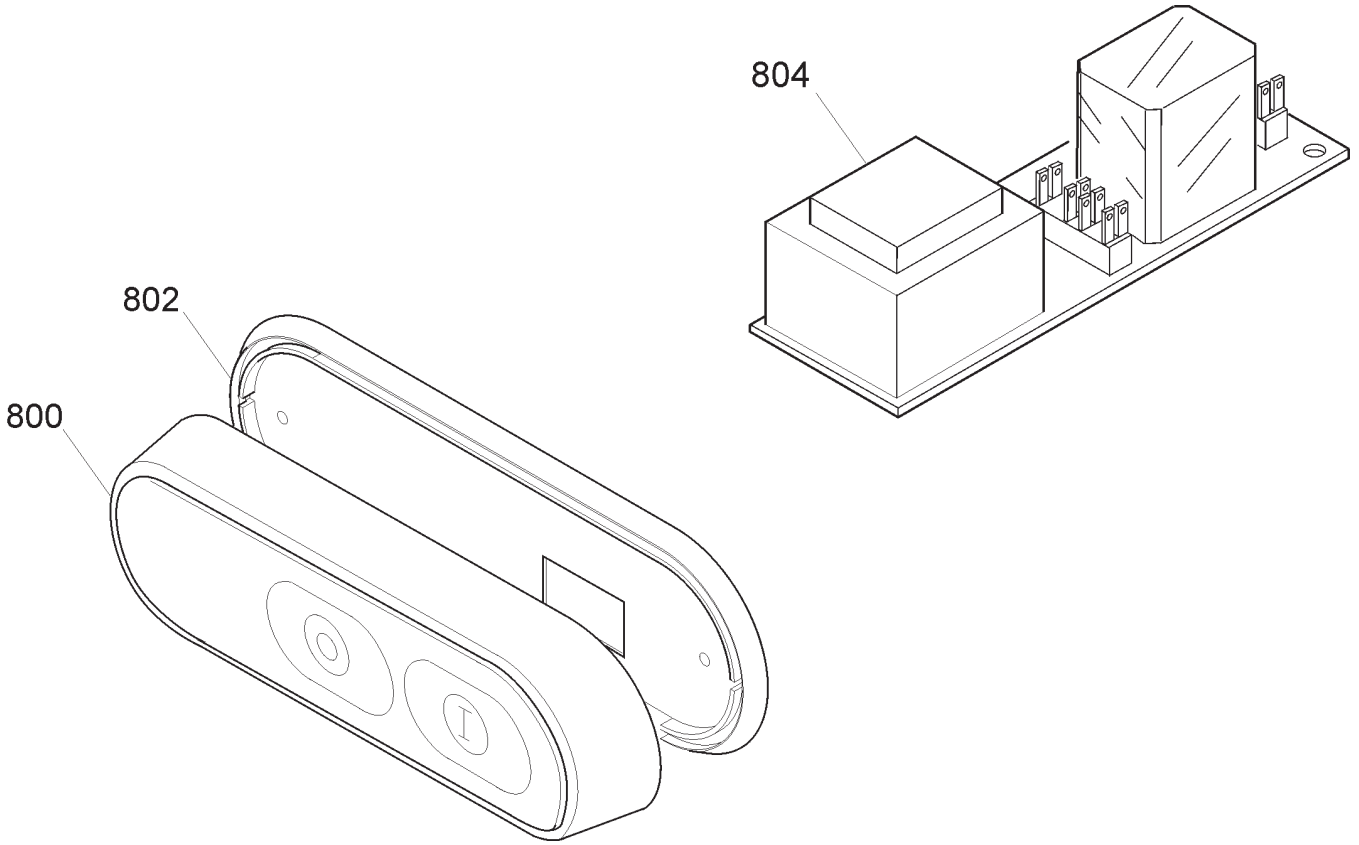
804
802
800

Ver. Fino al 30.06.2000
Ver. Until 30.06.2000

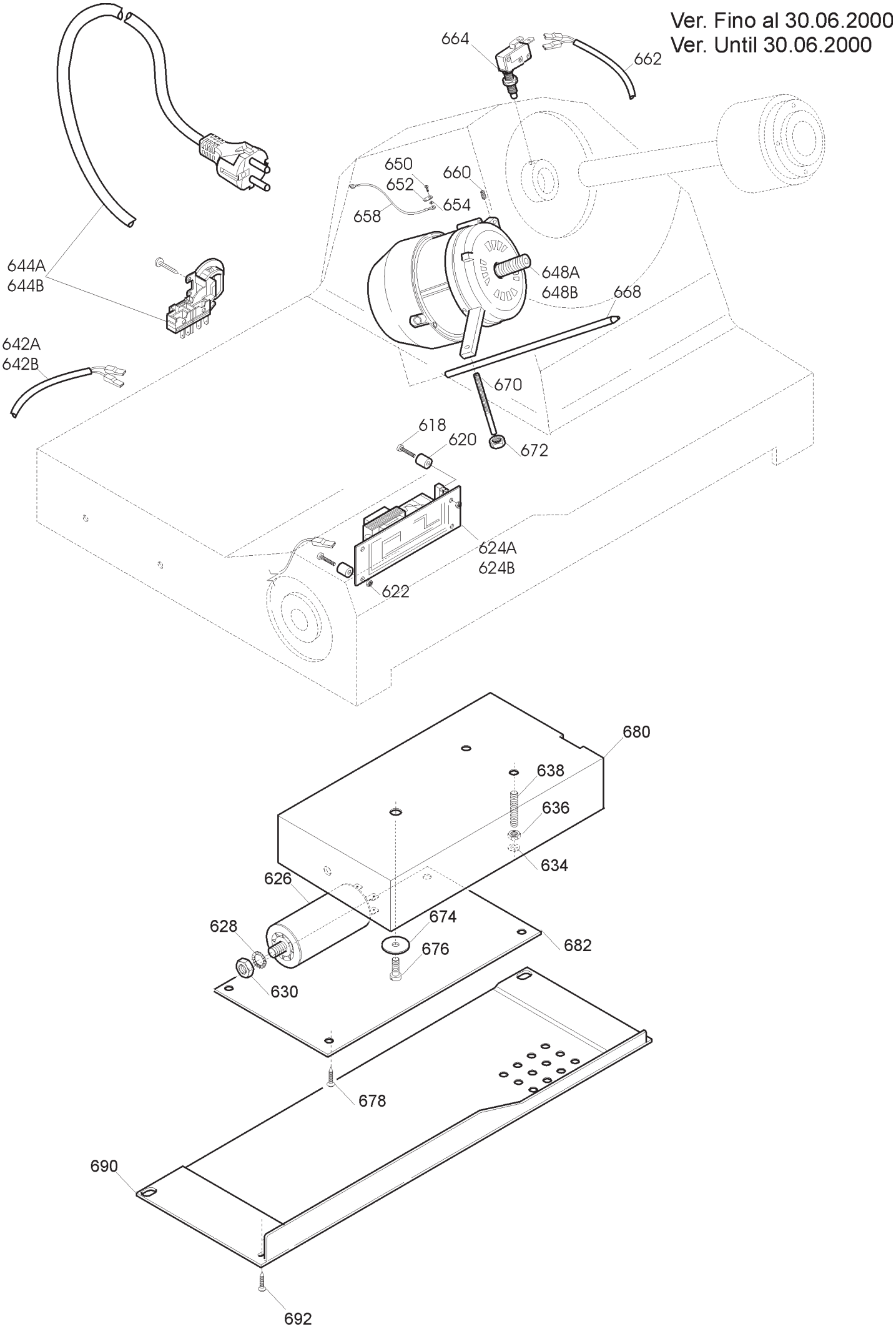

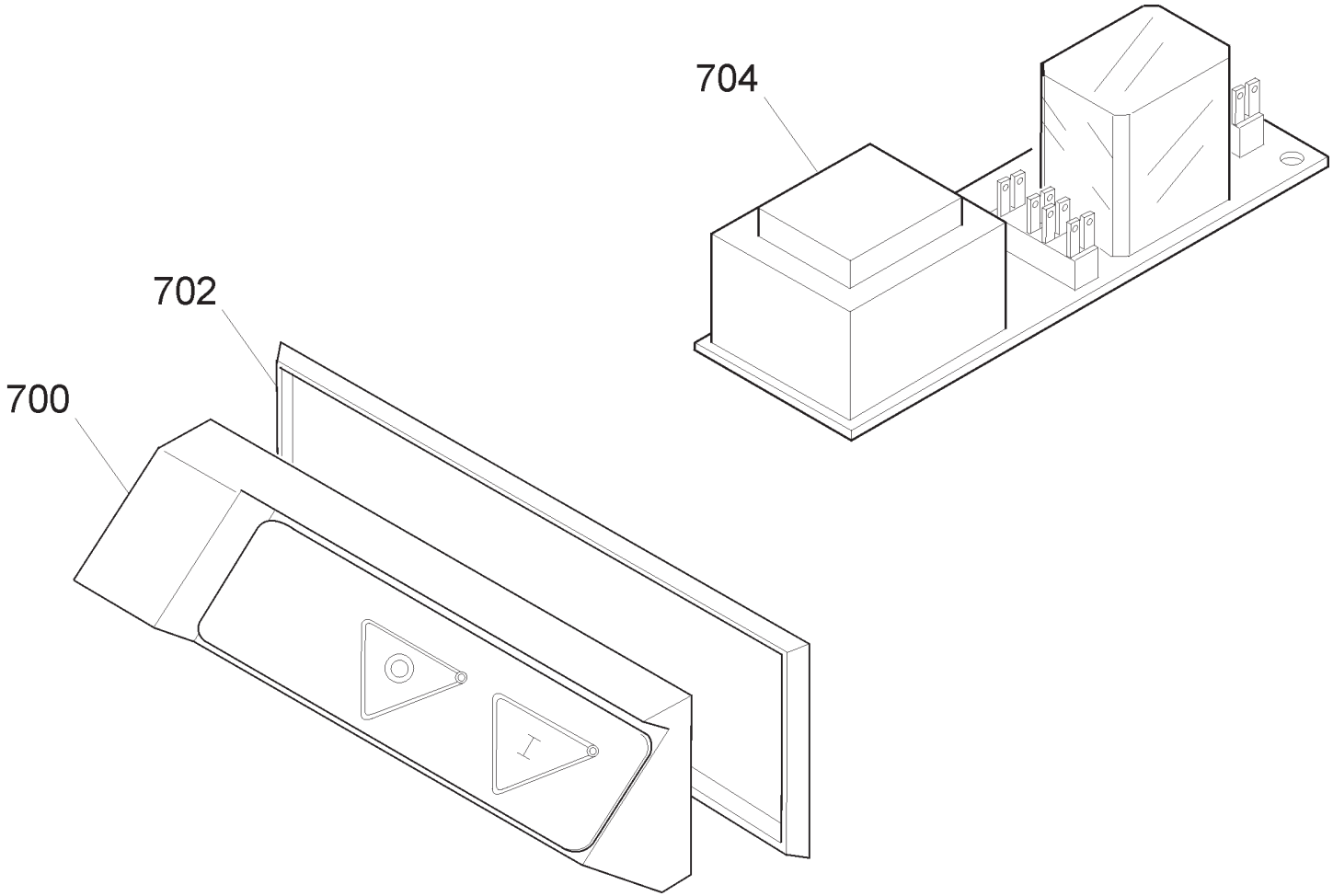
704
702
700

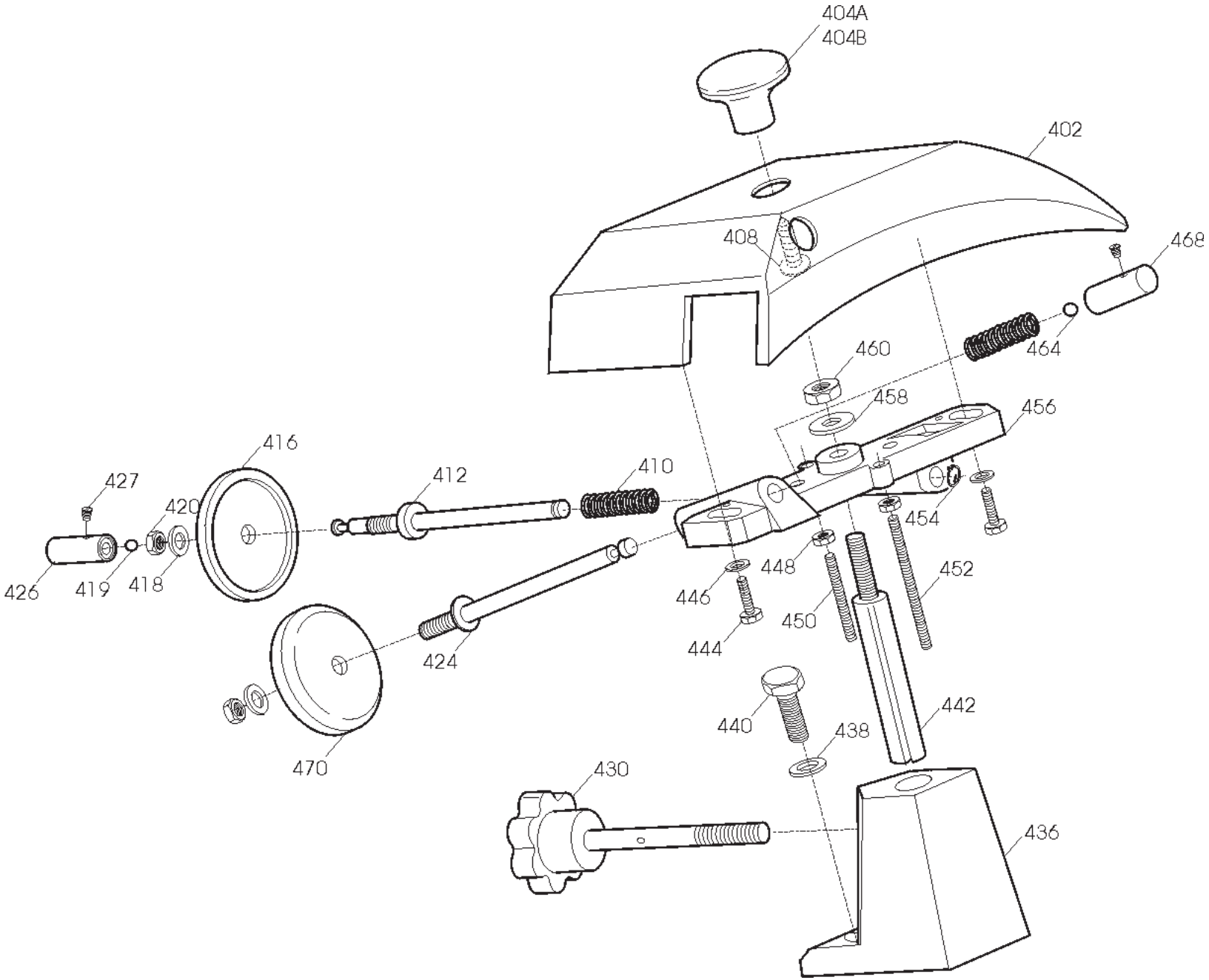
404A
404B
402
408
468
464
460
458
456
416
412
410
427
420
454
426
419
418
448
452
446
450
444
424
442
440
438
470
430
436

Ordinare assieme - rif.06+13+14
Order Together - ref.06+13+14

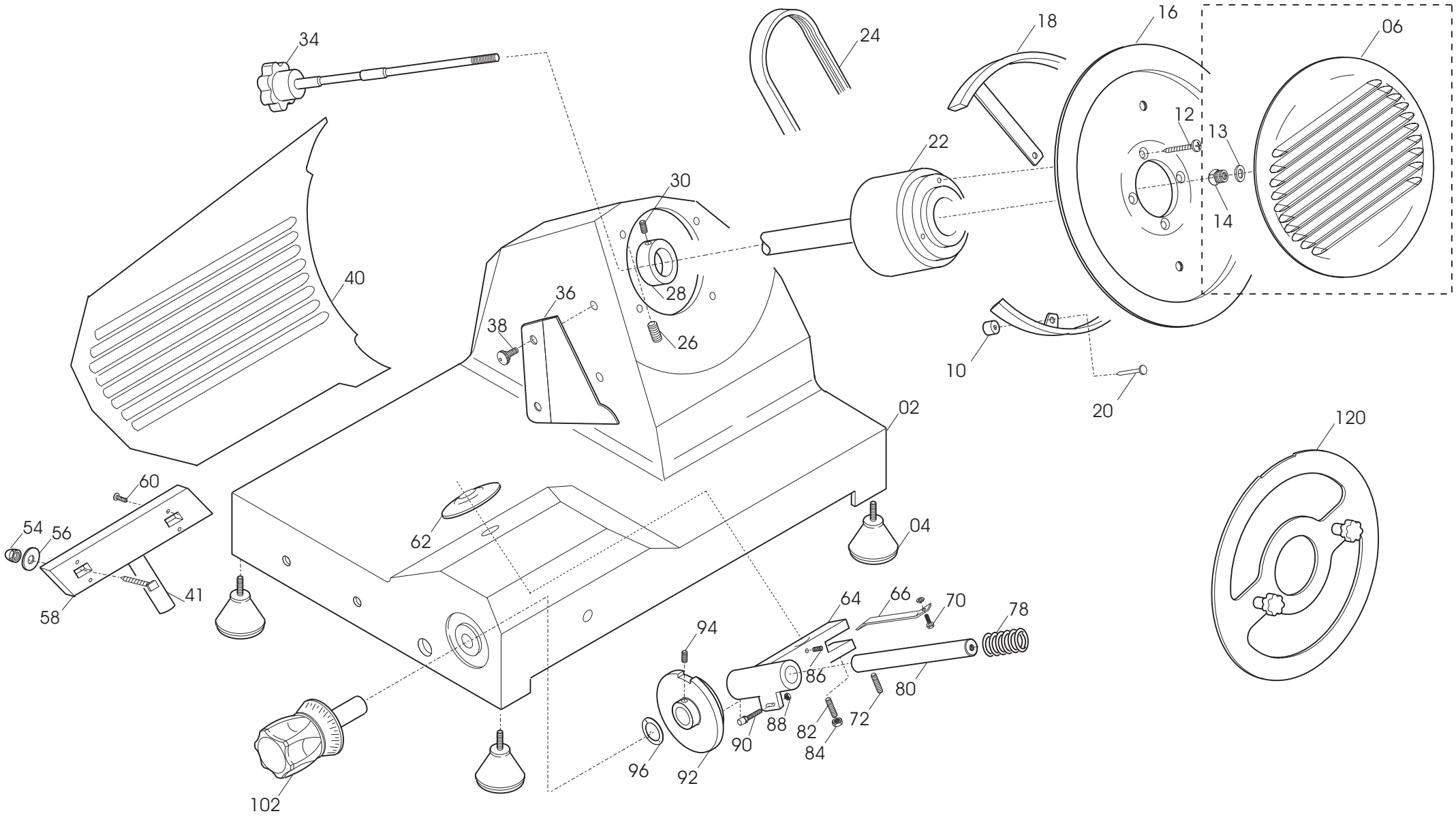

MIRRA 300 CE TAV. UNICA

Riferiment	Nome prodotto	Codice
600	INTERRUTTORE + BOBINA V.230 MN	19410152
602	SPIA UNIFICATA 220-380 VOLT	19410406
800C	CORPO PUL.BIANCA NEUTRA MONTATA	19702022
800B	CORPO PUL.BLU NEUT.MONT.NO GUAR	19702021
800A	CORPO PUL.NEUTRA MONT.NO GUARNIZIO	19702004
802	GUARNIZIONE PULSANT.NEUTRA TONDA	19563034
804B	CIRCUITO DI POT.RIP.220-380 TF	19411008
804A	CIRCUITO DI POTENZA TUV 220 MN	19411007
700	CORPO PUL.PICCOLA MONT.NO GUARNIZIO	19702000
702	GUARNIZIONE PULSANT.PICCOLA SRM	19563030
704B	CIRCUITO DI POT.RIP.220-380 TF	19411008
704A	CIRCUITO DI POTENZA TUV 220 MN	19411007
2	BASAMENTO MRR 275-300	SM500116
4	PIEDINO PICCOLO DOPPIO M 5 A PUNTA	19560201
6	INT.LAMA 300 G MRR DAL 09 OSSID.	19510235
14	QUADR.TIR.PARAL. MRR 275 CE/NORM/UL	SM133417
16	LAMA 300 - 40/3/254 NAZ. F.ESTR.	18300403254F
18	ANELLO PROT. LAMA MRR 300	SM503403
22A	PULEGGIA MONTATA MRR 275-300	SM591519
22B	PULEGGIA MONTATA MRR 275-300 UK	SM5915194
24	CINGH.PIAT.M300 G TB2 360 X 8	19310206
28	ANELLO PORTA MICRO MRR	19540901
34B	TIRANTE PARAL.BLU MRR 275-300	SM212740B
34C	TIRANTE PARAL.GRIG.MRR 275-300	SM212740G
34A	TIRANTE PARALAMA MRR 275-300	SM212740
36	PARAFETTA MRR 300	SM501203
38	VITE PARAFETTA TGI 350-390	SM110604
40	VELA ESTRUSA MRR 300 CE	SM504120
41	VITE X VELA TQ 8MA L25 M 300 CE/UL	SM17006004
58	SUPP. VELA MRR 300 CE/NORM/UL	SM500318
64	MOVIMENTO VELA MRR 275-300	SM500218
66	PIASTRINA MOV. MRR 275-300	SM540118
78	MOLLA MOV. VELA MRR 275-300	SM370111
80	PERNO MOVIM. MRR 275-300	SM521218
90	PERNO RULL. MOV. MRR 275-300	SM131918
92	CAMMA MRR 275/300 CE	SM190100011
96	RONDELLA ONDULATA 12	19342005
102B	MAN. NUMERATA BLU X MRR LAVOR.	19564020
102A	MANOPOLA NUMER.MRR PERNO D.12MM	19562402
102C	MANOPOLA NUMERATA GRIGIA X MRR	19564030
120	DISCO ESTRATTORE LAMA PER 300	19702508
202	PIAST. SGANCIO FILET.AFF.CE	19533200
204	PIASTRINA CARR. MRR 275-300	SM190830
206	PUNTALE SGANCIO 300-385 CE	19565001
208	PERNO PER SGANC. 220-250 CE	19534034
212	*CARRELLO CE MRR 275-300	SM500618
214	BOCCOLE AUTOLUBR.18.20.20	19324108

224	MOLLA PER SGANCIO 220-250 CE	19390600
226	BUSSOLA FIL.X SGANC.220-250 CE	19534024
228	GHIERA FILET.ESTER. 220-250 CE	19534029
232	PIASTR. CARRELLO MRR 275-300	SM560718
236	CUSCINETTO BIELLA AUT.626	19320101
242	BARRA TONDA CARR. SV 250-275	19530612
244	MOLLA 250-300	SM370104
246	VITE BARRA TONDA MRR 275-300	SM130201
248	BARRA QUADRA MRR 275-300	SM541918
254	RANELLA C/DENTATA MRR 275-300	SM210805
256A	MANOPOLA GAMBO MRR CE 275-300	SM19014009
256B	MANOPOLA GAMBO MRR CE 275-300 BLU	SM19014009B
256C	MANOPOLA GAMBO MRR CE 275-300 GRIG.	SM19014009G
258	GAMBO CE MRR 275-300	SM500818
264	PIATTO COMPL.MIRRA 300 ESTR.+PARAM.	SM10014001
202	PIAST. SGANCIO FILET.AFF.CE	19533200
204	PIASTRINA CARR. MRR 275-300	SM190830
206	PUNTALE SGANCIO 300-385 CE	19565001
208	PERNO PER SGANC. 220-250 CE	19534034
212	CARRELLO+BOCCOLE MRR 300CE	SM21002007
214	BOCCOLE AUTOLUBR.18.20.20	19324108
224	MOLLA PER SGANCIO 220-250 CE	19390600
226	BUSSOLA FIL.X SGANC.220-250 CE	19534024
228	GHIERA FILET.ESTER. 220-250 CE	19534029
232	PIASTR. CARRELLO MRR 275-300	SM560718
236	CUSCINETTO BIELLA AUT.626	19320101
242	BARRA TONDA CARR. SV 250-275	19530612
244	MOLLA 250-300	SM370104
246	VITE BARRA TONDA MRR 275-300	SM130201
248	BARRA QUADRA MRR 275-300	SM541918
254	RANELLA C/DENTATA MRR 275-300	SM210805
256A	MANOPOLA GAMBO MRR CE 275-300	SM19014009
256B	MANOPOLA GAMBO MRR CE 275-300 BLU	SM19014009B
256C	MANOPOLA GAMBO MRR CE 275-300 GRIG.	SM19014009G
257B	MAN. P.MERCE MRR F.LUNG BLU	19564019
257A	MANOPOLA PRESSA MERCE MRR F.LUNG	19562901
258	GAMBO CE MRR 275-300	SM500818
264	PIATT.MRR 275-300CE DAL 01 OSSIDATO	195104012
268	GOMMINO PARACOLPO AST.PR.MRR	19560101
270	AST.P MERCE PLO 300/QRZ DAL 01	AMP270
274	BOCCOLE AUTOLUBR.12.14.12 DAL 01	19324102
278	PARAC. P.MERCE G. D8,5XH36	19563206
280	P.MERCE MRR 275/300/QRZ DAL 2001	SM11016007
282	DIST.PRES.D14X121 300-370 CE P	19541509
284B	MANOPOLA A VOLANO PRESSAM BLU	19564012
284A	MANOPOLA PRES.MERC.CON FLANG.X CE	19562904
286	DISTANZIALI PARAMANO D.20X31MM	19521603
288	PRIG.MED.AFFIL.PARAMAN.M5 X 47	19336006
290	RONDELLA 5 X 20 GTA	AVA290
292	DADO CIECO M5 PARAMANO GTA	AVA292

294	P.MANO PIATTO AF.A-Q-M 275-300	19562324
-	AFFILAT.INC. QRZ/MRR CE 300	SM21005007
402	CAPPOTTINA AFFIL. M.275-300	SM501501
404B	POMELLO CAPP.PERNO M5 ZIG. BLU	19564018
404A	POMOLO CAPPOT. MRR 275-300	SM211413
410	MOLLA AFFILATOIO TG 250-300	SM370101
412	PERNO SBAVATURA TG 250-300	SM570101
416	MOLA SBAVATURA MRR 275-300	SM260102
419	SFERA DA 3/16 MRR 275-300	SM310511
424	PERNO AFFILATURA TG 250-300	SM570201
426	PULSANTE SBAVAT. TG 250-300	SM561001
427	VITE PULS. AFFIL. MRR 275-300	SM150401
430	MANOPOLA BLOCCA AFFIL. TV	SM592400
436	COLONNINA AFFIL. MRR 300	SM501303
442	COLONNINA FERSATA TG 250-300	SM540501
450	PRIG. DISTANZ. PARAMAN.M5 X 30	19336003
456	CORPO AFFIL. MRR 275-300	SM501401
464	SFERA AFFIL. TG 250-300	SM310510
468	PULSANTE AFFILATURA TG 250-300	SM561101
470	MOLA AFFILATURA TG 250-300	SM260101
624B	CIRCUITO DI POT.RIP.220-380 TF	19411008
624A	CIRCUITO DI POTENZA TUV 220 MN	19411007
626	CONDENSATORE MRR 8UF CODOLO M8	19410301
634	PRESSACAVO PA 205 X AFF. MONOFASE	19410803
642A	CAVET.ALIM PULS-PA 205 AFF MN	19410718
642B	CAVET.ALIM PULS-PA 205 AFF TF	19410719
644A	CAVO ALIM.COMP. SUKO CON PA 205	19410530
644B	CAVO ALIM.COMP. TF ITALIANA PA 205	19410536
648A	MOTORE MRR 275-300 230V./MN	SM400108
648B	MOTORE MRR 275-300 400V./TF	SM402215
658	CAVETTO MASSA TERRA 220-250 UL	19410738
662	CAVO MICRO 300-370 AFF.PULSANTIERA	19410703
664	MICRO INTERRUTT.MN X AFFETTATR	19410201
668	PERNO MOTORE MRR 275-300	SM540718
682	COPERCHIO RELAIS	19563112
690	COPERTURA INF.INOX MRR 275-300	SM541201

MIRRA 300 CE TAV. 4B/4

Riferiment	Nome prodotto	Codice
624B	CIRCUITO DI POT.RIP.220-380 TF	19411008
624A	CIRCUITO DI POTENZA TUV 220 MN	19411007
626	CONDENSATORE MRR 8UF CODOLO M8	19410301
632	SCATOLA RELAIS MRR 11-04-97	19563125
634-1	MORSETTIERA 3 POLI PA 27	19410822
634	SOTTOMORSETTO L.N.T.PA 228	19410820
642	DISTANZIALE PER SCATOLA RELAIS	19561500
644A	CAVO ALIM.COMP. MN SUKO UNIFI	19410502
644B	CAVO ALIM.COMP. TF ITALIA UNI	19410506
648A	MOTORE MRR 275-300 230V./MN	SM400108
648B	MOTORE MRR 275-300 400V./TF	SM402215

658	CAVETTO MASSA TERRA 220-250 UL	19410738
662	CAVO MICRO 300-370 AFF.PULSANTIERA	19410703
664	MICRO INTERRUTT.MN X AFFETTATR	19410201
668	PERNO MOTORE MRR 275-300	SM540718
670	PRIG.M5X 40 TIRANTE MOTORE 250	19336018
680	PROTEZIONE INFERIORE MRR 300 SV	19563152