SAGI - BASE REFRIGERATA "VX-PET" lt. 390, prof.70 cm, 0/+10°C
KUEBA - 01-01-2008 »

/A=PIANO CON ALZATINA
/A=SHELF+ RIDGE
/A=PLATTE MIT RUECKLEISTE
/A=RAYON AVEC ETAGERE
/A=TOPE CON ELEV.

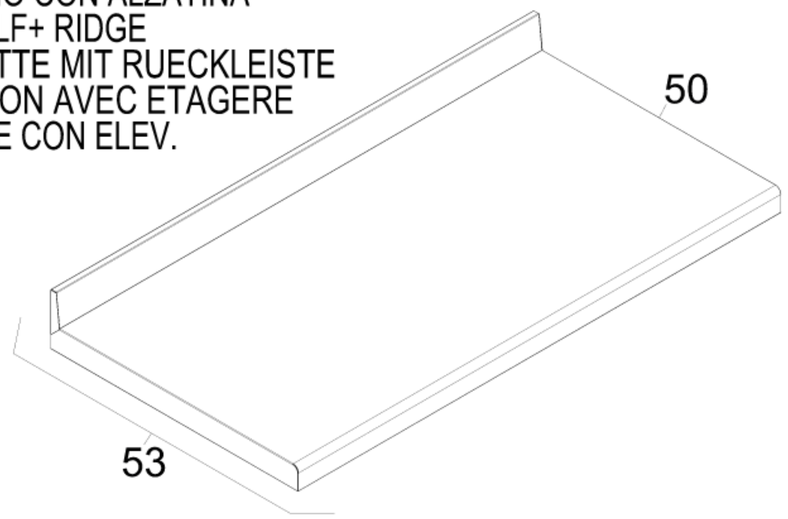


/M=PIANO SENZA ALZATINA
/M=SHELF WITHOUT RIDGE
/M=PLATTE OHNE RUECKLEISTE
/M=RAYON SANS ETAGERE
/M=TOPE SIN ELEV

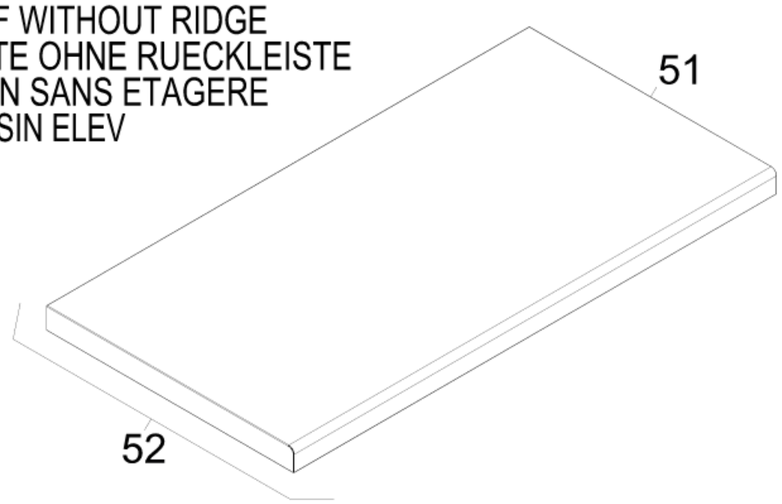


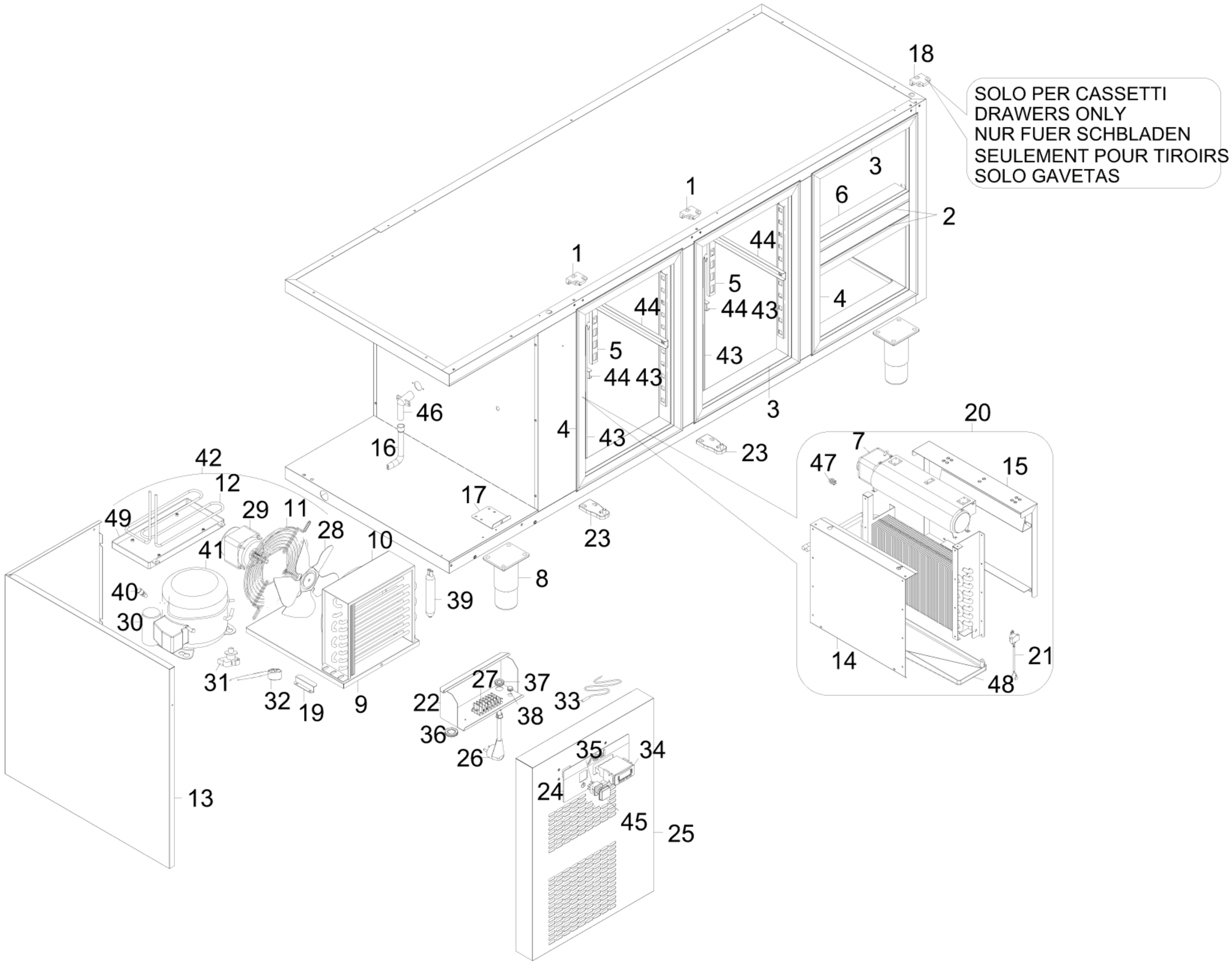

# Modello Typ Model Modele Modelo

| | | KUEA<br>KUEAA<br>KUEAM | KUEA2<br>KUEA2A<br>KUEA2M | KUEB<br>KUEBA<br>KUEBM | KUEB2<br>KUEB2A<br>KUEB2M | KUEB4<br>KUEB4A<br>KUEB4M | KUEB11<br>KUEB11A<br>KUEB11M | KUEC<br>KUECA<br>KUECM | KUEC2<br>KUEC2A<br>KUEC2M | KUEC4<br>KUEC4A<br>KUEC4M |
|---|---|---|---|---|---|---|---|---|---|---|
| Num.cassetti<br>Schublad<br>Drawers<br>Tiroirs<br>Gabetas | 1/2SUP<br>1/2INF<br>1/3<br>2/3 | -<br>-<br>-<br>- | 1<br>1<br>-<br>- | -<br>-<br>-<br>- | 1<br>1<br>-<br>- | 2<br>2<br>-<br>- | -<br>-<br>1<br>1 | -<br>-<br>-<br>- | 1<br>1<br>-<br>- | 2<br>2<br>-<br>- |
| Porte<br>Türen<br>Doors<br>Portes<br>Puertas | | 2 | 1 | 3 | 2 | 1 | 2 | 4 | 3 | 2 |

## 1/2 SUP

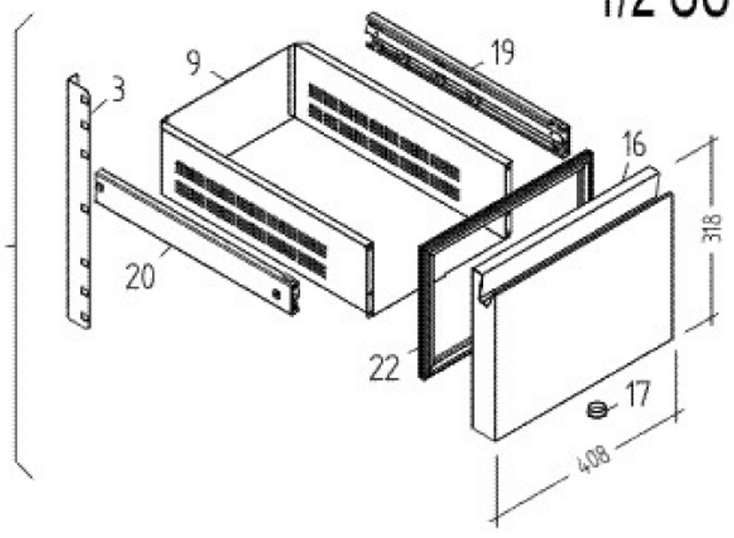


## 1/2 INF

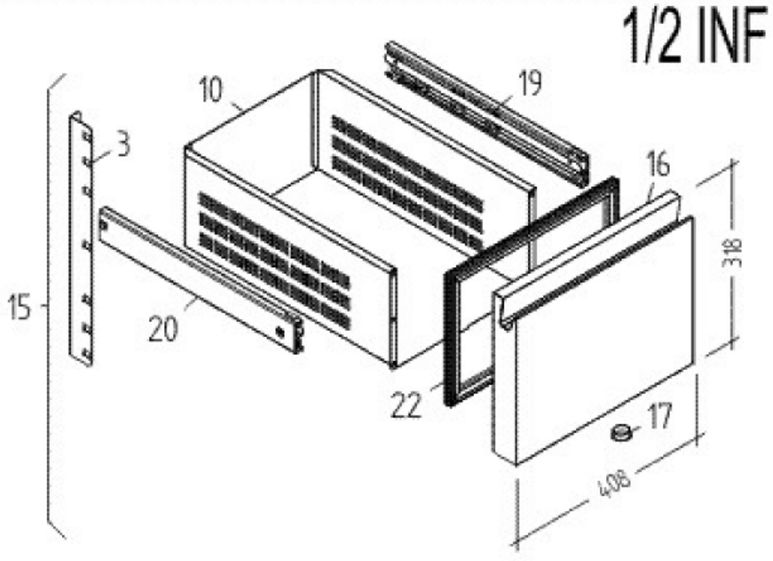


## 1/3

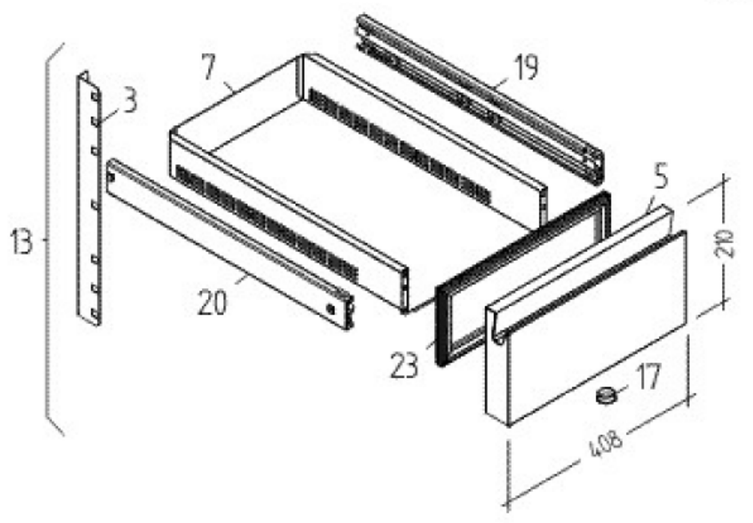


## 2/3

