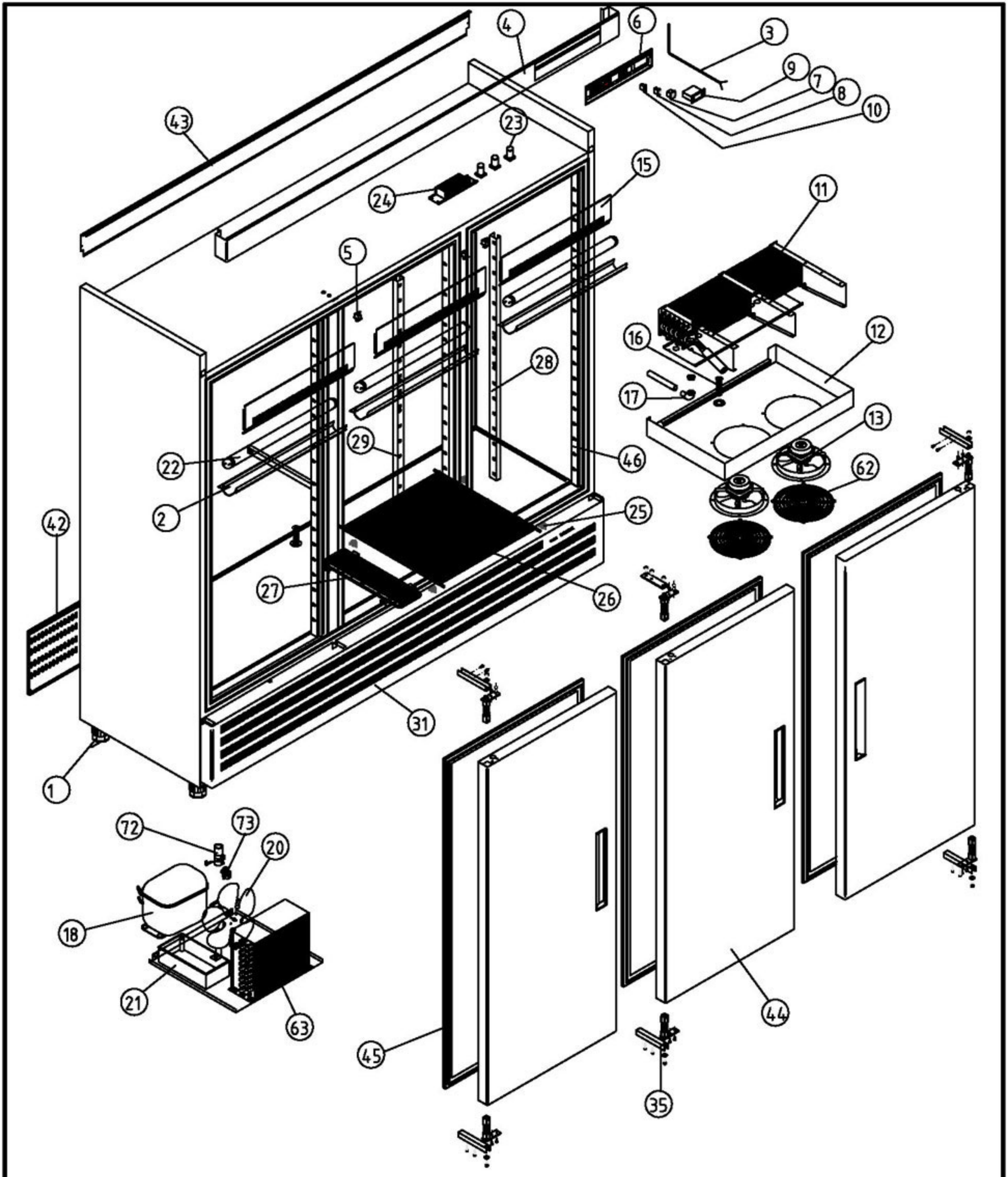

A1 ARMARIOS SNACK

COD. PIEZA: X

SUSTITUYE A: .

SUSTITUIDO POR: .

COTAS SIN TOLERANCIA **DIN 7168-f**

	GRADO TOLERANCIA	FINO	MEDIO	GRUESO
ANGULAR	HASTA 10 mm	±1°		±1° 30'
	MAS DE 10 A 50 mm	±30'		±50'
	MAS DE 50 A 120 mm	±20'		±25'
	MAS DE 120 A 400 mm	±10'		±15'
	MAS DE 400 mm	±5'		±10'

	GRADO TOLERANCIA	FINO	MEDIO	GRUESO
LINEAL	HASTA 3 mm	±0,05	±0,10	±0,15
	MAS DE 3 A 6 mm	±0,05	±0,10	±0,20
	MAS DE 6 A 30 mm	±0,10	±0,20	±0,50
	MAS DE 30 A 120 mm	±0,15	±0,30	±0,80
	MAS DE 120 A 400 mm	±0,20	±0,50	±1,20
	MAS DE 400 A 1000 mm	±0,30	±0,80	±2,00
	MAS DE 1000 A 2000 mm	±0,50	±1,20	±3,00

Material: **MATERIAL ESPESOR**

Acabado: **ACABADO**

COMÚN A

MODELO	Ud.	MODELO	Ud.	MODELO	Ud.	MODELO	Ud.	MODELO
AFP-2103	1							

A4	Nombre	Fecha
Dibujado	G.CH	.28-3-03
Modificado	.	.

FAGOR
Fagofri, s.a.

Escala 1:25

RECAMBIOS AFP-2103

Código máquina: CODIGO

RECAMBIOS
ARMARIOS
revisión 01-03-2003

FAGOR
FAGOFRI S.A.

Nº	CÓDIGO	DESCRIPCIÓN	MODELOS	AFP-2103	AFP-2104	AFP-2105	AFP-2106	AF-2104-P	AF-2105-P	AF-2106-P	AF-2104-C	AF-2105-C	AF-2106-C	AEP-2103
			SNACK											
1	6007050016	PATA REGUL. 63X90 ARMARIOS SNACK		6	6	6	6	6	6	6	6	6	6	6
2	6007170105	PERFIL POLICARBONATO 538 MM		3	3	3	3	3	3	3	3	3	3	3
3	6021350013	SONDA TERMOST.REF NTC 15KOhm		1	1	1	1	2	2	2	2	2	2	1
4	A109010132	CABEZA AF-2100 DTO R7						1	1	1	1	1	1	
4	A109010128	CABEZA AFP-2100 R-7		1	1	1	1							1
5	6021130008	MICRORRUPTOR RECTANGULAR LUCE.		3	3	3	3	3	3	3	3	3	3	3
6	6003010105	CUADRO ABS GRIS		1	1	1	1	2	2	2	2	2	2	1
7	6021130001	INTERRUPTOR BIPOLAR AMB. ON/OFF		1	1	1	1	2	2	2	2	2	2	1
8	6021130002	INTERRUPTOR UNIPOL.LUMINOS. AMB.		1	1	1	1	1	1	1	1	1	1	1
9	6021350015	TERMOSTATO TERM. REFRIG. ID 961F		1	1	1	1	1	1	1	1	1	1	1
10	6021130010	PILOTO RECTANG.AMBAR SEÑAL LUMIN.		1	1	1	1	2	2	2	2	2	2	1
11	6029010035	BAT.FC62B ARM 6T5R600A6S(PINTA		1	1	1	1	1	1	1	1	1	1	1
12	A109050182	CAJA SUJ.VENT AFN-1400-1600		1	1	1	1	1	1	1	1	1	1	1
13	6021050010	VENTIL.10W 230V 50HZ FC CB1000		2	2	2	2	2	2	2	2	2	2	2
14	6003010035	REJILLA PROTECCIÓN VENTILADOR									1	1	1	
15	A109050049	EMBELLECEDOR FRONT. INT.		3	3	3	3	3	3	3	4	4	4	3
16	6003010033	DESAGÜE 1/2 PULG.CUELLO CORTO		1	1	1	1	2	2	2	2	2	2	1
17	6003010175	CODO PVC MIXTO 90º 20X1/2		1	1	1	1	2	2	2	2	2	2	1
18	6021010001	COMPR.SC-12-CL R404A									1	1	1	
18	6021010009	COMPR.SC-18-G R134A		1	1	1	1	1	1	1	1	1	1	1
20	6021050002	VENTILADOR 10W PATA PALA 220V		1	1	1	1	1	1	1	1	1	1	1
21	6003010023	BANDEJA EVAPORACIÓN AUTOMÁTICA		1	1	1	1	2	2	2	2	2	2	1
22	6021290001	TUBO FLUORESCENTE DE 15W		3	3	3	3	3	3	3	3	3	3	3
23	6021290009	CEBADOR 1-22W 220W		3	3	3	3	3	3	3	3	3	3	3
24	6021290014	REACTANCIA 40W 220V		1	1	1	1	1	1	1	1	1	1	1
25	6003010020	SOPORTE PARRILLA		36	36	36	36	28	28	28	28	28	28	36
26	6027010016	PARRILLA ARMARIO SNACK 524X565		9	9	9	9	7	7	7	7	7	7	9
27	6027010017	PARRILLA SUPLEM. SNACK 160X430		6	6	6	6	4	4	4	4	4	4	6
28	A109050160	CREMALL.COST.SNACK		2	2	2	2	1	1	1	1	1	1	2
29	A109050009	CREMALL.CENTRAL SNACK		4	4	4	4	2	2	2	2	2	2	4
30	A109050069	CREMALL.MARCO PUERTA PEQ.			4	8	12	4	8	12	4	8	12	
31	A179050010	REJILLA MOTOR 2100 R7		1	1	1	1	1	1	1	1	1	1	1
32	A169010013	PUERTA PEQ AFP TIRADOR ABS			2	4	8	2	4	6	1	3	5	
33	6045010013	BURLETE 636X736 ARM. PUERTA PEQ			2	4	8	2	4	6	2	4	6	
34	6003010136	CAJA ALOJAM.MUELLE GRIS			2	4	6	2	4	6	2	4	6	
35	6033010003	BISAGRA TRS1D DOBLE MUELLE		6	6	6	6	6	6	6	6	6	6	6
37	A169090003	BISAGRA PUERTA PEQ.AFP DCHA					1	1	1	1	1	1	1	
36	A169090001	BISAGRA PUERTA PEQ.AFP IZDA			1	2	2		1	2		1	2	
38	A161130003	FRONTI HORIZ.POSTIZO DCHA					1							
39	A161130002	FRONTI HORIZ.POSTIZO IZDA			1	1	2		1	2		1	1	
41	6021010044	RELE ARRANQ COMPRES. TL-5 G 6000						1	1	1				
42	A109170064	REJ.INF.TRASERA AFP-2100GALVAN		1	1	1	1	1	1	1	1	1	1	1
43	A109170067	REJ.SUP.TRASERA AFP-2100GALVAN		1	1	1	1	1	1	1	1	1	1	1
44	A169010012	PUERTA CARN. AFP TIRADOR ABS		3	2	1		2	1		2	1	1	
45	6045010030	BURLETE 636x1520 MM ARMAR.CARNI		3	2	1		2	1		2	1	1	3
46	A109050070	CREMALL. MARCO PUERTA CARNI		6	4	2		4	2		4	2	2	6
47	6021010003	COMPR.TL-5-G R134A						1	1	1				
48	6003050006	CUBETA DPTO CONGEL.530X540						3	3	3	3	3	3	
49	A109050100	CREMALL. EXT. DTO						2	2	2	2	2	2	
50	6029010041	EV.DPTO.PESC B14T2R426A6S(PINT						1	1	1				
50	6029010036	BAT.FC61B ARM 6T4R300A6S(PINTA									1	1	1	
51	A109050131	BANDEJA GOTEO 2100-P						1	1	1				
51	A109050181	CUBRERRESIST.EVAP FC-61B-ARMAR									1	1	1	
52	A165050016	DOTACION DPTO PESCADO AF-2100						1	1	1				
52	A109050180	CAJA SUJ.VENT AP-APP-AFN-700									1	1	1	
53	6021250051	RESIST.DESES.DEP.PESC.220V425W						1	1	1				
53	6021250019	RESIST.BLIND.FC61-71 350W 1000									1	1	1	
54	6021250014	RESIST.MARCO PUERTA INF.28W									1	1	1	
56	6033050012	GUIA BAJ GN CENT L=613MM Y PES						6	6	6				
56	6033050015	GUIA SNACK DPTO CONGEL.562mm									6	6	6	
57	6021350019	TERMOS.CONGELAC.ID 974 F 220V						1	1	1	1	1	1	
58	A169010015	PUERTA PEQ CONGELACION AFP									1	1	1	
59	6003010074	TAPETA CIEGA NEGRA TROQ 11						1	1	1	1	1	1	
60	A167170003	PERF.ALUM.PUERTA ARM 696X1566												3
61	6035130002	CRIST.PUER.CAR.1480X610 4/15/4												3
62	6027130001	REJILLA VENT.D.246 PINT Y ZINC		2	2	2	2	2	2	2	2	2	2	2
63	6029020013	CONDENSADOR 10X4 NEUTRO		1	1	1	1	1	1	1	1	1	1	1
63	6029020008	CONDENSADOR 8X2 REF.C CT82DG						1	1	1				
65	6021050004	VENTIL.5W PATA Y PALA DIAM.200						1	1	1				
67	6003010003	TIRADOR NEGRO PUERTA ARMARIO												3
72	6021010035	COND.ARRANQ SC. 117U5017 80microF		1	1	1	1	1	1	1	2	2	2	1
73	6021010042	RELE ARRANQ. COMPR.SC-12 CL 6005 220V									1	1	1	
73	6021010043	RELE ARRANQ. COMPR.SC-15CL 6019		1	1	1	1	1	1	1	1	1	1	1
74	6021010036	CONDENS. ARRANQ TL-G 17U5014 60microF						1	1	1				
75	6021050009	VENTILADOR 5W 61B ARM DIAM.200									1	1	1	