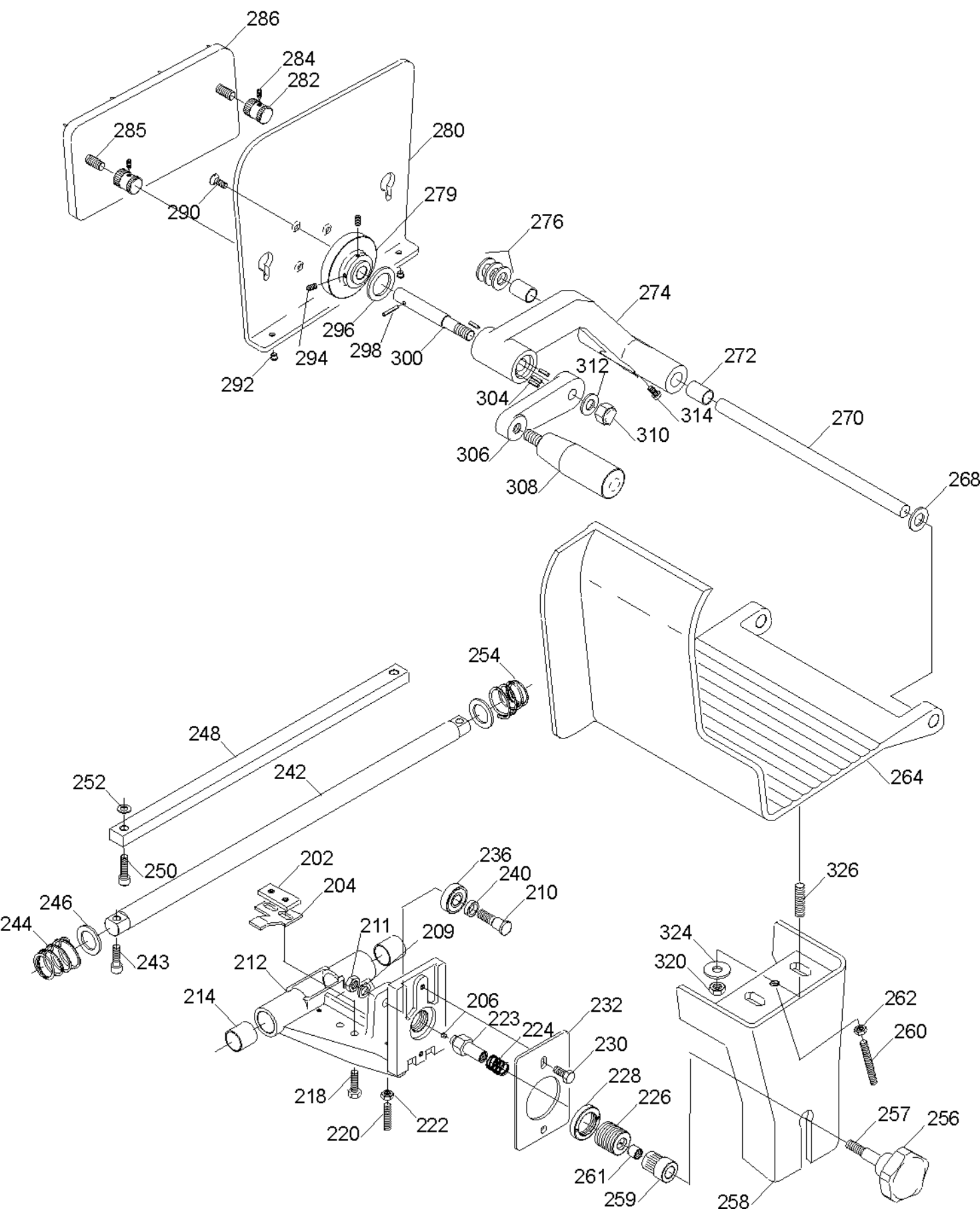
286
284
282
285
280
290
279
276
274
296
298
300
294
292
272
312
304
314
310
270
306
308
268
254
248
242
252
264
250
202
236
240
210
204
246
244
211
209
326
324
320
243
212
214
206
232
223
224
262
260
230
228
218
226
222
220
257
256
261
259
258

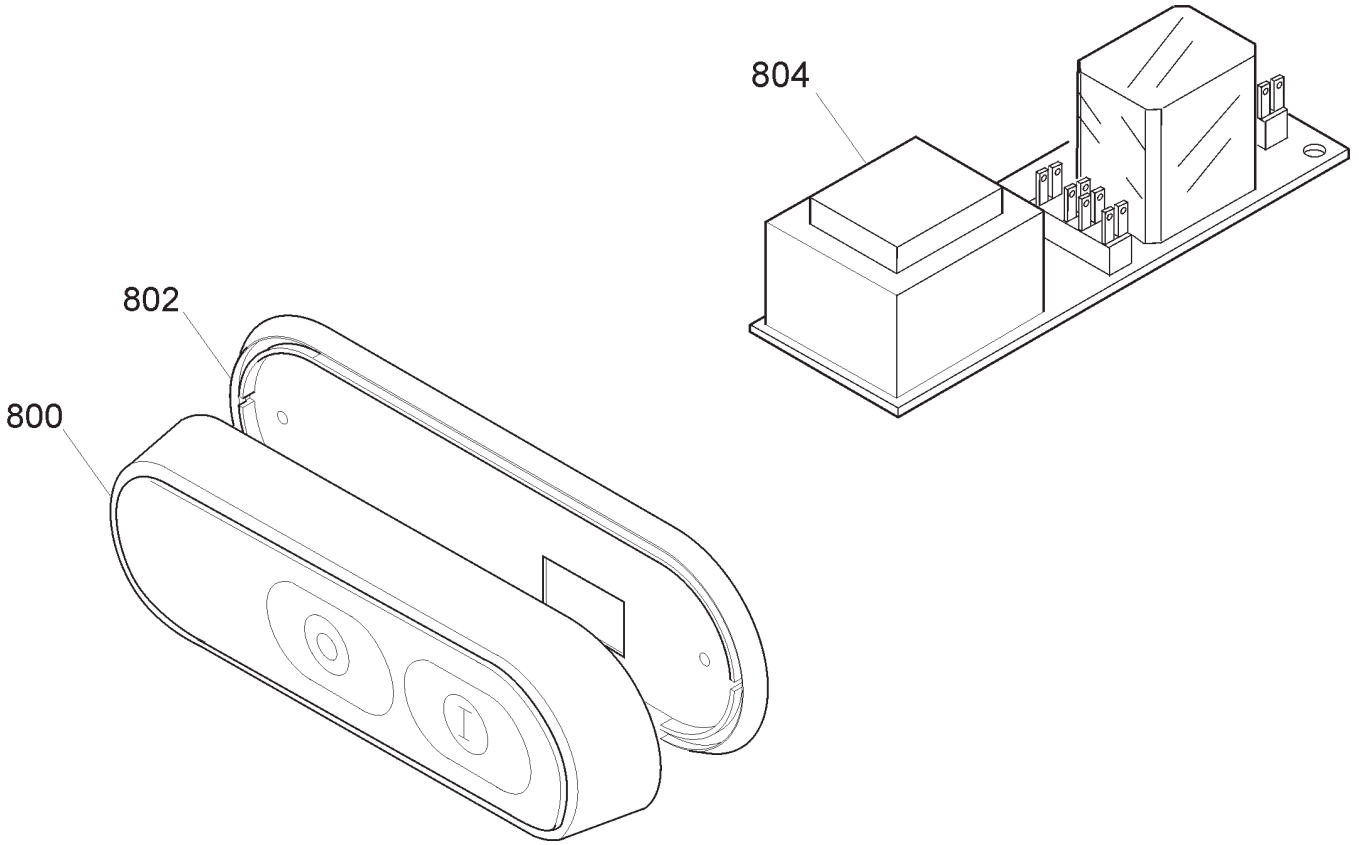
804
802
800

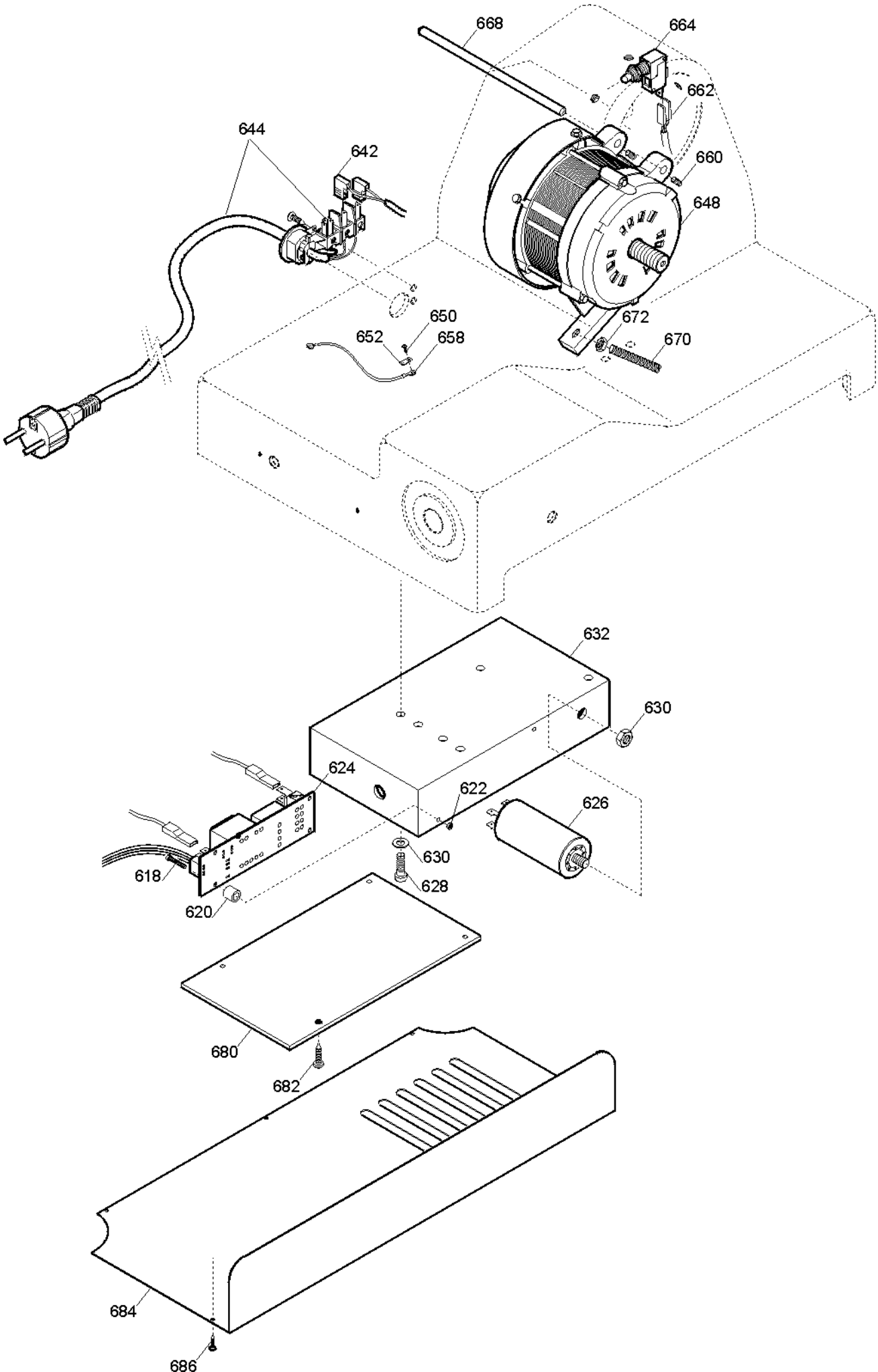
668
664
662
644
642
660
648
650
652
658
672
670
632
630
624
622
626
618
630
628
620
680
682
684
686

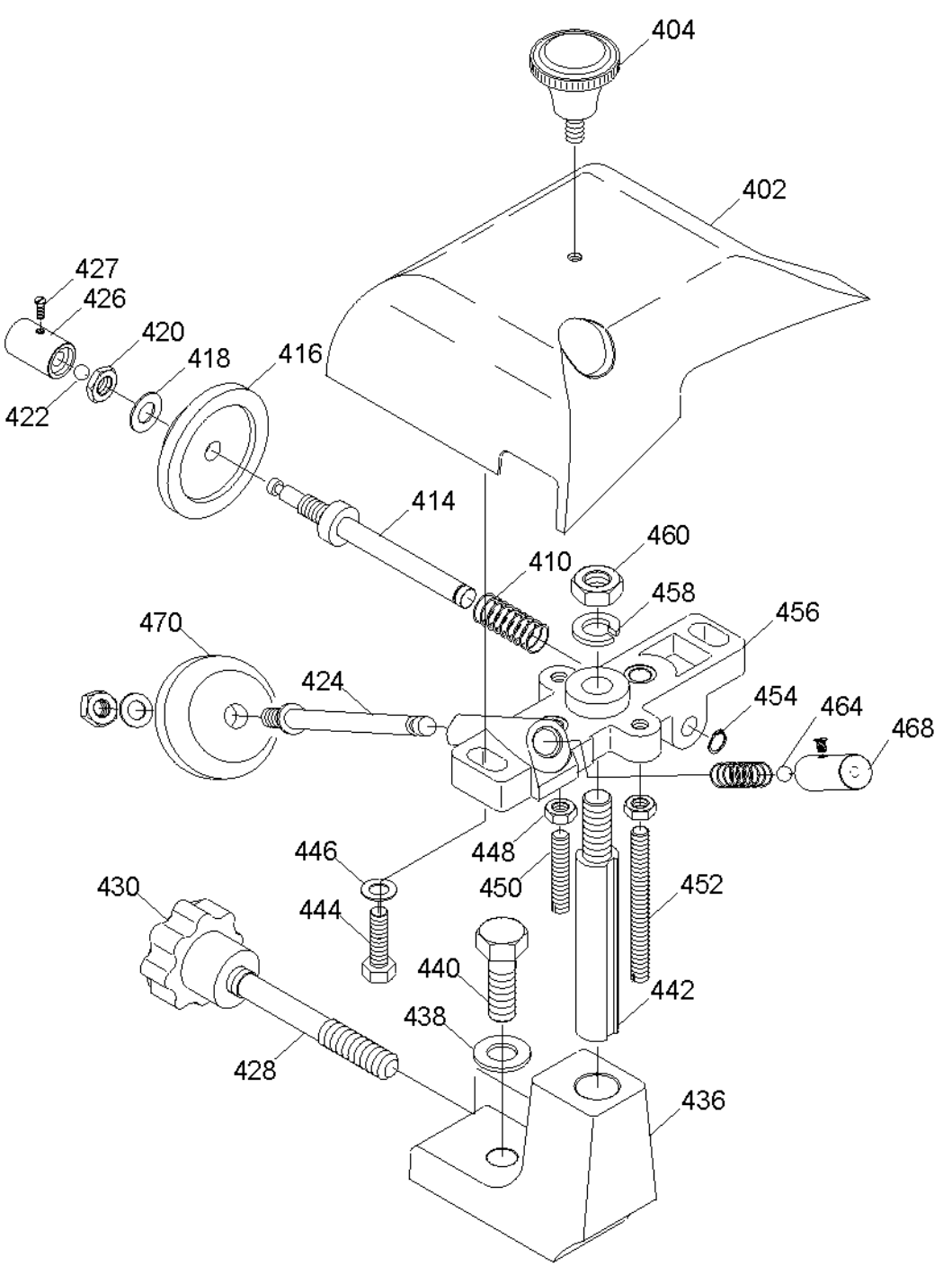
404
402
427
426
420
418
416
422
414
460
410
458
456
470
424
454
464
468
446
448
450
452
430
444
440
442
438
428
436

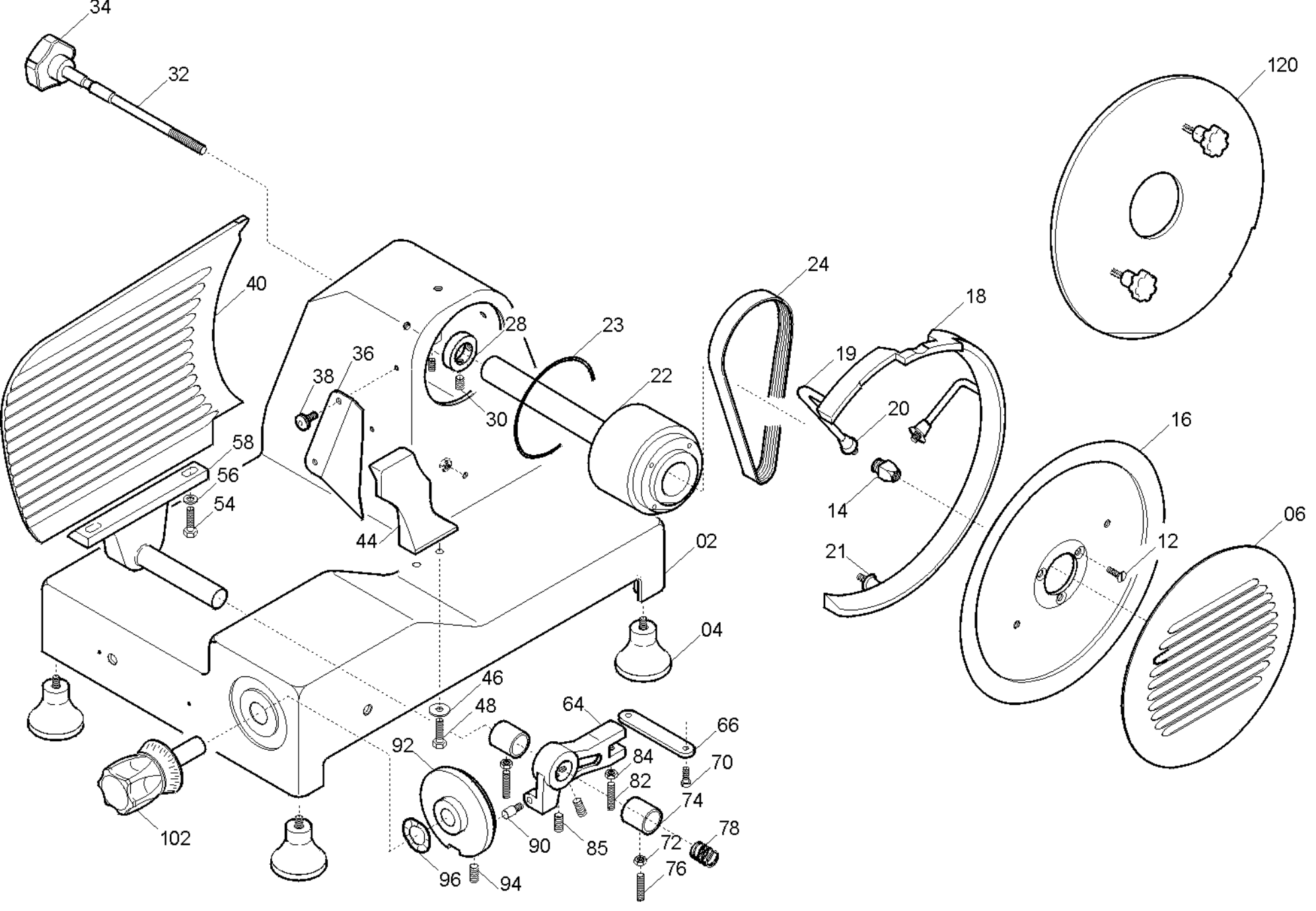
34
32
120
40
24
18
28
23
36
19
38
22
20
30
16
58
56
54
14
06
44
12
02
21
04
46
48
64
66
92
84
70
82
74
78
102
90
85
72
76
96
94

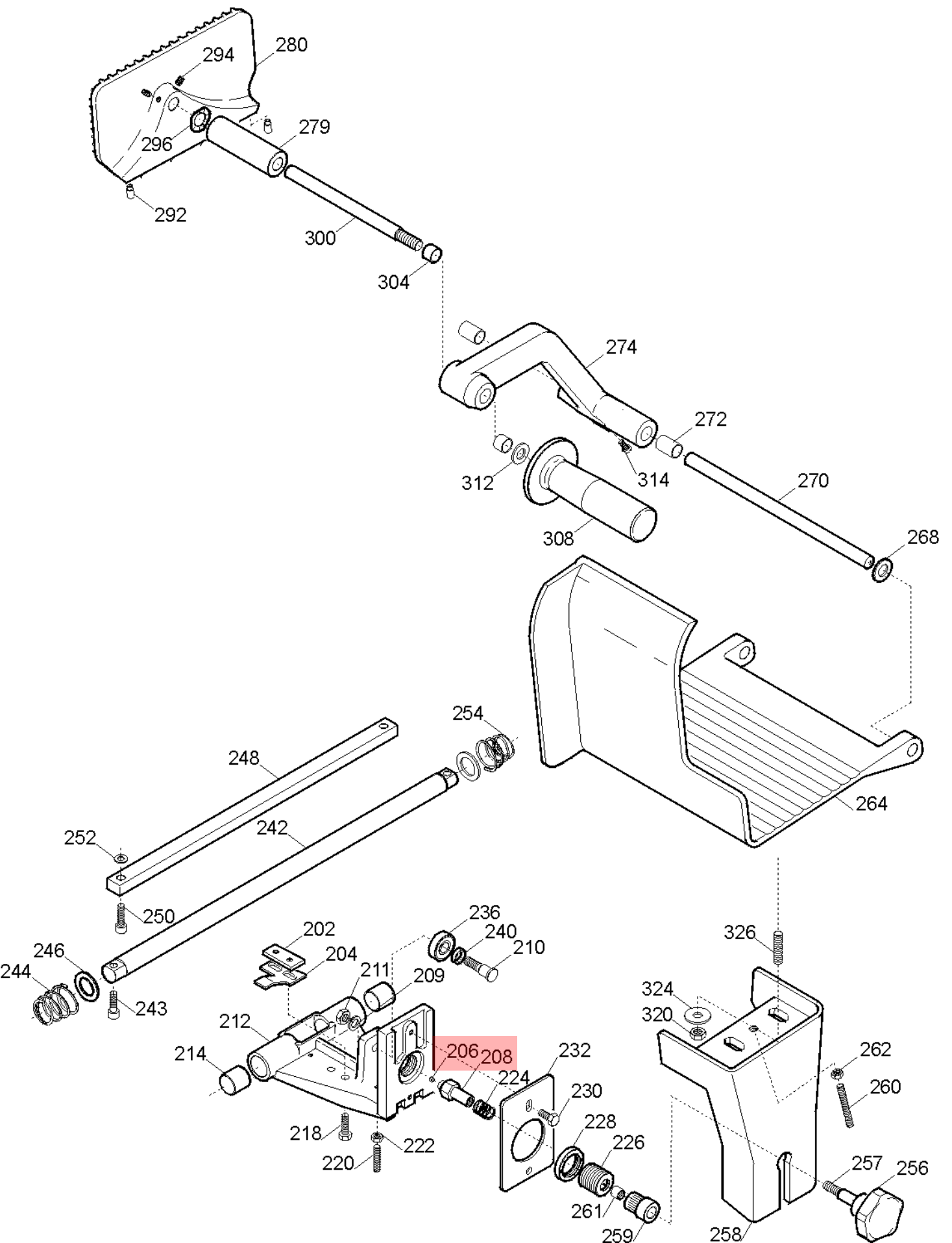
280
294
296
279
292
300
304
274
272
312
314
270
308
268
264
254
248
242
252
250
236
240
210
202
204
211
209
246
244
243
212
214
206
208
224
232
230
228
226
218
220
222
261
259
326
324
320
262
260
257
256
258

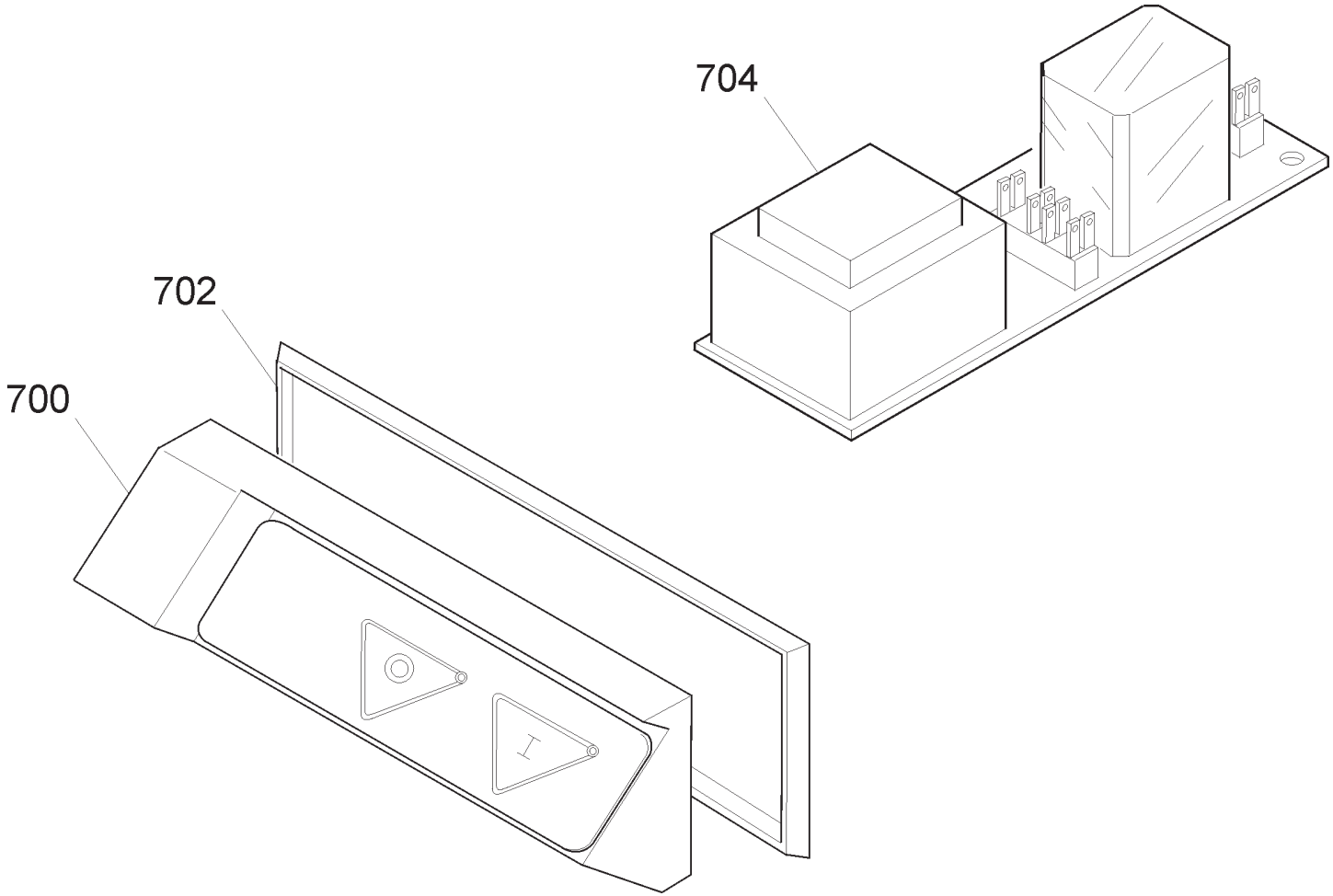
704
702
700

Pulsantiera MAINZ 250 CE TAV. UNICA

Riferi	Nome prodotto	Codice
800C	CORPO PUL.BIANCA NEUTRA MONTATA	19702022
800B	CORPO PUL.BLU NEUT.MONT.NO GUAR	19702021
800A	CORPO PUL.NEUTRA MONT.NO GUARNIZIO	19702004
802	GUARNIZIONE PULSANT.NEUTRA TONDA	19563034
804B	CIRCUITO DI POT.RIP.220-380 TF	19411008
804A	CIRCUITO DI POTENZA TUV 220 MN	19411007
700	CORPO PUL.PICCOLA MONT.NO GUARNIZIO	19702000
702	GUARNIZIONE PULSANT.PICCOLA SRM	19563030
704B	CIRCUITO DI POT.RIP.220-380 TF	19411008
704A	CIRCUITO DI POTENZA TUV 220 MN	19411007
2	CASSA SV 250 MNZ OSSIDATA	19510150
4	PIEDINO 275:370 PERNO M 6	19560203
14	QUADRETTO PARALAMA 250-330	19530905
16	LAMA 250 - 40/3/210 NAZ. F.ESTR.	18250403210F
16T	LAMA 250 - 40/3/210 TEFLON. F.ESTR.	18250403210TF
18	AN.PR.LAMA 250 SV MNZ OSSIDATO	19513050
19	ARCHETTO X ANELLO SV 250 MNZ	19534060
20	BOCCOLA ALTA ARCHETT MNZ 250	19521615
21	BOCCOLA BASSA ANELLO MNZ 250	19521617
22	PULEG.PIAT.MONT.MNZ 250	19700350
23	GUARN. PARA ACQUA PULEG. MNZ	19563004
24	CINGH.PIAT.V 250 TB2 430 X 8	19310212
32	TIRANTE PARALAMA MNZ SV 250	19530550
34	POM. TIR.PARAL.300-370 M8 5 LOBI	19562504
36	PARAFETTA ACCIAIO CE 220-250	19531005
38	VITE ZIGR.M5 PARAF.MRR BULTH	19335014
40	VELA SV 250 MNZ OSSIDATA	19510350
44	PARAGRAS.250 SV MNZ OSSIDATO	19511950
58	SUP.VELA MNZ 250 SV OSSIDATO	19510750
64	MOVIMENTO VELA SV 250-275 LAVORATO	19500112
66	PIASTRINA MOV. MNZ 250 ZINCATA	19540615
74	BOCCOLE BRONZO 19.22.20 PC032 MOVIM	19324005
76	GRANO BRONZINA MOVIMENTO M6X18	19335040
78	MOLLA MOVIMENTO VELA UNIFICATA	19390205
90	RULLINO MOVIMENTO E MNZ 300-370 SV	19336069
92	CAMMA MNZ 250 LAVORATO	19563504
96	RONDELLA ONDULATA 19	19342006
102A	MANOPOLA NUMERATA GRANDE GH.30 BIZ.	19562406BZ
120	DISCO ESTRATTORE LAMA AFF. 250	19702504
202	PIAST. SGANCIO FILET.AFF.CE	19533200
204	PIAST. SGANCIO CARR. 300-330 CE	19533212
206	PUNTALE SGANCIO 300-385 CE	19565001
208	PERNO PER SGANC.250-275 CE SV	19534033
210	PERNO CUSCINETTO 250-330	19540805
212	CARRELLO 250-275 SV CE LAVORATO	19500522
214	BOCCOLE AUTOLUBR.18.20.20	19324108
220	PRIGIONIERO 6 X 25 OTTONE	19337002

224	MOLLA PER SGANCIO 220-250 CE	19390600
226	BUSSOLA FIL.X SGANC.220-250 CE	19534024
228	GHIERA FILET.ESTER. 220-250 CE	19534029
232	PIASTRINA CARRELLO 250-275 CE	19533005
236	CUSCINETTO CARR. 6000 2RS R11	19320154
240	RONDELLA A SPESSORE CUSCINETTO	19346015
242	BARRA TONDA CARR. MNZ 250-275	19530650
244	MOLLA BARRA TONDA 220-250 MRR.D18	19390101
248	BARRA QUADRA SV 250 MNZ	19540150
254	MOLLA BARRA TONDA 250 MNZ CE	19390122
256	POM. TIR.PARAL.300-370 M8 5 LOBI	19562504
257	PRIGIONIERO M 8 X GAMBO X CE	19336037
258	GAMBO MNZ SV 250 OSSIDATO	19510650
259	BUSSOLA INOX GAMBO 250 SV CE	19534017
261	BUSS.FRES FERMA MAN.250-275 CE	19534015
264	PIATTO MNZ 250 OSSIDATO	19510449
268	GOMMINO PARAC.D.12 SG300 DAL 2001	19560103
270	ASTINA PRESSAMERCE MNZ 250	19530450
272	BOCCOLE AUTOLUBR.12.14.12 DAL 01	19324102
274	BRACCET.250 VCO SV MNZ OSSIDATO	19511852
279	DIST. MANOP.PRES.VCO DIAM.25	19541504
280	STAFFA VCO MNZ OSSIDATA	19511725
284A	MANOPOLA PRES.MERC.CON FLANG.X CE	19562904
296	RONDELLA ONDULATA 12	19342005
300	PERNO STAFFA AFF. VCO 300 CE	19531305
304	BOCCOLE AUTOLUBR.12.14.12 DAL 01	19324102
202	PIAST. SGANCIO FILET.AFF.CE	19533200
204	PIAST. SGANCIO CARR. 300-330 CE	19533212
206	PUNTALE SGANCIO 300-385 CE	19565001
210	PERNO CUSCINETTO 250-330	19540805
212	CARRELLO 250-275 SV CE LAVORATO	19500522
214	BOCCOLE AUTOLUBR.18.20.20	19324108
220	PRIGIONIERO 6 X 25 OTTONE	19337002
223	PERNO PER SGANC.250-275 CE SV	19534033
224	MOLLA PER SGANCIO 220-250 CE	19390600
226	BUSSOLA FIL.X SGANC.220-250 CE	19534024
228	GHIERA FILET.ESTER. 220-250 CE	19534029
232	PIASTRINA CARRELLO 250-275 CE	19533005
236	CUSCINETTO CARR. 6000 2RS R11	19320154
240	RONDELLA A SPESSORE CUSCINETTO	19346015
242	BARRA TONDA CARR. MNZ 250-275	19530650
244	MOLLA BARRA TONDA 220-250 MRR.D18	19390101
248	BARRA QUADRA SV 250 MNZ	19540150
254	MOLLA BARRA TONDA 250 MNZ CE	19390122
256	POM. TIR.PARAL.300-370 M8 5 LOBI	19562504
257	PRIGIONIERO M 8 X GAMBO X CE	19336037
258	GAMBO MNZ SV 250 OSSIDATO	19510650
259	BUSSOLA INOX GAMBO 250 SV CE	19534017
261	BUSS.FRES FERMA MAN.250-275 CE	19534015
264	PIATTO MNZ 250 OSSIDATO	19510449

268	GOMMINO PARAC.D.12 SG300 DAL 2001	19560103
270	ASTINA PRESSAMERCE MNZ 250	19530450
272	BOCCOLE AUTOLUBR.12.14.12 DAL 01	19324102
274	BRACCET.250 VCO SV MNZ OSSIDATO	19511852
279	GHIERA MNZ X STAFFA OSSIDATO	19511857
280	PARAMANO STAFFA MNZ 250-275	19562368
282	MONOPOLINA ALLUMINIO X STAFFA MNZ	19521113
285	PRIG. M6 X MAN. X STAFFA MNZ	19336025
286	STAFFA PER MNZ OSSIDATA	19511721
296	SPESSORE PLAS. X STAFFA MNZ	19561730
300	PERNO STAFFA PRESSAMERCE MNZ	19531315
306	BRACCET.250 SV MNZ OSSIDATO	19511850
308	MANOPOLA PRESSA MERCE GRANDE	19562903
288	PRIG.MED.AFFIL.PARAMAN.M5 X 47	19336006
402	CAPPOTT. 250 SV MNZ CE OSSIDATA	19511250C
404	POMELLO CAPP.BUSSOLA M5 ZIGRINATI	19562701
410	MOLLA PERNI AFF.+SBAV. 250-300	19390303
414	PERNO SBAVATURA 250:300	19540703
416	MOLA SB.220 D.40 H.8 F.6	19300201
422	SFERA 4/III PICCOLA	19320302
424	PERNO AFFILATURA 250:300	19540704
426	PULSANTE SBAVATURA 250:300	19550203
428	PRIGIONIERO COLONNINA L=75	19336010
430	MANOPOLA PRIG. AFFIL. M8 6 LOBI	19562602
436	COLONNIN.250 SV MNZ ALL OSSIDATO	19511150
442	PERNO COLONNINA FRES.LEO 250	19540402
450	PRIG. DISTANZ. PARAMAN.M5 X 30	19336003
456	CORPO AF.220-300 MRR OLD. LAV	19021307
468	PULSANTE AFFILATURA 250-300	19550202
470	MOLA AF.220 D.40 H.11 F.6	19300101
288	PRIG.MED.AFFIL.PARAMAN.M5 X 47	19336006
624	CIRCUITO DI POTENZA TUV 220 MN	19411007
626	CONDENSATORE SG300 10UF CODOLO M8	19410307
632	SCATOLA RELAIS	19563111
642	CAVET.ALIM PULS-PA 205 AFF MN	19410718
644	CAVO ALIM.COMP. SUKO CON PA 205	19410530
648	MOTORE MNZ 250 C.PIATTA 230-50	19400104
662	CAVO MICRO 300-370 AFF.PULSANTIERA	19410703
664	MICRO INTERRUTT.MN X AFFETTATR	19410201
668	PERNO MOTORE MNZ 250 SV INOX	19540515
680	COPERCHIO RELAIS	19563112
684	PROTEZIONE INF. MNZ 250	19531650