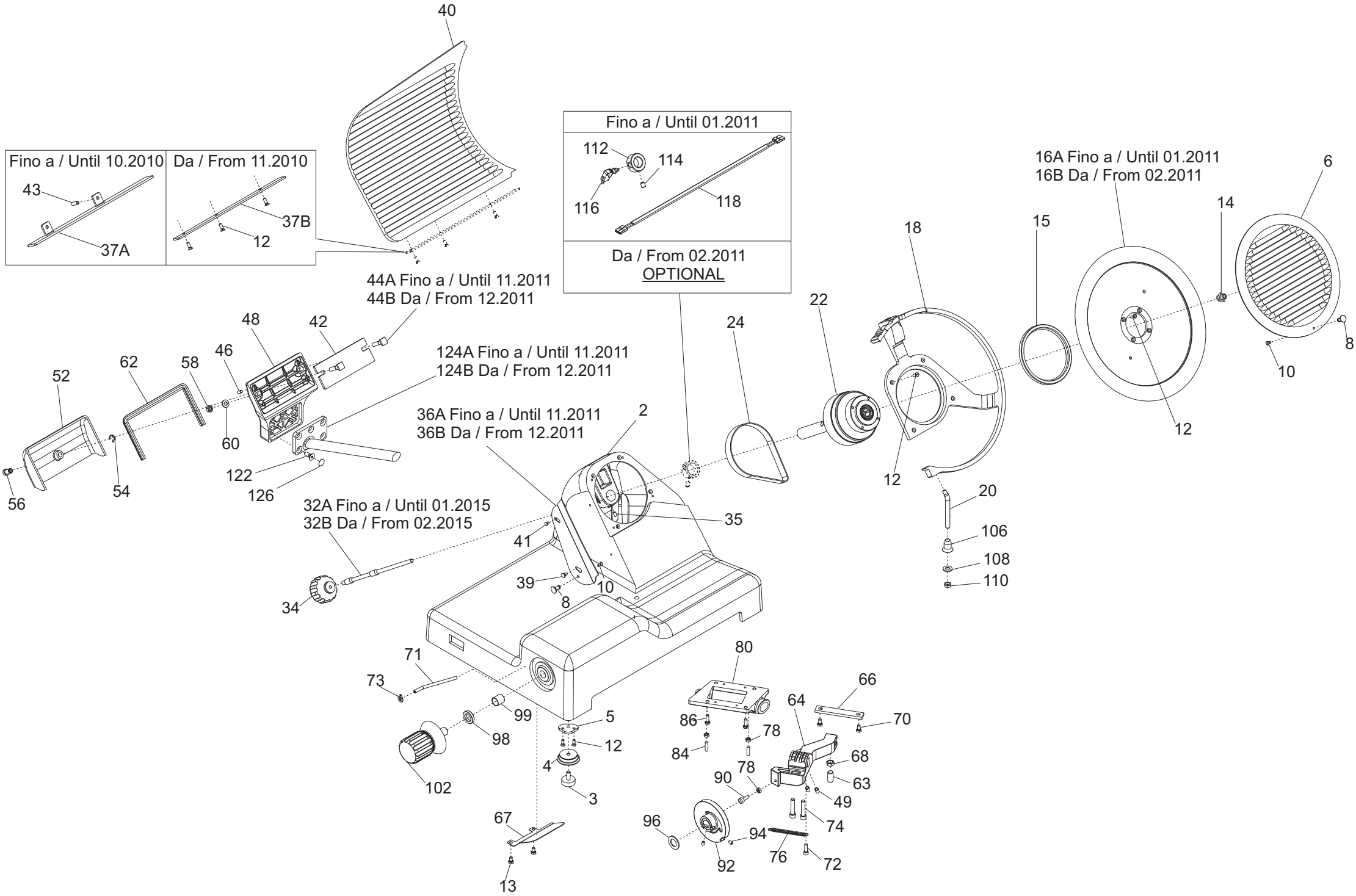

Fino a / Until 10.2010
Da / From 11.2010
Fino a / Until 01.2011
Da / From 02.2011
OPTIONAL
44A Fino a / Until 11.2011
44B Da / From 12.2011
124A Fino a / Until 11.2011
124B Da / From 12.2011
36A Fino a / Until 11.2011
36B Da / From 12.2011
32A Fino a / Until 01.2015
32B Da / From 02.2015
16A Fino a / Until 01.2011
16B Da / From 02.2011

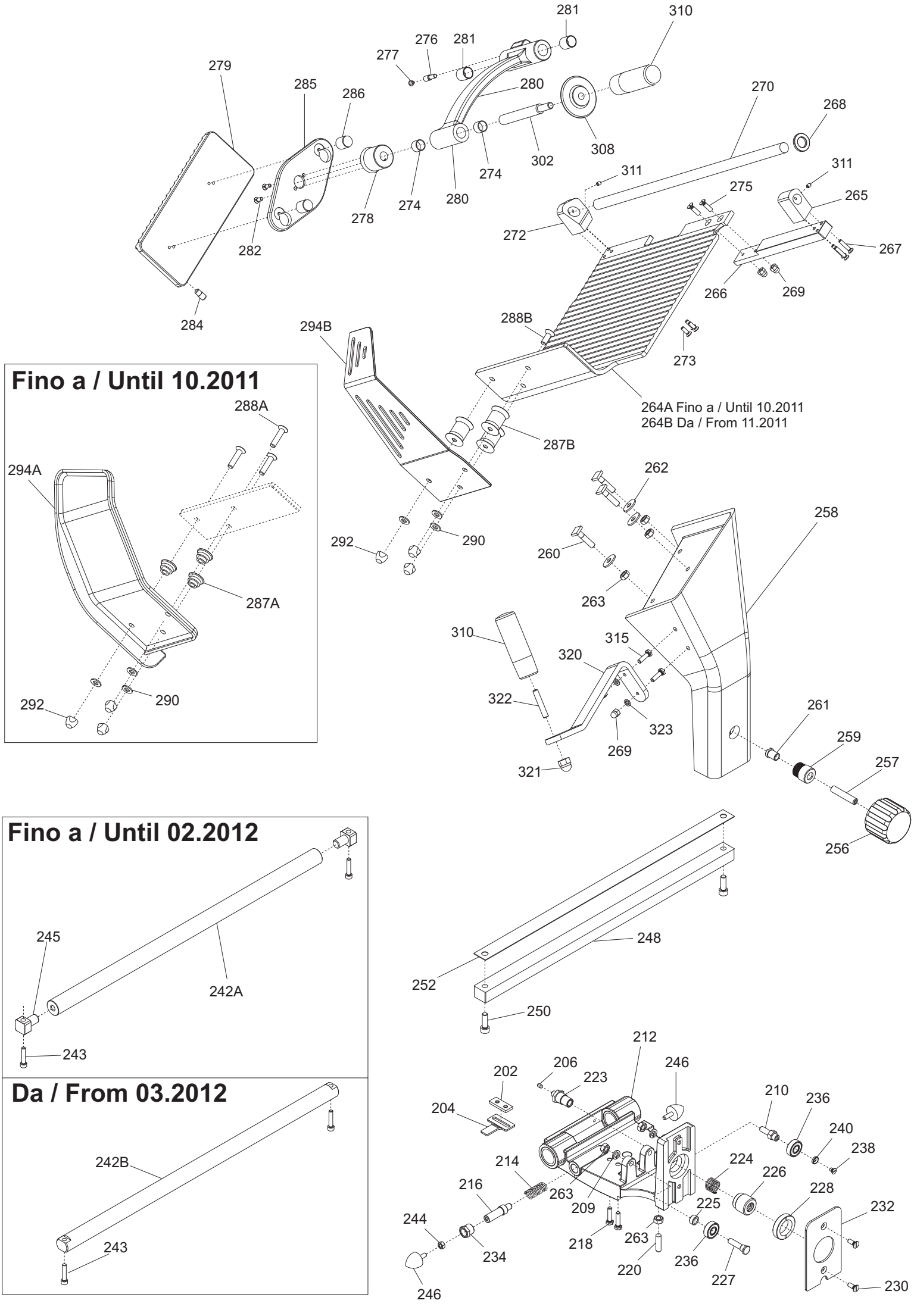

Fino a / Until 10.2011
Fino a / Until 02.2012
Da / From 03.2012
264A Fino a / Until 10.2011
264B Da / From 11.2011

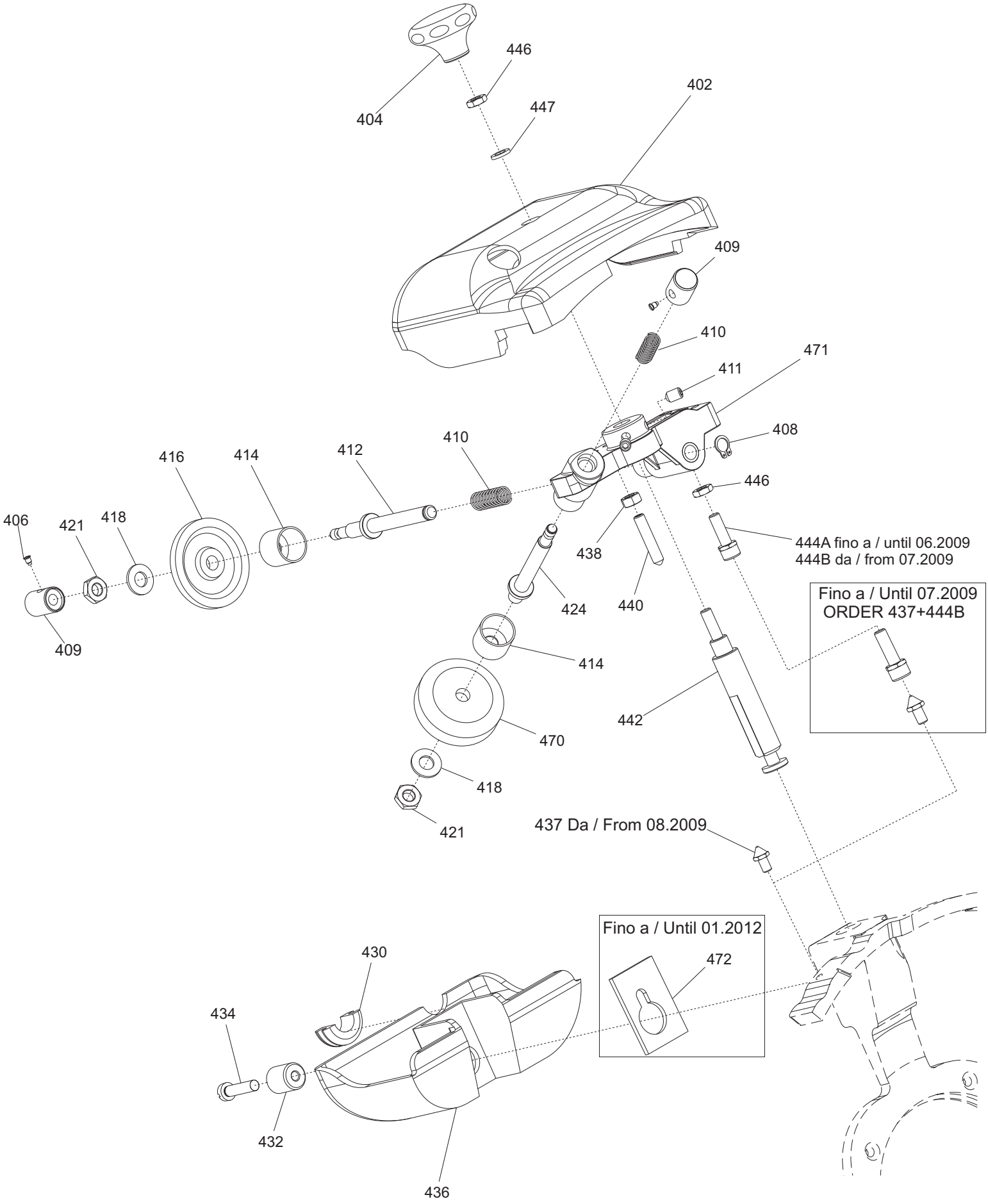
446
404
447
402
409
410
471
411
408
446
410
412
414
416
406
421
418
409
438
424
440
444A fino a / until 06.2009
444B da / from 07.2009
Fino a / Until 07.2009
ORDER 437+444B
414
442
470
418
421
437 Da / From 08.2009
Fino a / Until 01.2012
472
430
434
432
436

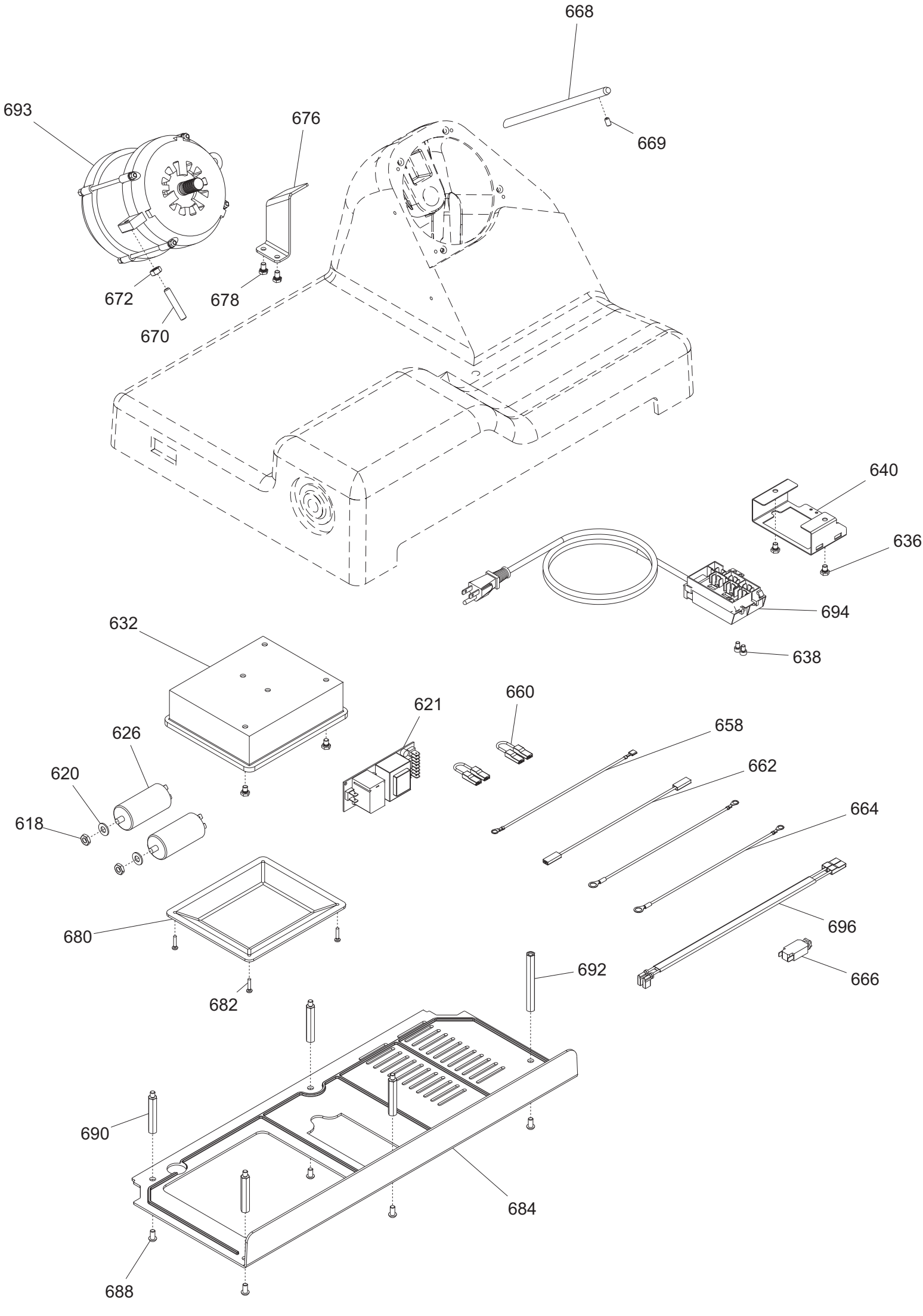
668
669
693
676
672
678
670
640
636
694
638
632
621
660
626
658
620
662
618
664
680
696
666
692
682
690
684
688

GALILEO 350 USA TOP tav1

Riferim	Nome prodotto	Codice
2	CASSA 350-385 GLL OSS	19510164
3	PARAC.PIEDINO D.30X10-M8X23	19560156.05
4	PIEDINO 350-385 05 LNR OSS	19522620.05
5	PIASTRINA PIEDINI LNR 350 DAL 05	19540656.05
6	INTERNO LAMA Y08 350 H.10 OSSID.	19510257
8	POMELLO PARALAMA _ LAV	19021110
10	VITE TSP- DIN 963 M 4X10	IX2963004010
12	VITE TSP- DIN 963 M 5X14	IX2963005014
13	VITE TE DIN 933 M 6X10 T.F.	IX2933006010
14	QUADRETTO PARALAMA 350-370	19530909
15	PARA ACQUA VITON PUL.GLL 350-385	195621364V
16A	LAMA 350 - 57/4/280 G&B F.ESTR.	18350574280GF
16B	LAMA 350 - 57/4/280 NAZ. F.ESTR.	18350574280F
18	AN.PR.LAMA 350 GLL USA	19513064U
20	PERNO X ANELLO GLL 350	19534074
22	PULEG.PIAT.MONT.IX GLL 350-385	19700364X
24	CINGH. PIATTA TB2 430 X 12	19310264
32B	TIRANTE PARALAMA BIZ GRAV.	19530564BZ
32A	TIRANTE PARALAMA GLL 350-385	19530564
34	MAN. TIR.PARALAM. LNR	19522610
35	VITE SENZA TESTA DIN 916 M 6X10 NE	NE0916006010
36B	PARAFETTA GLL LAMA NORM.350	19531057G
36A	PARAFETTA GLL LAMA SPEC.350	19531057A
37A	PARAGRASSO GLL 350 USA	19531075U
39	VITE INOX PARAFETTA 300:385	19335011
40	VELA 350 GLL USA OSSIDATA	19510364U
41	PRIGIONIERO PARAF.LNR MNZ 250/385	19336052
42	PIASTRINA ZINC.REG. VELA GLL 350	19540648
43	VITE SENZA TESTA DIN 916 M 6X8 NE	NE0916006008
44A	VITE BLOCC.VELA TQ 8 X 38 AF 350	19335007
44B	VITE BLOCC.VELA TQ 8 X 42 GLL BIZ	19335007BZ
46	VITE SENZA TESTA DIN 913 M 6X12 CE	IX2913006012
48	SUP.VELA GLL 350-385 OSS	19510764
49	VITE SENZA TESTA DIN 916 M 8X16 NE	NE0916008016
52	COP.SUP.VELA 350-385 GLL. OSS	19512264
54	ANELLO RADIALE DIN 6799 M8	IX26799008
56	MANOP.IX.COPERC.SUPP.VELA LNR	19335021
58	DADO ES. DIN 934 M 8	IX2934008
60	RONDELLA PIANA DIN 125 D 8	IX2125008
62	GUARN. COPER.SUP.VELA GLL 350-385	19563064
63	PRIGI.MOV.OT.M12 LEO-GALL.350/385	19337064
64	MOVIMENTO VELA LNR PR.FUS. 350 LAV	19500160
66	PIASTRINA MOV. LNR-GLL DAL 07	19540654.07
67	SALVA GOCCIA GLL USA	19531080
68	DADO GRANO REG.MOV.LNR-GLL 350/385	19533664
70	VITE TE DIN 933 M 6X12 T.F.	IX2933006012
71	TUBETTO OLIATORE 350-370	19553009

72	VITE TCEI DIN 912 M 6X20	IX2912006020
73	TARGHETTA OIL.S.	19420175
74	VITE TCEI DIN 912 M 8X40	IX2912008040
76	MOLLA MOVIMENTO LNR 350-385	19390756
78	DADO ES. DIN 934 M 6	IX2934006
80	SUPP.BOCCOLE PR.FUSIONE LNR LAV.	19500164
84	PRIGIONIERO 6 X 25 OTTONE	19337002
86	VITE TE DIN 933 M 6X18 T.F.	IX2933006018
90	RULLINO MOVIMENTO LNR 350-385	19336074
92	CAMMA LNR 350-385 CONICA LAVORATO	19563554LV
94	VITE SENZA TESTA DIN 916 M 6X8 NE	NE0916006008
96	RONDELLA ONDULATA 19	19342006
98	DISTANZIALE MAN.GRAD.ALLU. LNR	19561254
99	BOCCOLE AUTOLUBR.18.20.20	19324108
102	MAN. NUM. LNR 350-385	19522600
106	GHIERA SUPP ANELLO LNR 300-385	19534066
108	RONDELLA PIANA DIN 125 D 10	IX2125010
110	DADO ES. DIN 439 M 10 BASSO	IX2439010
112	ANELLO PORTA MICRO 350-370	19540909
114	VITE SENZA TESTA DIN 913 M 8X10 CE	IX2913008010
116	MICRO INTERRUTT.MN X AFFETTATR	19410201
118	CAVO MICRO LEO-GLL UL	19410703UL
122	VITE TSPEI DIN 7991 M 8X20	IX27991008020
124B	ASS.PERNO MOV.+SUPP.VELA GLL D.11	19530766.11
124A	ASS.PERNO MOV.+SUPP.VELA IX.GLL	19530766
126	TAPPO VITI PERNO SUP.VELA GLL	19560134
202	PIAST. SGANCIO FILET.AFF.CE	19533200
204	PIAST. SGANCIO CARR. LNR-GLL	19533254
206	PUNTALE SGANCIO 300-385 CE	19565001
209	RONDELLA GROWER UNI 1751 D 8	IX21751008
210	PERNO ECCEN CUSCINETTO LNR 350	19540808
212	CARRELLO GLL/LNR BOC.GHISA LAV.PFUS	19500556
214	MOLLA PARACOLPO LNR 350-385	19390754
218	VITE TE DIN 933 M 6X25 T.F.	IX2933006025
220	PRIGIONIERO M8 OTTONE CARR.LNR 350	19337054
223	ESAGONO PER SGANCIO LNR 350-385	19534038
224	MOLLA PER SGANCIO 300-370 CE	19390601
225	RONDELLA DIST CUSC LNR 350-385	19346056
226	BUSSOLA FIL.X SGANC 350-385 LNR	19534026
227	PERNO CUSCINETTO LNR 350-385	19540807
228	GHIERA FILET.ESTER. 300-330 CE	19534030
230	VITE TSP- DIN 963 M 6X16	IX2963006016
232	PIASTRINA CARRELLO 350-370 CE	19533009
234	BUSSOLA PARACOLPO 350-385 LNR	19538054
236	CUSCINETTO CARR. 6000 2RS R11	19320154
238	VITE TSP- DIN 963 M 5X08	IX2963005008
240	RONDELLA X PERNO CUSC. LNR 350	19346054
242A	BARRA TONDA CARR. LNR 350-385	19530654
242B	BARRA TONDA CARR. LNR 350-385 Y12	19530654.12
243	VITE TCEI DIN 912 M 6X30	IX2912006030

244	DADO ES. DIN 934 M 6	IX2934006
245	QUADRETTO BARRA TONDA LNR	19541745
246	PARAC.CARRELLO D.25X25-M6X17 PARAB.	19560154
248	BARRA QUADRA 350-385 LNR	19540154
250	VITE TCEI DIN 912 M 8X25	IX2912008025
252	PIASTRINA IX TEMPR.LNR 350-385	19530854X
256	MAN. BLOCCA GAMB. LNR	19522615
257	PRIGIONIERO M10 X GAMBO X CE	19336038
258	GAMBO GLL USA 350 OSSIDATO	19510664U
259	BUSSOLA INOX GAMBO 350-385 LNR	19534023
260	VITE BLOCC.VELA TQ 8 X 38 AF 350	19335007
261	BUSS.FRES FERMA MAN.300-370 CE	19534016
262	RONDELLA F.LARGA DIN 9021 D 8X24	IX29021008024
263	DADO ES. DIN 934 M 8	IX2934008
264A	PIATTO GLL USA 350-385 OSSIDATO	19510464U
264B	PIATTO GLL USA 350-385 Y11 OSSIDATO	19510464U.11
265	BLOC.DRITTO AST. PIATTO GLL USA OSS	19525066U
266	SUPPORTO BLOCC.DRITTO GLL USA OSS	19526068
267	VITE TSP- DIN 963 M 5X25	IX2963005025
268	ANELLO PARACOLPO X PIATTO BS2	19563254
269	DADO CIECO DIN 1587 M 6	IX21587LC006
270	ASTINA PIATTO GLL USA 350-385	19530464U
272	BLOC.INCL.ASTINA PIATTO GLL USA OSS	19525064U
273	VITE TSP- DIN 963 M 5X16	IX2963005016
274	BOCCOLE AUTOLUBR.15.17.12	19324105
275	VITE TSP- DIN 963 M 6X20	IX2963006020
276	PERNO PORTA PARAC.P.MERCE GLL 350	19533766
277	FUNGHETTO MOVIMENTO D8,5XHT2	19563201
278	DISTANZIALE FLANGIA GLL USA	19522830U
279	STAFFA GLL USA DENT. + CHIODI OSS.	19511768
280	LEVA 350-370 GLL USA OSSIDATA	19511818U
281	BOCCOLE AUTOLUBR.16.18.20	19324107
282	VITE TSP- DIN 963 M 5X14	IX2963005014
284	PARAC.P.MERCE STAFFA USA M8 X HT10	19563214
285	FLANGIA 350-385 STAF.BS(ESTR)OSS	19511845
286	MANOPOLA X STAFFA LNR BS2 350-385	19335256
287A	DISTANZIALE PARAMANO GLL DAL 09	19562345
287B	DISTANZIALI PARAMANO ALL. BZ GRAV.	19521609BZ
288A	VITE BLOCCAG.PIATTO CARNI+BS2 NUOVO	19335045
288B	VITE SVASATA PARAMANO GLL	19335064
290	RONDELLA PIANA DIN 125 D 8	IX2125008
292	DADO ANTIMANOMISSIONE	19363560
294A	P.MANO POLIC. PIATTO GLL DAL 09	19562344.09
294B	PARAMANO ALLUMINIO GLL USA 3 F.OSS.	19529140U.10
302	PERNO STAFFA GLL USA	19531326
308	ELSA PRESSAMERCE LNR OSSIDATO	19522640
310	MAN. PRESSAMERCE LNR OSSIDATO	19522645
311	VITE SENZA TESTA DIN 916 M 5X6 NE	NE0916005006
315	VITE TE DIN 933 M 6X22 T.F.	IX2933006022
320	PIASTRINA IMPUGNATURA GLL USA OSS	19526066

321	DADO CIECO DIN 1587 M 10	IX21587LC010
322	VITE SENZA TESTA DIN 913 M 8X45 CE	IX2913008045
323	RONDELLA PIANA DIN 125 D 6	IX2125006
-	AFFILAT.INC. GLL-PLD USA	19800020U
402	CAPPOTT. 300-385 LNR CE OSSIDATA	19511252C
404	MAN.CAPP.AFF.LNR OSSIDATO	19522652
406	VITE BLOC.PULSANTE AFF.250-370	19335025
408	ANELLI ARRESTO DIN 471 D 08E	IX2471008
409	PULSANTE AFFILATOIO 330:370	19550208
410	MOLLA PERNO AFF.+SBAV. 300:385	19390309
411	VITE SENZA TESTA DIN 916 M 6X8 NE	NE0916006008
412	PERNO SBAVATURA 330:370	19540709
414	BICCHIERINO AFF. LNR	19540718
416	MOLA SB.350 D.50 H.8 F.8	19300209
418	RONDELLA PIANA DIN 125 D 8	IX2125008
421	DADO ES. DIN 439 M 8 BASSO	IX2439008
424	PERNO AFFILATURA 330:370	19540708
430	GOMMINO ANTIVIBRANTE CAPP. LNR	19560152
432	MANOP.IX.VASCHETTA AFF. Y11 LNR	19335023.11
434	VITE TC- DIN 84 M 6X25	IX284006025
436	VASC.AFF.300-385 LNR OSSIDATA	19511253C
437	VITE RISCONT.CONICA ANELLO DAL 09	19336055.09
438	DADO ES. DIN 934 M 6	IX2934006
440	VITE SENZA TESTA DIN 914 M 6X30CE	IX2914006030
442	PERNO COL.AFFIL. LNR BZ + USA Y13	19540452.13
444A	CAPPUCCIO RISCONT.AFFIL. LNR	19336056
444B	CAPPUCCIO RISCONT.AFFIL. DAL 09	19336056.09
446	DADO ES. DIN 439 M 6 BASSO	IX2439006
447	RONDELLA PIANA DIN 125 D 6	IX2125006
470	MOLA AF.330-385 D.48 H.15 F.8 Y10	19300108C.10
471	CORPO AF.LNR PRESSOF. LAV	19021352.11
472	PIAST. VASCHETTA AFFIL. PLD 300	19533360
618	DADO ES. DIN 439 M 8 BASSO	IX2439008
620	RONDELLA PIANA DIN 125 D 8	IX2125008
621	SCHEDA TGSIR01 TRASF.CL.2 UL 110/60	19412000
626	CONDENSATORE 10 UF OMOLOGAT.UL	19410306
632	SCATOLA RELAIS DAL 09	19563127.09
636	VITE TE DIN 933 M 6X08 T.F.	IX2933006008
638	VITE TCEI DIN 912 M 5X8	IX2912005008
640	PIASTRINA AD U P.CAVO LNR GLL "07"	19541742.07
658	CAVETTO MASSA TERRA 300-385 UL	19410739
660	CAVETTO X PONTE SCHEDA POT SID.UL	19410742
662	CAVET.ALIM UL PROTEZIONE TERMICA	19410712
664	CAVETTO MASSA TERRA X CONDES.	19410730
666	PROTEZIONE TERMICA MOTORE UL 5A	19410172
668	PERNO MOTORE GLL 350-385	19540564
669	VITE SENZA TESTA DIN 916 M 6X10 NE	NE0916006010
670	VITE SENZA TESTA DIN 913 M 8X45 CE	IX2913008045
672	DADO ES. DIN 934 M 8	IX2934008
676	STAFFA TIR. MOTORE GLL 350-385	19540364

678	VITE TE DIN 933 M 6X10 T.F.	IX2933006010
680	COPERCHIO SCATOLA DAL 09	19563148.09
682	VITE AUTOF.TCB+ DIN 7981 D 3,5X13	IX279813,5013
684	COPERTURA INFERIORE LNR 350-385	19563154
688	VITE TBEI ISO 7380 M 6X12	IX27380006012
690A	PERNO ESAG.SUP. COPER. LNR	19540752
690B	PERNO ESAG.SUP. COPER. LNR DAL 07	19540752.07
692	PERNO ESAG.MOT. COPER. LNR	19540754
693	MOTORE 350 UL C.PIATTA 115-60	194005092
696	CAVET.ALIM PULS-PA 205 AFF MN	19410718