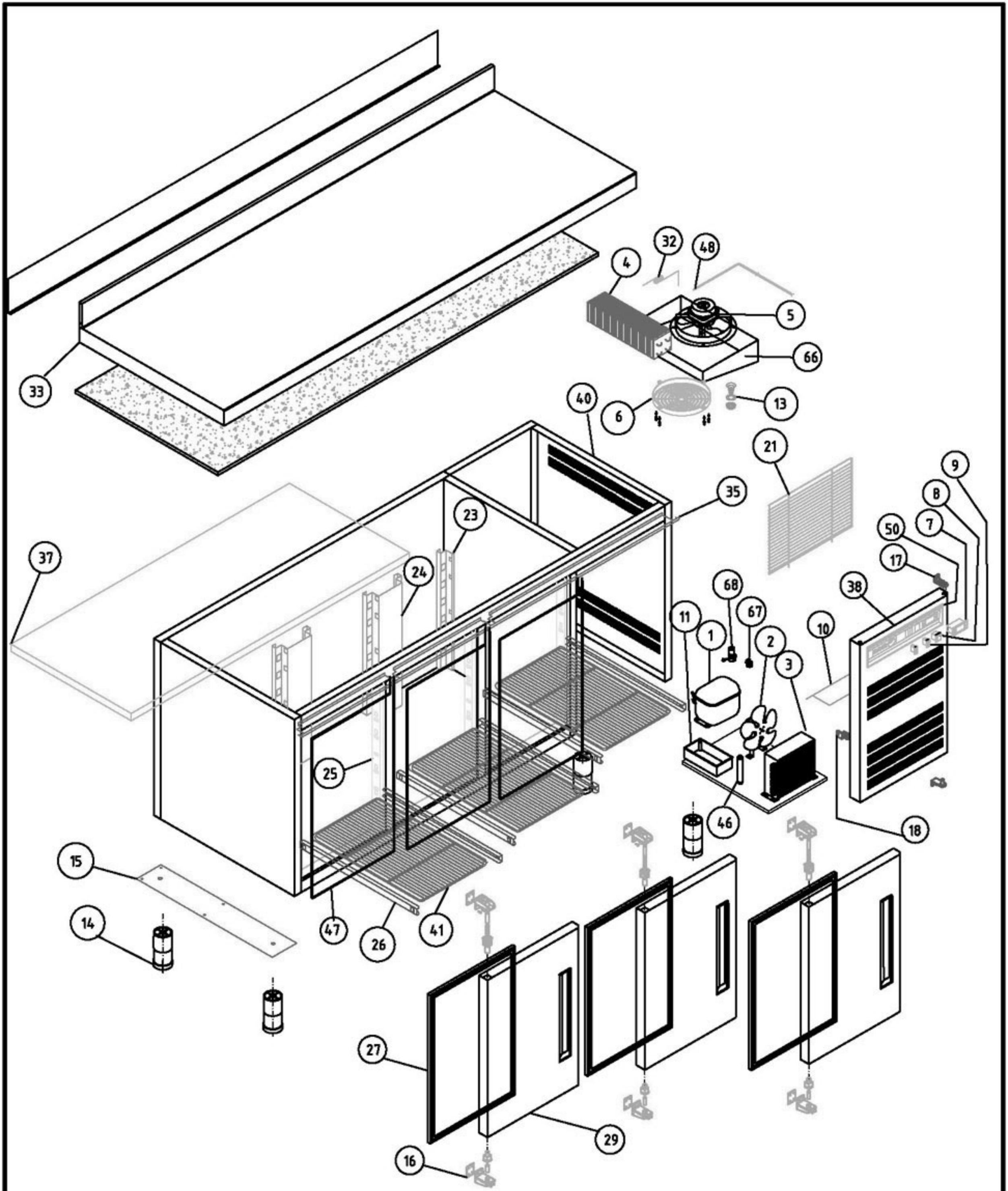

M1 MESAS FRÍAS

COD. PIEZA:

SUSTITUYE A: .

SUSTITUIDO POR: .

COTAS SIN TOLERANCIA **DIN 7168-f**

ANGULAR	GRADO TOLERANCIA	FINO	MEDIO	GRUESO
	HASTA 10 mm	±1°		±1° 30'
	MAS DE 10 A 50 mm	±30'		±50'
	MAS DE 50 A 120 mm	±20'		±25'
	MAS DE 120 A 400 mm	±10'		±15'
	MAS DE 400 mm	±5'		±10'

LINEAL	GRADO TOLERANCIA	FINO	MEDIO	GRUESO
	HASTA 3 mm	±0,05	±0,10	±0,15
	MAS DE 3 A 6 mm	±0,05	±0,10	±0,20
	MAS DE 6 A 30 mm	±0,10	±0,20	±0,50
	MAS DE 30 A 120 mm	±0,15	±0,30	±0,80
	MAS DE 120 A 400 mm	±0,20	±0,50	±1,20
	MAS DE 400 A 1000 mm	±0,30	±0,80	±2,00
	MAS DE 1000 A 2000 mm	±0,50	±1,20	±3,00

Material: **MATERIAL ESPESOR**

Acabado: **ACABADO**

COMÚN A

MODELO	Ud.	MODELO	Ud.	MODELO	Ud.	MODELO	Ud.	MODELO
MFN-180	1							

A4	Nombre	Fecha
Dibujado	MJGG	19-3-03
Modificado	.	.

FAGOR
FAGOFRI s.a.

Escala 1:22

RECAMBIOS MFN

Código máquina:

CODIGO

RECAMBIOS MESAS FRÍAS

revisión 01-03-2003

FAGOR

FAGOFRI S.A.

Nº	CÓDIGO	DESCRIPCIÓN	MODELOS GASTRO							
			MFN-135	MFN-180	MFN-225	MFN-270	MFN-102-R	MFN-147-R	MFN-192-R	MFN-237-R
1	6021010001	COMPR.SC-12-CL R404A	1							
1	6021010002	COMPR.SC-15-CL R404A		1						
1	6021010005	COMPR.SC-18-CL R404A			1					
1	6021010006	COMPR.J-2192-GK R404A ASPERA				1				
2	6021050002	VENTILADOR 10W PATA PALA 220V	1	1	1	1				
3	6029020005	CONDENSADOR 10x4 TECHO	1	1						
3	6029020019	CONDENSADOR 20X4 BAFLE			1	1				
4	M129010004	BAT.MFP-270 8T4R330A4SC/TU(PIN								1
4	6029010025	EV.CONG.FC71B BAJO MSN250				1				
4	6029010037	BAT.FC61B BAJO6T4R300A6S(PINTA	1	1	1		1	1	1	
5	6021050001	VENTIL.EVAPOR.5W ARO/TIRO FORZ	1	1	1	1	1	1	1	1
6	6003010035	REJILLA PROTECCION VENTILADOR	1	1	1	1	1	1	1	1
7	6021350019	TERMOS.CONGELAC.ID 974 F 220V	1	1	1	1	1	1	1	1
8	6021130001	INTERRUPTOR BIPOL.AMB.ON/OFF	1	1	1	1	1	1	1	1
9	6021130010	PILOTO RECTAN.AMBAR SEÑAL LUM.	1	1	1	1	1	1	1	1
10	M109050157	CHAPA PROT.MANDOS MESAS FRIAS	1	1	1	1				
11	6003010023	BANDEJA EVAPORACION AUTOMÁTICA	1	1	1	1				
13	6003010034	DESAGÜE SAN MIGUEL	1	1	1	1	1	1	1	1
14	6007050015	PATA REGUL. 50X95 BAJOS	4	4	4	4	4	4	4	4
15	M161250002	BASE PATAS MFP 600X100 PINTAD	1	1	1	1	1	1	1	1
16	V169090001	BISAGRA SISTEMA GIRO A IZDA	2	3	4	5	2	3	4	5
17	6003010048	SOPORTE PUERTA REJILLA	2	2	2	2				
18	6003010032	ESCUADRA AMARRE REJILLA	1	1	1	1				
21	6003010181	REJ.RESP.GRUPO 387X280POLICARB	1	1	1	1				
23	M109050122	CREMALL.LAT.POST.MFP DCHA.	1	1	1	1	1	1	1	1
23	M109050104	CREMALL.LAT.POST.MFP IZDA.	1	1	1	1	1	1	1	1
24	M109050105	CREMALLERA CENTRAL MFP	1	2	3	4	1	2	3	4
25	M109050153	CREMALLERA MFP-MSP 576X66 MM	4	6	8	10	4	6	8	10
26	6033050011	GUIA BAJO GN 1/1 L=549 MM	8	12	16	20	8	12	16	20
27	6045010006	BURLETE 400X605 MFP GASTRO	2	3	4	5	2	3	4	5
29	M169010013	PUERTA MFN IZDA TIR.ABS	2	3	4	5	2	3	4	5
32	M107020003	CAPILAR 1.25x2900	1	1	1					
32	M107020005	CAPILAR 1.5x2000				1				
33	M181010014	ENCIMERA MFP270				1				
33	M181010013	ENCIMERA MFP225			1					
33	M181010011	ENCIMERA MFP135	1							
33	M181010015	ENCIMERA MFP102					1			
33	M181010012	ENCIMERA MFP180		1						
33	M181010018	ENCIMERA MFP-237								1
33	M181010017	ENCIMERA MFP192							1	
33	M181010016	ENCIMERA MFP147						1		
35	M109250003	PROTECTOR ENCIMERA 135	1				1			
35	M109250004	PROTECTOR ENCIM. 180		1				1		
35	M109250034	PROTECT. ENCIM. 225			1	1			1	1
35	M109250036	PROTECT. ENCIM. SUPLE. 270				1				1
36	6001050032	AGLOM.2690X670X13 ENC. MFP-270				1				1
36	6001050030	AGLOM.1340X670X13 ENC.MFP-135	1				1			
36	6001050020	AGLOM.2240X670X13 ENC. MFP-225			1				1	
36	6001050019	AGLOM.1790X670X13 ENC. MFP-180		1				1		
37	6013050007	PL.POLIEST.1310X566X30 TIPO IV		1		1		1		1
37	6013050005	PL.POLIEST.860X566X30 MM	1		2		1		2	
38	M109010343	REJILLA CUADRO ABS GRIS MSN	1	1	1	1				
38	M109010335	CUADRO DE MANDOS MSN-R R7					1	1	1	1
40	M109010150	COST EXT LAD GRUP MFP-R					1	1	1	1
40	M109010042	COST EXT LAD GRUP MFP	1	1	1	1				
41	6027010003	PARRILLA GN1/1 530x325	2	3	4	5	2	3	4	5
46	6047010003	FILTRO DESHIDRAT.40GR 1/4X1/4	1	1	1	1				
47	6021250003	RESIST.MARCO GASTRO-1,20W	1	1	1	1	1	1	1	1
47	6021250004	RESIST.MARCO GASTRO-2, 20 W	1	2	3	4	1	2	3	4
48	6021350013	SONDA TERMOST.REF NTC 15KOhm	1	1	1	1	1	1	1	1
50	6003010105	CUADRO ABS GRIS	1	1	1	1				
55	6037050002	SOPORTE COST.RODAP.MFP 230X600					1	1	1	1
66	6003050001	GAVETA TIRO FORZADO GASTRO	1	1	1	1	1	1	1	1
67	6021010050	RELE ARRANQ.J2212GK 3ARR3B3AV37				1				
67	6021010046	RELE ARRANQ.COMPRES.SC-18 CL 1177426			1					
67	6021010043	RELE ARRANQUE COMPRESOR SC-15 CL 6019		1						
67	6021010042	RELE ARRANQUE COMPRESOR SC-12 CL 6005	1							
68	6021010038	CONDENS.ARRANQ. J2192GK 2252019 98microF				1				
68	6021010035	CONDENS.ARRANQUE SC 117U5017	1	1	1					