MODULAR

MOD. 92 FRE 18 S

ED. 01-08
TAV.2531186.00

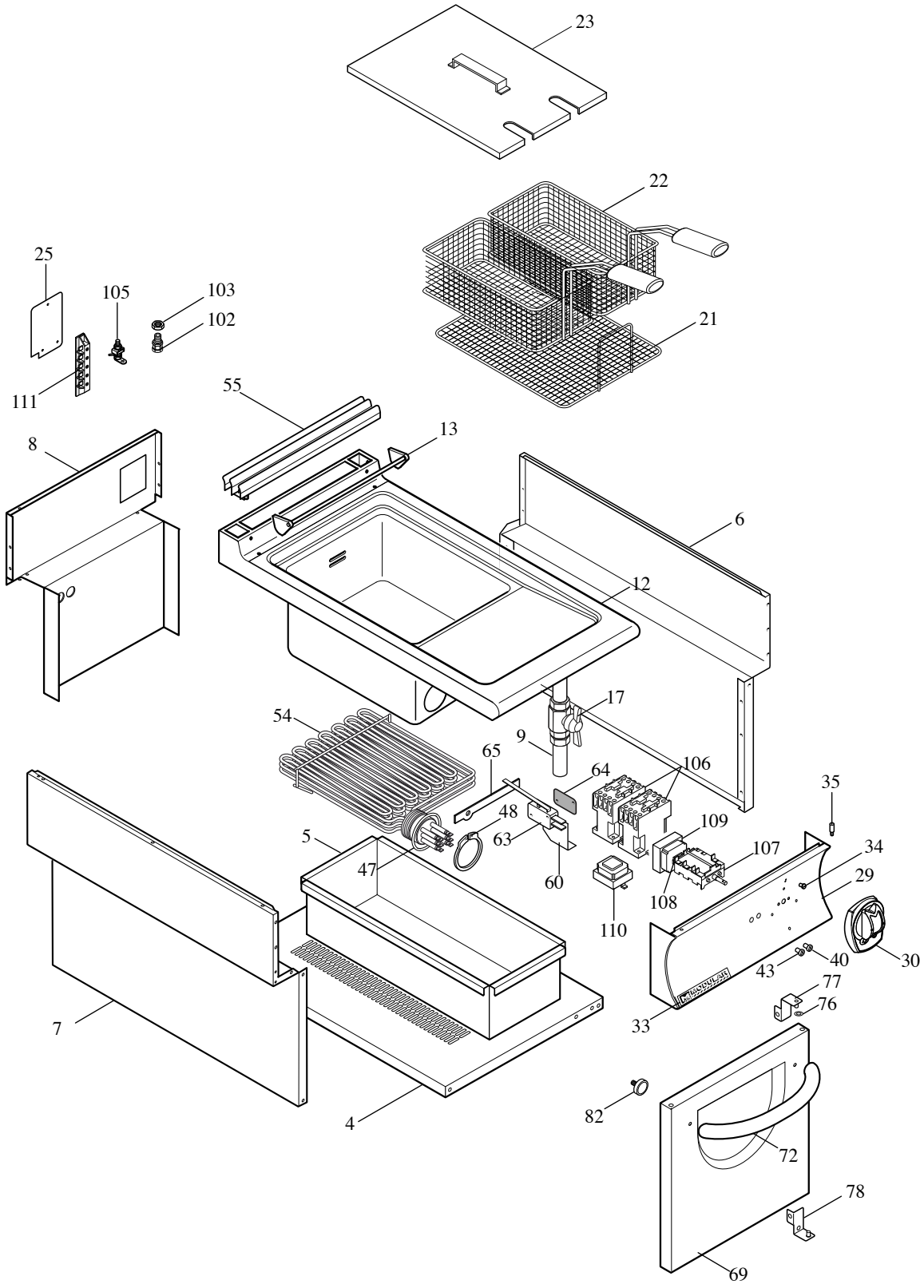

MODULAR

LISTA RICAMBI

code 2531187.00

FRIGGITRICE ELETTRICA 1 VASCA- MOD. 92 FRE-18 S

ED. 01-08

POS.	CODICE	RIF. MODIFICHE	DESCRIZIONE	PREZZO
4	921.777.00		Fondo sbalzo 92	
5	625.056.00		Bacinella recupero olio FRG 13	
6	921.772.00		Fiano destro sbalzo	
7	921.807.00		Fianco sinistro sbalzo	
8	921.810.00		Schienale sbalzo 92 E	
9	931.148.00		Tronchetto scarico per FRE sbalzo	
12	911.732.00		Ass.piano vasca 92 FRE	
13	911.844.00		Ass.portacestini FRE	
17	678.014.00		Valvola a sfera da 1”	
21	983.029.00		Filtro friggitrice	
22	983.028.00		Cestino friggitrice	
23	911.783.00		Ass. coperchio friggitrice	
25	923.173.00		Coperchio scatola allacciamento	
29	911.768.00		Ass. cruscotto 92 FRE	
30	912.070.00		Ass. manopola grigia elettrica 100-180	
33	250.389.00		Marchio	
34	682.003.00		Placchetta per indice	
35	941.076.00		Perno fissagio cruscotto	
40	463.014.00		Lampada verde	
43	463.012.00		Lampada gialla	
47	0835.35555.4		Anello di tenuta OR 159 Viton	
48	0550.58020.5		Anello di sicurezza sger UNI 7435	
54	965.035.00		Resistenza FRE 16 kW 230V	
55	911.742.00		Ass. griglia camino	
60	923.160.00		Supporto micro	
63	761.004.00		Microinteruttore 16A	
64	563.006.00		Piattina isolante micro	
65	923.159.00		Leva micro	
69	911.744.13		Ass. porta sbalzo 92	
72	9111072.00		Ass. maniglia portina	
76	641.026.00		Boccola per cernniere porta	
77	911.846.00		Ass. cerniera dx	
78	911.847.00		Ass. cerniera sx	
82	684.007.00		Magnete	
102	663.027.00		Pressacavo V-TEC 16	
103	663.017.00		Controdado PG 16	
105	611.320.00		Montaggio viti terra/equipotenziale	
106	961.002.00		Contattore BF 12 230V 50-60Hz	
107	661.000.00		Commutatore angolare 14 A	
108	661.013.00		Staffa ego	
109	931.015.00		Termostato lavoro 190° C	

MODULAR

LISTA RICAMBI

code 2531187.00

FRIGGITRICE ELETTRICA 1 VASCA- MOD. 92 FRE-18 S

ED. 01-08

POS.	CODICE	RIF. MODIFICHE	DESCRIZIONE	PREZZO
110	931.016.00		Termostato di sicurezza 232° C	
111	663.036.00		Morsettiera FV 173 V/V a 4 poli	