1 GRUPPO LAVAGGIO
2 GRUPPO VASCA
3 GRUPPO RISCIACQUO
4 GRUPPO RISCIACQUO
5 QUADRO ELETTRICO
6 GRUPPO SOLLEVAMENTO
7 GRUPPO POMPA SCARICO
8 CARROZZERIA
9 DOSATORI

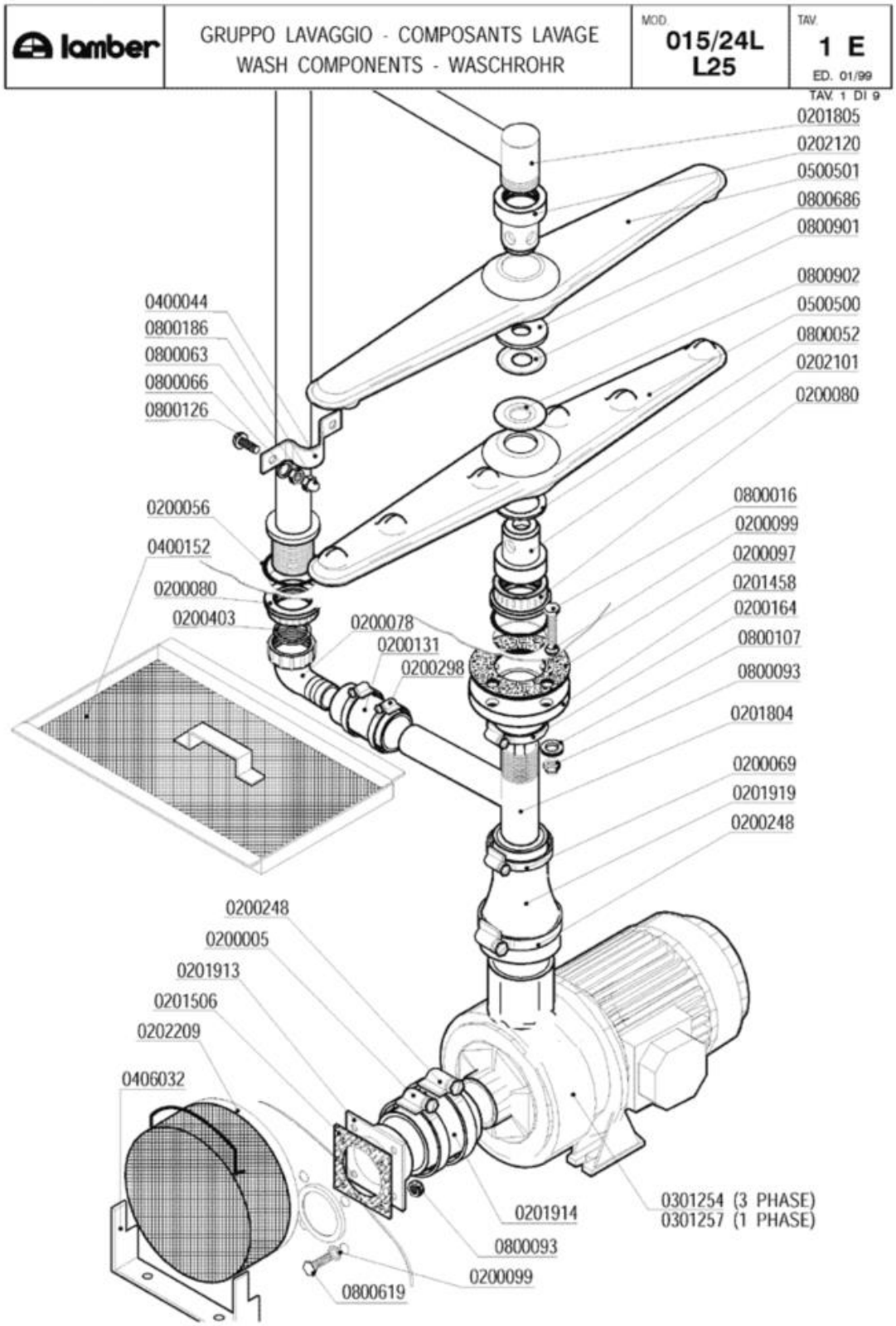
lamber
GRUPPO LAVAGGIO - COMPOSANTS LAVAGE
WASH COMPONENTS - WASCHROHR
MOD. 015/24L L25
TAV. 1 E
ED. 01/99
TAV. 1 DI 9
0201805
0202120
0500501
0800686
0800901
0800902
0500500
0800052
0202101
0200080
0800016
0200099
0200097
0201458
0200164
0800107
0800093
0201804
0200069
0201919
0200248
0400044
0800186
0800063
0800066
0800126
0200056
0400152
0200080
0200403
0200078
0200131
0200298
0200248
0200005
0201913
0201506
0202209
0406032
0201914
0800093
0200099
0800619
0301254 (3 PHASE)
0301257 (1 PHASE)

Codice	Descrizione	
0200005	Fascetta 50-70	
0200056	OR 144 pilette 1" 1/4	
0200069	Fascetta 40-60	
0200078	Raccordo scarico 1"1/4x32 2121 PP	
0200080	Ghiera 1"1/42190	
0200097	Guarnizione gomma 105x45x3 4F Rif.167	
0200099	Guarnizione Nyltite M8	
0200131	Manicotto Radior 30x100 F 1854-94	
0200164	Fascetta 32-50	
0200248	Fascetta 60-80	
0200298	Fascetta 25-40	
0200403	Guarnizione piana 38x27x2 3794	
0201458	Flangia a manicotto 1"1/4 d.115 ribass.	
0201506	Guarnizione 100x100xsp.3 F.72 3451	
0201804	Collettore lavaggio risciacquo L25	
0201805	Asta lavaggio L25-L20VS 5466	
0201913	Flangia est.asp.pompa inox L25 4376-3851	
0201914	Manicotto Radior 60 h.50 4667	
0201919	Manicotto ridotto ELLE 4666 60x43x150	
0202101	Testina lavaggio d.18 2F NSF	
0202120	Testina lavaggio d.22 4F NSF	
0202209	Filtro aspirazione MATIC-ELLE	
0301254	Elettropompa Hp 1,5 inox DWO150 L25	
0301257	Elettropompa Hp 1,5 inox DWO150 MONO	
0400044	Fascetta fermo Lav.Risc.ELLE	
0400152	Filtro cassetto L21-015/24L-L25 1812-94	
0406032	Supporto filtro aspirazione MATIC/L 3153	
0500500	Braccio di lavaggio 540/6F NSF	
0500501	Braccio di lavaggio 540/8F NSF	
0800016	Vite inox TEM8x40	
0800052	Rondella teflon 57x41x2	
0800063	Dado inox M6	
0800066	Rondella grower inox diam.6	
0800093	Dado autobloccante M8 zincato	
0800107	Rondella piana OT diam.8	
0800126	Vite inox POELIER M6X15	
0800186	Dado inox cieco M6	
0800619	Vite inox TEM8x20 testa h.2,2	
0800686	Rondella nylon 50x22,2x2 2782-96	
0800901	Disco inox mulinello 50x22,2 2781	
0800902	Disco inox mulinello L25 2987 d.18	

lamber	GRUPPO VASCA - COMPOSANTS CUVE TANK COMPONENTS - WASCHROHR	MOD. 015/24L L25	TAV. 2 E ED. 01/99

TAV. 2 DI 9

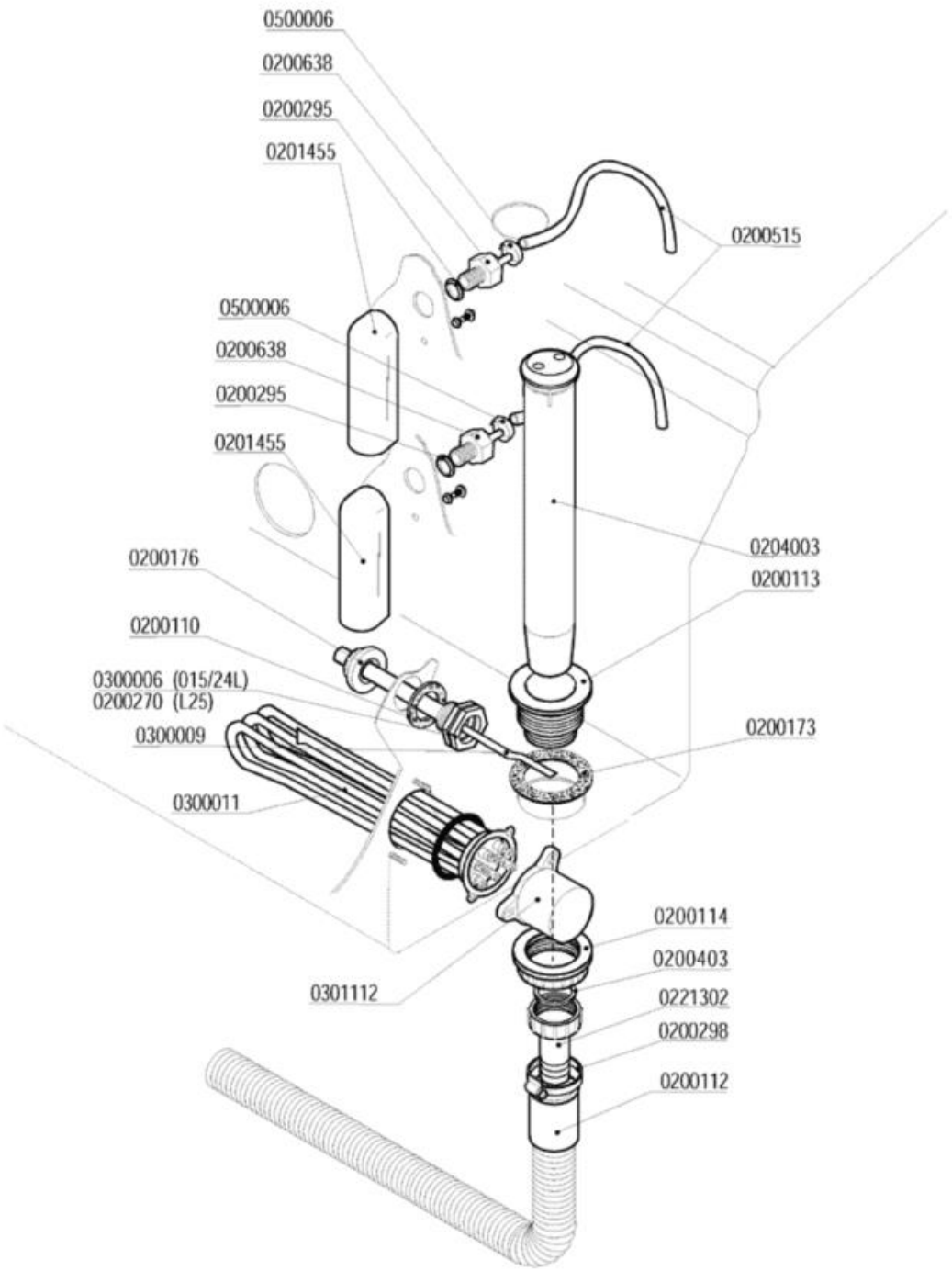

Codice	Descrizione
0200110	Guarnizione piana 31x21x2
0200112	Tubo scarico d.28 DIR.C/317
0200113	Piletta scarico 007 Rif.18
0200114	Dado piletta scarico 2" 2190
0200173	Guarnizione gomma 75x58x2 Rif.19
0200176	Dado 1/2" 2190
0200270	Guaina 1/2" ES25 doppia 7x8x120
0200295	Guarnizione Nyltite M12
0200298	Fascetta 25-40
0200403	Guarnizione piana 38x27x2 3794
0200515	Tubo pressostato 4,2x10,4
0200638	Portagomma trappola d'aria d.6 ELLE 4512
0201455	Trappola d'aria anteriore L=85 mm
0204003	Troppopieno L25 45x370 6731
0221302	Raccordo scarico diritto 1"1/4x32
0300006	Guaina termostato inox
0300009	Molla a frizione Rif.134
0300011	Resistenza 3000W/3 Rif.76 flangia inox
0301112	Copriresistenza 1 elemento 3x6mm
0500006	Fascetta SNP2/CLIC 11,5-13,5

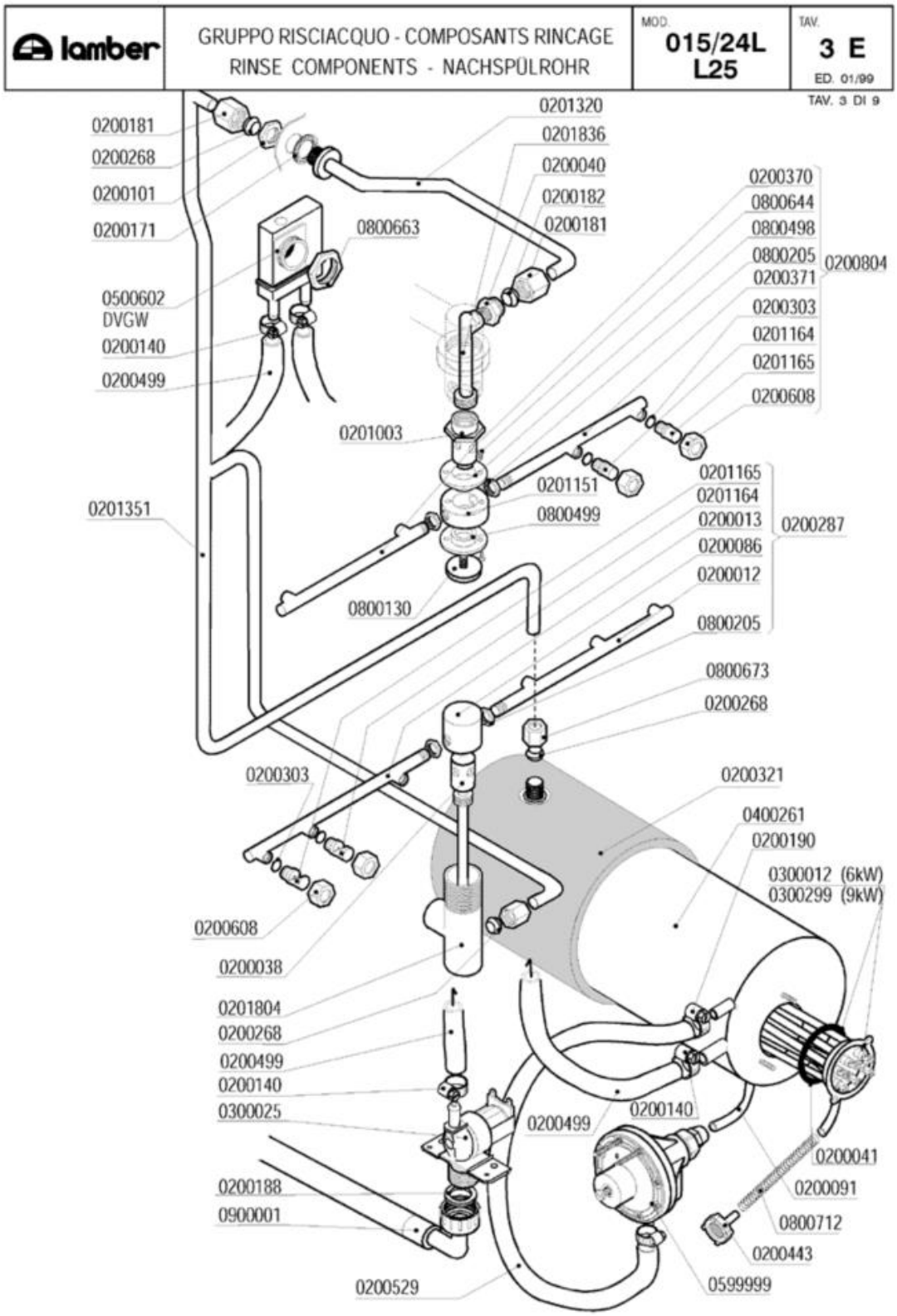
lamber
GRUPPO RISCIACQUO - COMPOSANTS RINCAGE
RINSE COMPONENTS - NACHSPÜLROHR
MOD. 015/24L L25
TAV. 3 E
ED. 01/99
TAV. 3 DI 9
0200181
0200268
0200101
0200171
0500602
DVGW
0200140
0200499
0201320
0201836
0200040
0200182
0200181
0800663
0200370
0800644
0800498
0800205
0200371
0200804
0200303
0201164
0201165
0200608
0201003
0201165
0201164
0200013
0200086
0200012
0800205
0200287
0201151
0800499
0201351
0800130
0800673
0200268
0200303
0200321
0400261
0200190
0300012 (6kW)
0300299 (9kW)
0200608
0200038
0201804
0200268
0200499
0200140
0300025
0200499
0200140
0200041
0200091
0800712
0200443
0200188
0900001
0200529
0599999

Codice	Descrizione
0200012	Braccio di risciacquo 230mm DX cesto 50
0200013	Braccio di risciacquo 230mm SX cesto 50
0200038	Perno risciacquo inox 1205
0200040	Nipplo risciacquo inox 3/8"-1/4" 492-97
0200041	OR 6225 resistenza boiler
0200086	Testina mulinello risciacquo 1206
0200091	Tubo cristallo PP 4x6
0200101	Dado inox 3/8" Gas 55-83
0200140	Fascetta collare 17x19
0200171	Guarnizione piana 27x17x2
0200181	Dado bicono inox 3/8"x12 1040-91
0200182	Bicono OT 3/8"x12 1311-92
0200188	Guarnizione gomma 25x16x2
0200190	Fascetta collare benzina 13x15
0200268	Bicono TEFLON 3/8"x12
0200287	**SOSTITUITO DA 0200286**
0200303	OR 2021 ugelli risciacquo mescola FDA
0200321	Coibentazione boiler 9lt 2129
0200370	Braccio di risciacquo 200mm DX cesto 45
0200371	Braccio di risciacquo 200 mm SX cesto 45
0200443	Filtro fondo dos.idrico 3000
0200499	Tubo gomma 12x19,5 food quality
0200529	SOSTITUITO DA 0200293**********
0200608	**SOSTITUITO DA 0200625**
0200804	**SOSTITUITO DA 0200852**
0201003	Perno risciacquo sup.rotante 2608/96 NSF
0201151	Testina risciacquo rotante 2142
0201164	Ugello risciacquo foro 1,2 D.2612 NSF
0201165	Ugello risciacquo foro 1,5 D.2609 NSF
0201320	Asta risciacquo sup.L20/L25 DVGW 2748
0201351	Asta risciacquo L25 pompa inox 4374
0201804	Collettore lavaggio risciacquo L25
0201836	Collettore mulinello risc.sup.ELLE 4294
0300012	Resistenza 6000W/3 230/400V flangia inox
0300025	Elettrovalvola 1 via 329069
0300299	Resistenza 9000W 230/400V flangia inox
0400261	Boiler 8lt L25
0500602	**CODICE ESAURITO** Valvola rompivuoto
0599999	Dosatore brillantante MOD.3000
0800130	Vite mulinello risc.rot.super.671/88
0800205	Dado inox M12x1 E16S5
0800498	Bussola mul.risc.PTFE/C25% d.16.2 2143
0800499	Bussola mul.risc.PTFE/C25% d.13.3 2606
0800644	Vite inox TPSTCR M3x8
0800663	Dado OT PG21 nichelato

Codice	Descrizione
0800673	Dado bicono ottone 3/8"x12
0800712	Molla inox 160mm per tubo brillantante
0900001	Tubo carico gomma 90ºC VDE

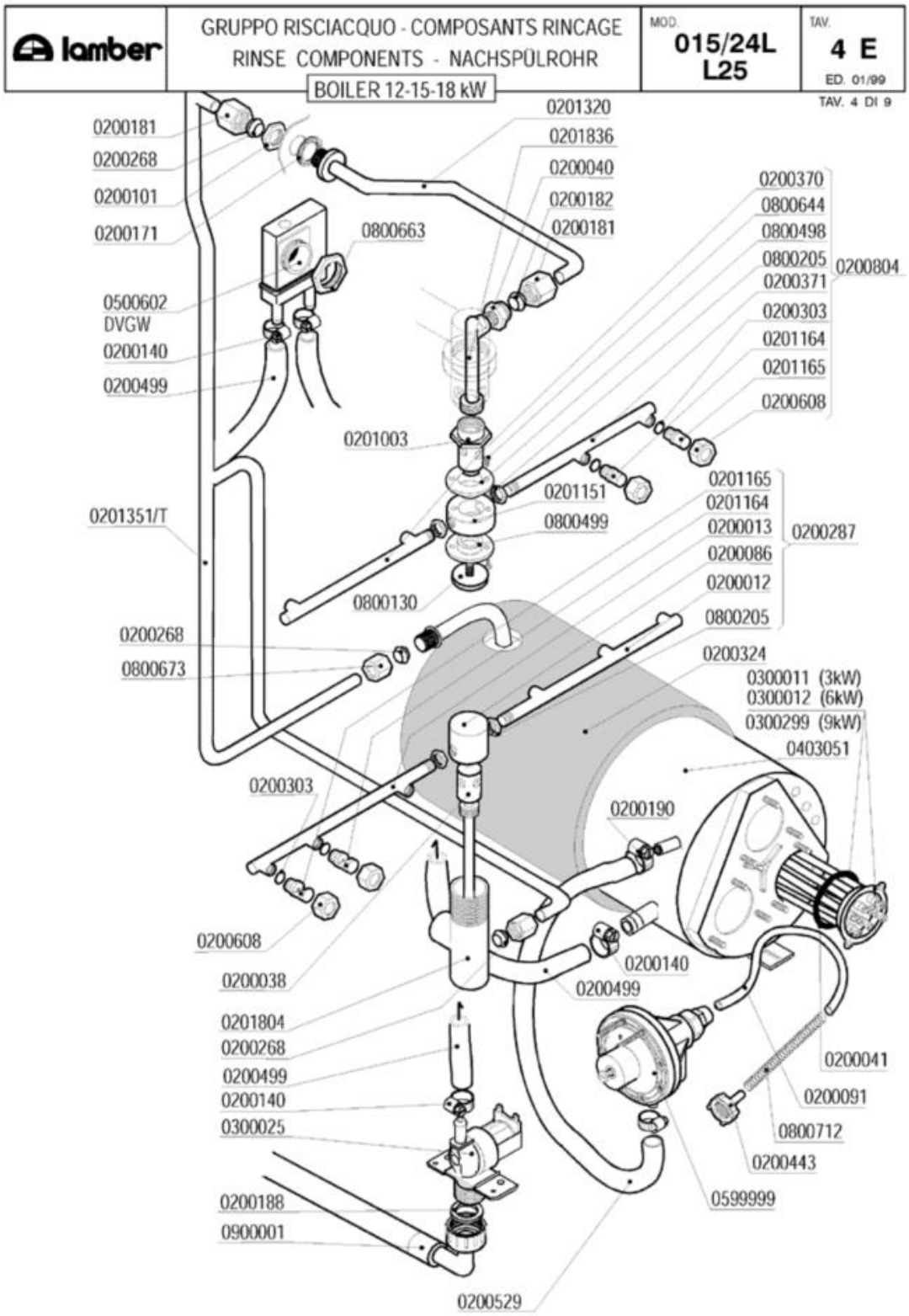
lamber
GRUPPO RISCIACQUO - COMPOSANTS RINCAGE
RINSE COMPONENTS - NACHSPÜLROHR
BOILER 12-15-18 kW
MOD. 015/24L L25
TAV. 4 E
ED. 01/99
TAV. 4 DI 9
0200181
0200268
0200101
0200171
0500602
DVGW
0200140
0200499
0201320
0201836
0200040
0200182
0200181
0800663
0200370
0800644
0800498
0800205
0200371
0200804
0200303
0201164
0201165
0200608
0201003
0201151
0800499
0201165
0201164
0200013
0200086
0200012
0800205
0200287
0201351/T
0800130
0200268
0800673
0200324
0300011 (3kW)
0300012 (6kW)
0300299 (9kW)
0403051
0200303
0200190
0200608
0200038
0200140
0200499
0201804
0200268
0200499
0200140
0300025
0200041
0200091
0800712
0200443
0599999
0200188
0900001
0200529

Codice	Descrizione
0200012	Braccio di risciacquo 230mm DX cesto 50
0200013	Braccio di risciacquo 230mm SX cesto 50
0200038	Perno risciacquo inox 1205
0200040	Nipplo risciacquo inox 3/8"-1/4" 492-97
0200041	OR 6225 resistenza boiler
0200086	Testina mulinello risciacquo 1206
0200091	Tubo cristallo PP 4x6
0200101	Dado inox 3/8" Gas 55-83
0200140	Fascetta collare 17x19
0200171	Guarnizione piana 27x17x2
0200181	Dado bicono inox 3/8"x12 1040-91
0200182	Bicono OT 3/8"x12 1311-92
0200188	Guarnizione gomma 25x16x2
0200190	Fascetta collare benzina 13x15
0200268	Bicono TEFLON 3/8"x12
0200287	**SOSTITUITO DA 0200286**
0200303	OR 2021 ugelli risciacquo mescola FDA
0200324	Pannello termoisolante 500x500x5 PE/R30
0200370	Braccio di risciacquo 200mm DX cesto 45
0200371	Braccio di risciacquo 200 mm SX cesto 45
0200443	Filtro fondo dos.idrico 3000
0200499	Tubo gomma 12x19,5 food quality
0200529	SOSTITUITO DA 0200293**********
0200608	**SOSTITUITO DA 0200625**
0200804	**SOSTITUITO DA 0200852**
0201003	Perno risciacquo sup.rotante 2608/96 NSF
0201151	Testina risciacquo rotante 2142
0201164	Ugello risciacquo foro 1,2 D.2612 NSF
0201165	Ugello risciacquo foro 1,5 D.2609 NSF
0201320	Asta risciacquo sup.L20/L25 DVGW 2748
0201804	Collettore lavaggio risciacquo L25
0201836	Collettore mulinello risc.sup.ELLE 4294
0300011	Resistenza 3000W/3 Rif.76 flangia inox
0300012	Resistenza 6000W/3 230/400V flangia inox
0300025	Elettrovalvola 1 via 329069
0300299	Resistenza 9000W 230/400V flangia inox
0403051	Boiler 12-15-18kW d.215 ELLE-L25
0500602	**CODICE ESAURITO** Valvola rompivuoto
0599999	Dosatore brillantante MOD.3000
0800130	Vite mulinello risc.rot.super.671/88
0800205	Dado inox M12x1 E16S5
0800498	Bussola mul.risc.PTFE/C25% d.16.2 2143
0800499	Bussola mul.risc.PTFE/C25% d.13.3 2606
0800644	Vite inox TPSTCR M3x8
0800663	Dado OT PG21 nichelato

Codice	Descrizione
0800673	Dado bicono ottone 3/8"x12
0800712	Molla inox 160mm per tubo brillantante
0900001	Tubo carico gomma 90ºC VDE

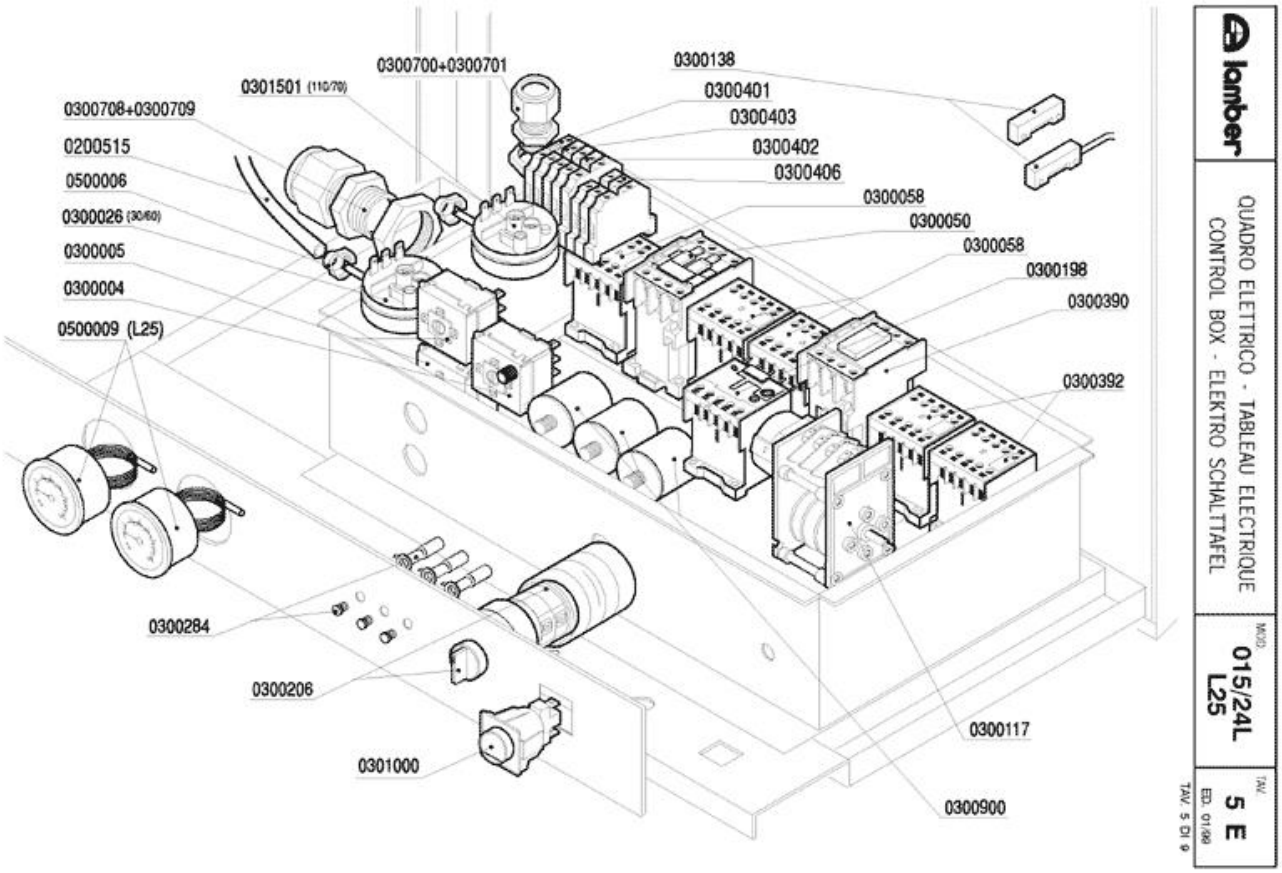
0300700+0300701
0300138
0301501 (110/70)
0300401
0300708+0300709
0300403
0200515
0300402
0500006
0300406
0300026 (30/60)
0300058
0300005
0300050
0300004
0300058
0500009 (L25)
0300198
0300390
0300392
0300284
0300206
0300117
0301000
0300900
lamber
QUADRO ELETTRICO - TABLEAU ELECTRIQUE
CONTROL BOX - ELEKTRO SCHALTTAFEL
MOD.
015/24L
L25
TAV.
5 E
ED. 01/99
TAV. 5 DI 9

Codice	Descrizione
0200515	Tubo pressostato 4,2x10,4
0300004	**SOSTITUITO DA 0300196**
0300005	Termostato 90ºC c.2000 1NONC boiler IMIT
0300026	Pressostato 60/30 16A 1NONC
0300050	Contattore 25A 4NO 230V 50Hz 2172
0300058	Contattore 20A 4NO 230V LC1-K0610M7 TEL.
0300117	Timer 60"-90"-120" 4904
0300138	Micro contatto magnetico 1NO +0800142
0300198	Relé termico 1,8-2,6 16A
0300206	** SOSTITUITO DA 0301025 ** Selettore
0300284	**SOSTITUITO DA 0301910**
0300390	SOSTITUITO DA 0300392**********
0300392	Contattore 16A 3NO1NC AUX LS07.01
0300401	Morsetto 6 mmq Terra Giallo-Verde
0300402	Morsetto 6 mmq beige
0300403	Morsetto 6 mmq neutro blu
0300406	Morsetto 4 mmq rosso
0300700	Pressacavo PG 13,5
0300701	Controdado PG13,5
0300708	Pressacavo PG29
0300709	Controdado PG29
0300900	Filtro antidisturbo 411135001
0301000	Interruttore bip. 0V 2N0 16 amp COMPLETO
0301501	Pressostato 110/70
0500006	Fascetta SNP2/CLIC 11,5-13,5
0500009	Termometro tondo d.52 C/F

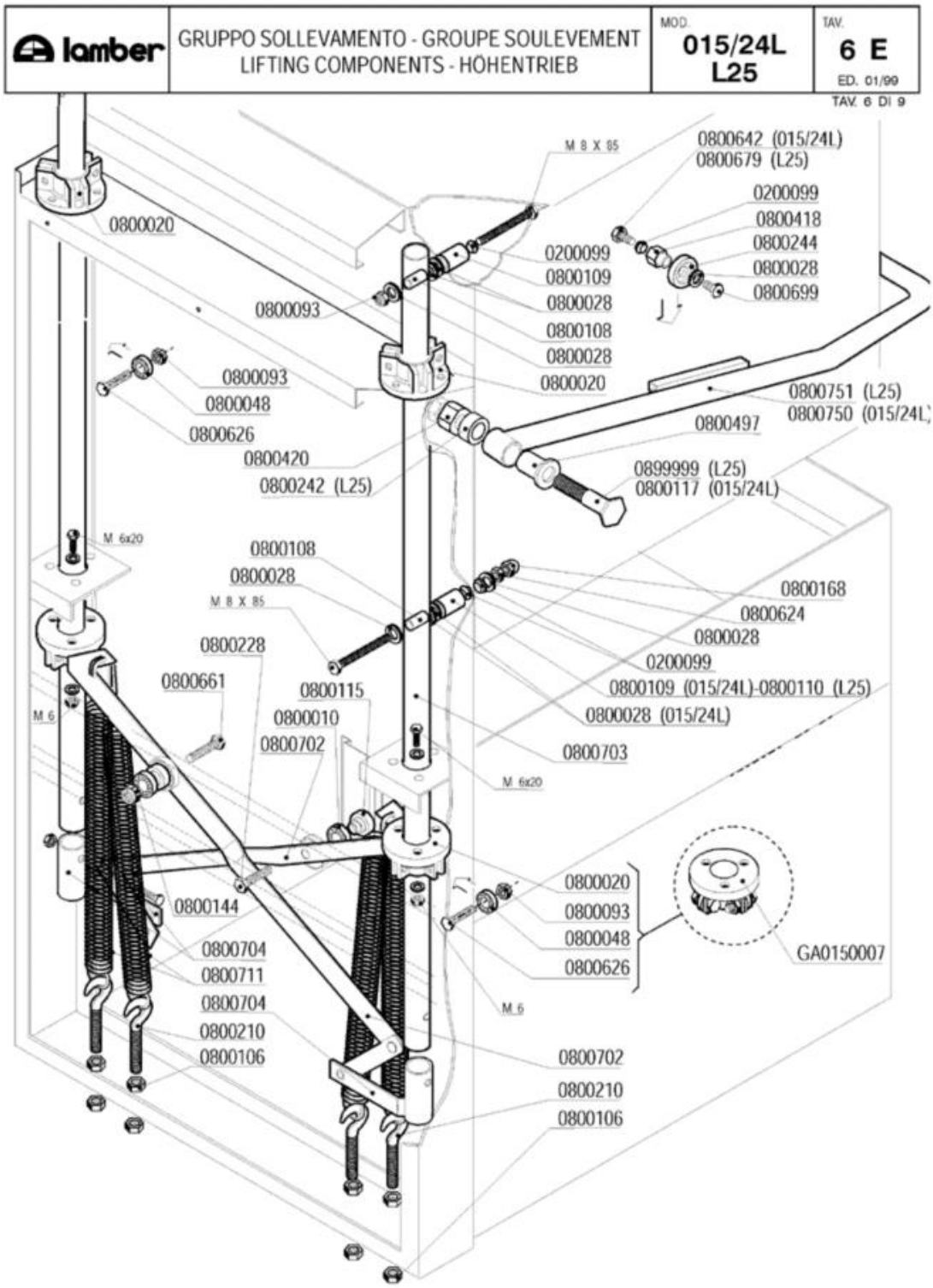
lamber
GRUPPO SOLLEVAMENTO - GROUPE SOULEVEMENT
LIFTING COMPONENTS - HÖHENTRIEB
MOD. 015/24L L25
TAV. 6 E
ED. 01/99
TAV. 6 DI 9
M 8 X 85
0800642 (015/24L)
0800679 (L25)
0200099
0800418
0800244
0800028
0800699
0800020
0200099
0800109
0800028
0800108
0800028
0800020
0800093
0800093
0800048
0800626
0800420
0800242 (L25)
0800751 (L25)
0800750 (015/24L)
0800497
0899999 (L25)
0800117 (015/24L)
M 6x20
0800108
0800028
M 8 X 85
0800168
0800624
0800028
0200099
0800109 (015/24L)-0800110 (L25)
0800028 (015/24L)
0800228
0800661
0800115
0800010
0800702
M 6
0800703
M 6x20
0800020
0800093
0800048
0800626
GA0150007
0800144
0800704
0800711
0800704
0800210
0800106
M 6
0800702
0800210
0800106

Codice	Descrizione
0200099	Guarnizione Nyltite M8
0800010	Cuscinetto 6002 asta sollevamento
0800028	Rondella piana inox d.8
0800048	Cuscinetto RDP 23/9,4/8 per sollevamento
0800093	Dado autobloccante M8 zincato
0800106	Dado FE M10 zincato
0800108	Inserto tubo sollevamento 8x13x31 252-83
0800109	Distanziale OT M8x16x31 capot ELLE 5091
0800110	Distanziale OT 8x16x36 capot ELLE 5091
0800115	Perno asta sollevamento 254-83
0800117	Perno maniglione 015/24L
0800144	Dado autobloccante M10 zincato
0800168	Dado inox cieco M8
0800210	Vite tirante con gancio M10x60
0800228	Vite FE 8,8 M10x35
0800242	Distanziale maniglione L25 liscio 349
0800244	Rullino capot PP 35x12 856-89
0800418	Distanziale rullino ELLE 4511/98
0800420	Distanziale maniglione M16x18 349
0800497	Bussola perno maniglione
0800624	Dado OT M8 cromato
0800626	Vite inox TEM8x35
0800642	Vite inox TEM8x10
0800661	Vite FE-ZN 8.8 M10x40
0800679	Vite inox TEM8X30
0800699	Vite inox TEM8x10 testa h.2,2
0800702	Asta sollevamento L25
0800703	Tubo sollevamento capot L-L25 4291-98
0800704	Supporto sollevamento L25 1810
0800711	Molla sollevamento L23..L25 gancio lungo
0800750	Maniglione ELLE 4292-98
0800751	Maniglione L25 4295-98
0899999	Perno maniglione L25
GA0150007	Gruppo gabbia cuscinetti ELLE

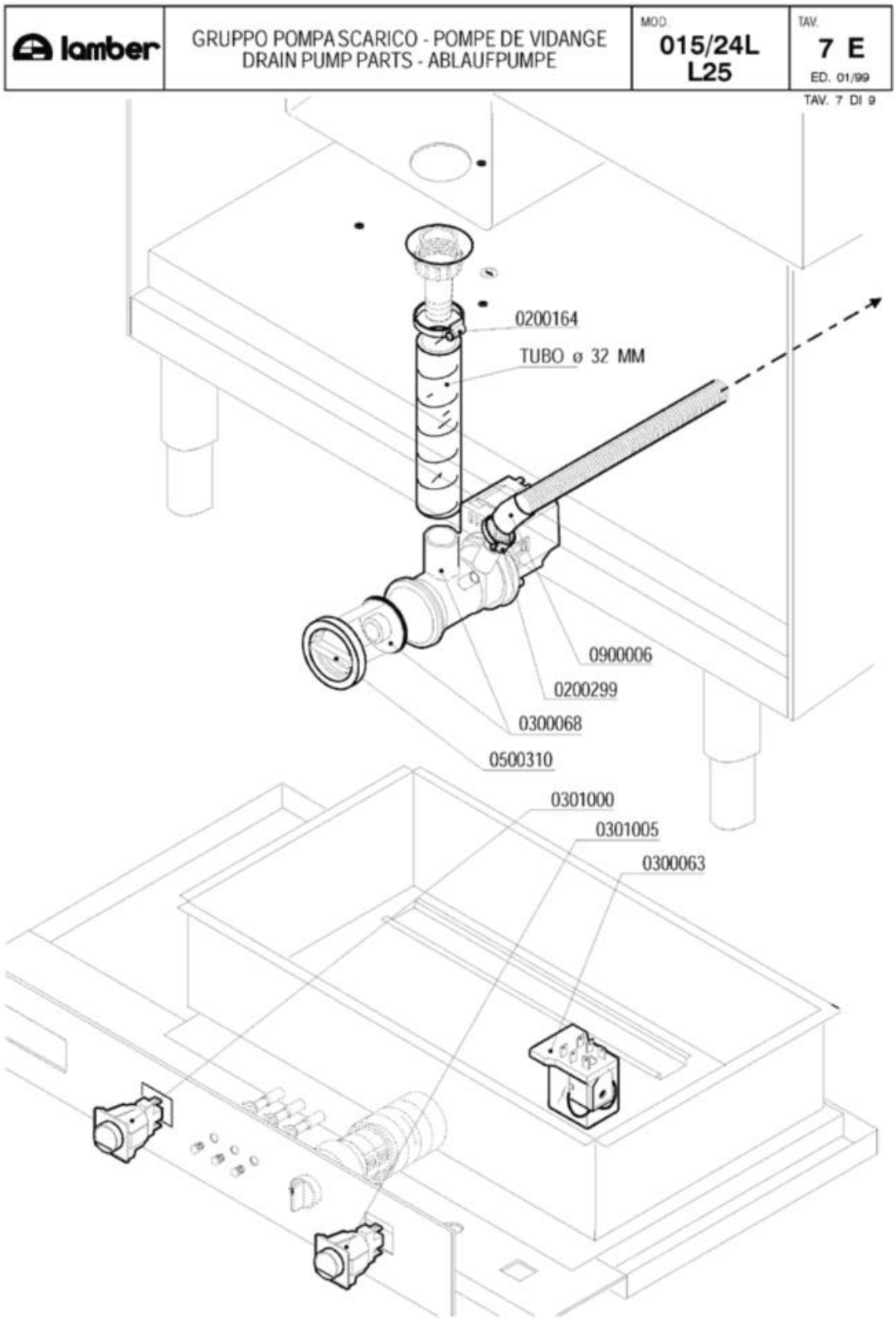
lamber
GRUPPO POMPA SCARICO - POMPE DE VIDANGE
DRAIN PUMP PARTS - ABLAUFPUMPE
MOD.
015/24L
L25
TAV.
7 E
ED. 01/99
TAV. 7 DI 9
0200164
TUBO ø 32 MM
0900006
0200299
0300068
0500310
0301000
0301005
0300063

Codice	Descrizione
0200164	Fascetta 32-50
0200299	Fascetta 20-32
0300063	SOSTITUITO DA 0301745**********
0300068	Elettropompa scarico 40W/230/50 FILTRO
0301000	Interruttore bip. 0V 2N0 16 amp COMPLETO
0301005	Int./Dev. 0V 2NONC 16amp.COMPLETO
0500310	TAPPO FILTRO POMPA SCARICO
0900006	Tubo scarico d.19,5 per pompa scarico

lamber	CARROZZERIA - CARROSSERIE HOOD - KARROSSERIE	MOD. 015/24L L25	TAV. 8 E ED. 01/99

TAV. 8 DI 9

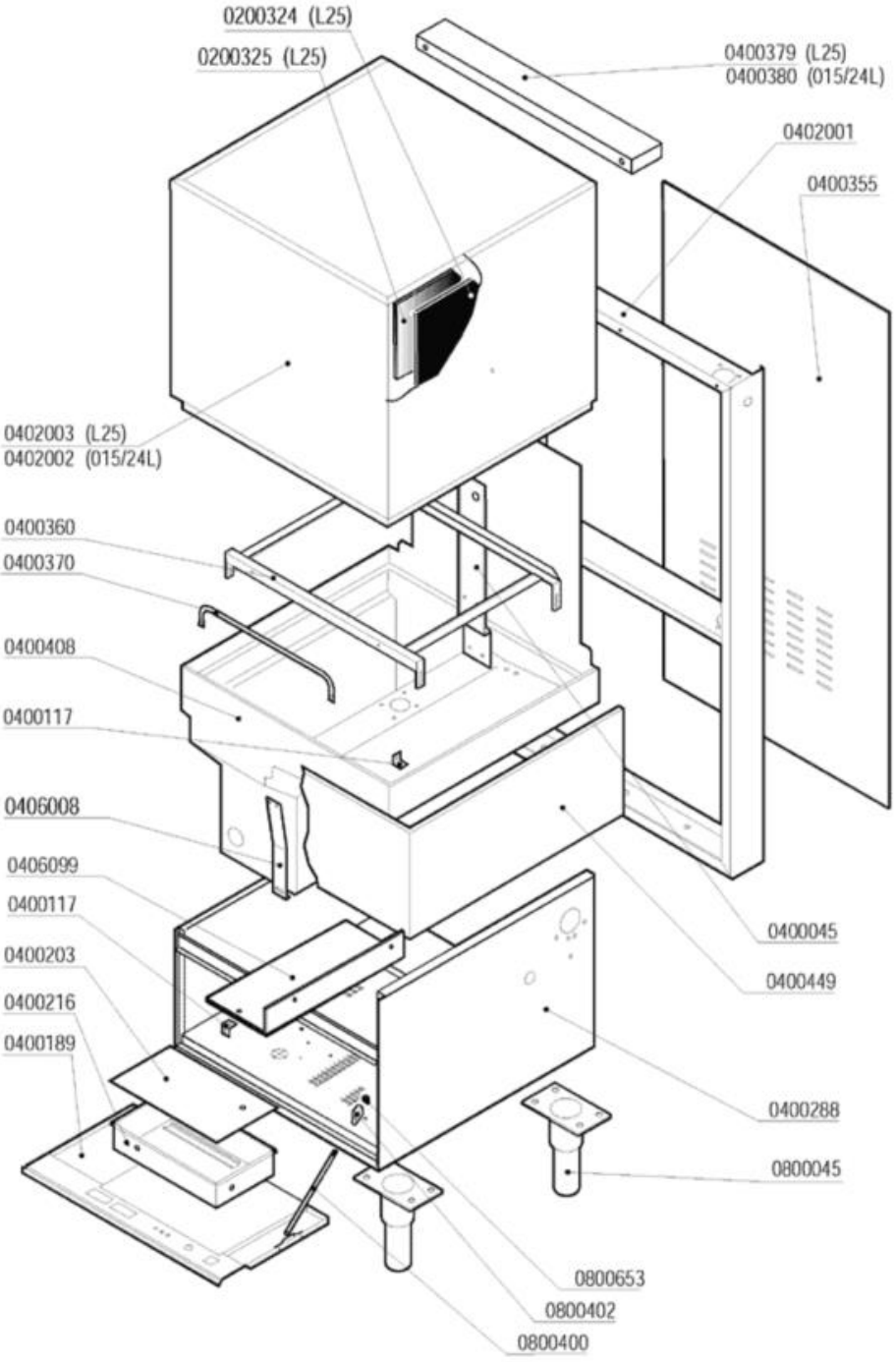

Codice	Descrizione
0200324	Pannello termoisolante 500x500x5 PE/R30
0200325	Pannello fonoassorbente 500x500x8 MTP/30
0400045	Piastra supp.lav.risc.L20/L23/L25
0400117	Supporto guide ELLE 2062/94
0400189	Pannello anteriore/comando ELLE 1561-93
0400203	Coperchio cassetta ELLE
0400216	Cassetta cablaggio ELLE 1185-91
0400288	Basamento L25 vasca sedia 4363
0400355	Pannello retro L24-L25 1212
0400360	Guida cestello L23-015/24L-L25
0400370	Fermo cestello ELLE
0400379	Copritubi capot L25 1380
0400380	Copritubi capot L23/01524L 611
0400408	Vasca a sedia L25
0400449	Pannello coibentazione vasca L25
0402001	Colonna 015/24L
0402002	Capot 015/24L
0402003	Capot L25 coibentata
0406008	Supporto micro vasca ELLE 2871
0800045	Piedino inox 2"x160 100x85x2,5
0800400	Tirante sportello M5x305 795
0800402	Fermo tirante sportello
0800653	Dado inox autobloccante M5

lamber	DOSATORI - DOSEURS DISPENSERS - DOSIERGERÄTE	MOD. 015/24L L25	TAV. 9 E ED. 01/99

TAV. 9 DI 9

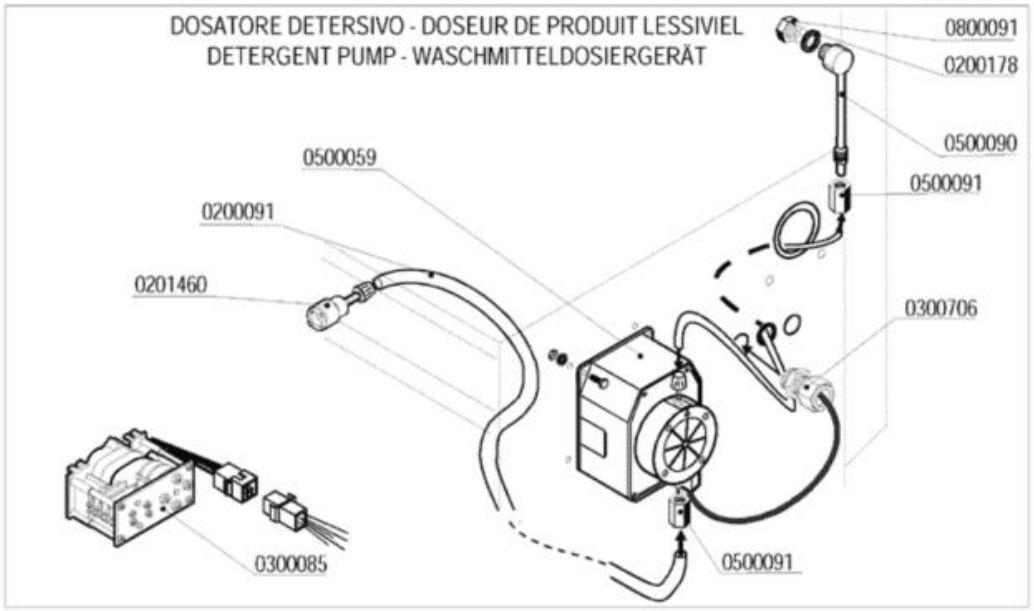

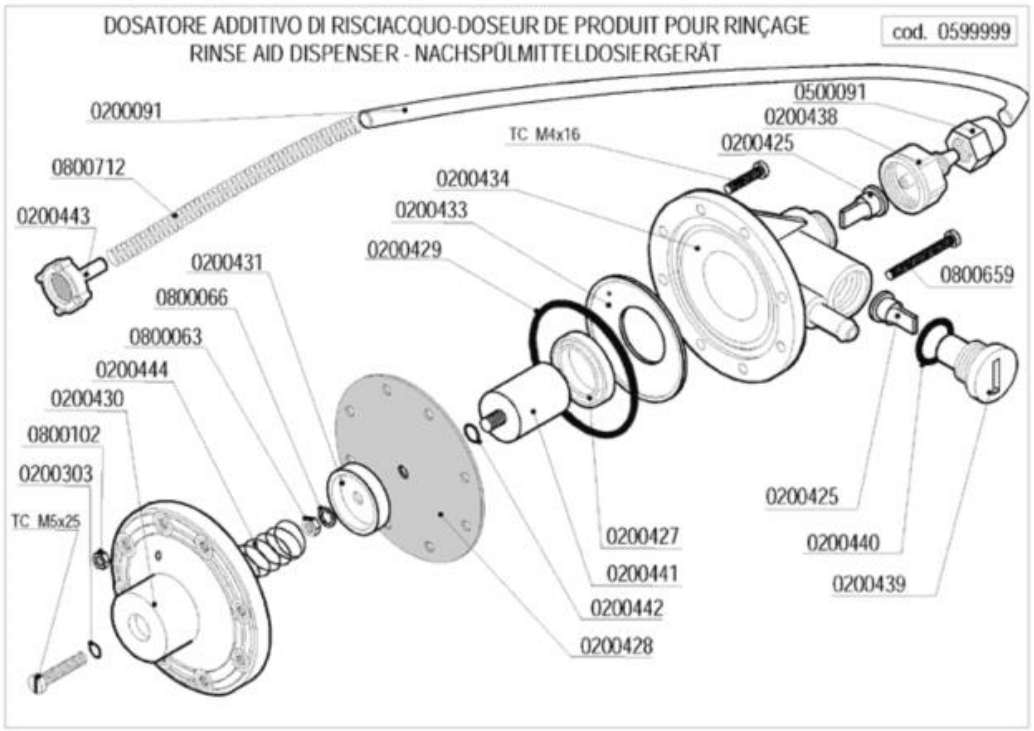

Codice	Descrizione
0200091	Tubo cristallo PP 4x6
0200178	Guarnizione piana 19x12x2 Rif.121
0200303	OR 2021 ugelli risciacquo mescola FDA
0200425	Valvola Dosatore Brillantante
0200427	Anello MIN VITON Dosatore Idrico 3000
0200428	Membrana Dosatore Idrico mod.3000
0200429	OR 3218 Dosatore Idrico mod.3000
0200431	Rosetta guida molla dos.idrico mod.3000
0200433	Flangia interna dosatore idrico mod.3000
0200434	Corpo dosatore idrico mod.3000
0200438	Raccordo aspirazione dos.idrico 3000
0200439	Tappo portavalvola dos.idrico 3000
0200440	Guarnizione OR 3056 dos.idrico 3000
0200441	Kit pistone completo dos.idrico 3000
0200442	OR 2025 Dosatore Idrico 3000
0200443	Filtro fondo dos.idrico 3000
0201460	Filtro inox di fondo dosatore lavaggio
0300085	Timer 60" dosatore 1CF1CR
0300706	Pressacavi "HEICO" PG7
0500059	**CODICE NON PIU' DISPONIBILE****
0500090	Iniettore inox detersivo 2101/2103/1821
0500091	Dado PVC iniettore detersivo 2102
0599999	Dosatore brillantante MOD.3000
0800063	Dado inox M6
0800066	Rondella grower inox diam.6
0800091	Dado inox M12
0800102	Dado inox M4
0800659	Vite inox TCTCR M4x40
0800712	Molla inox 160mm per tubo brillantante