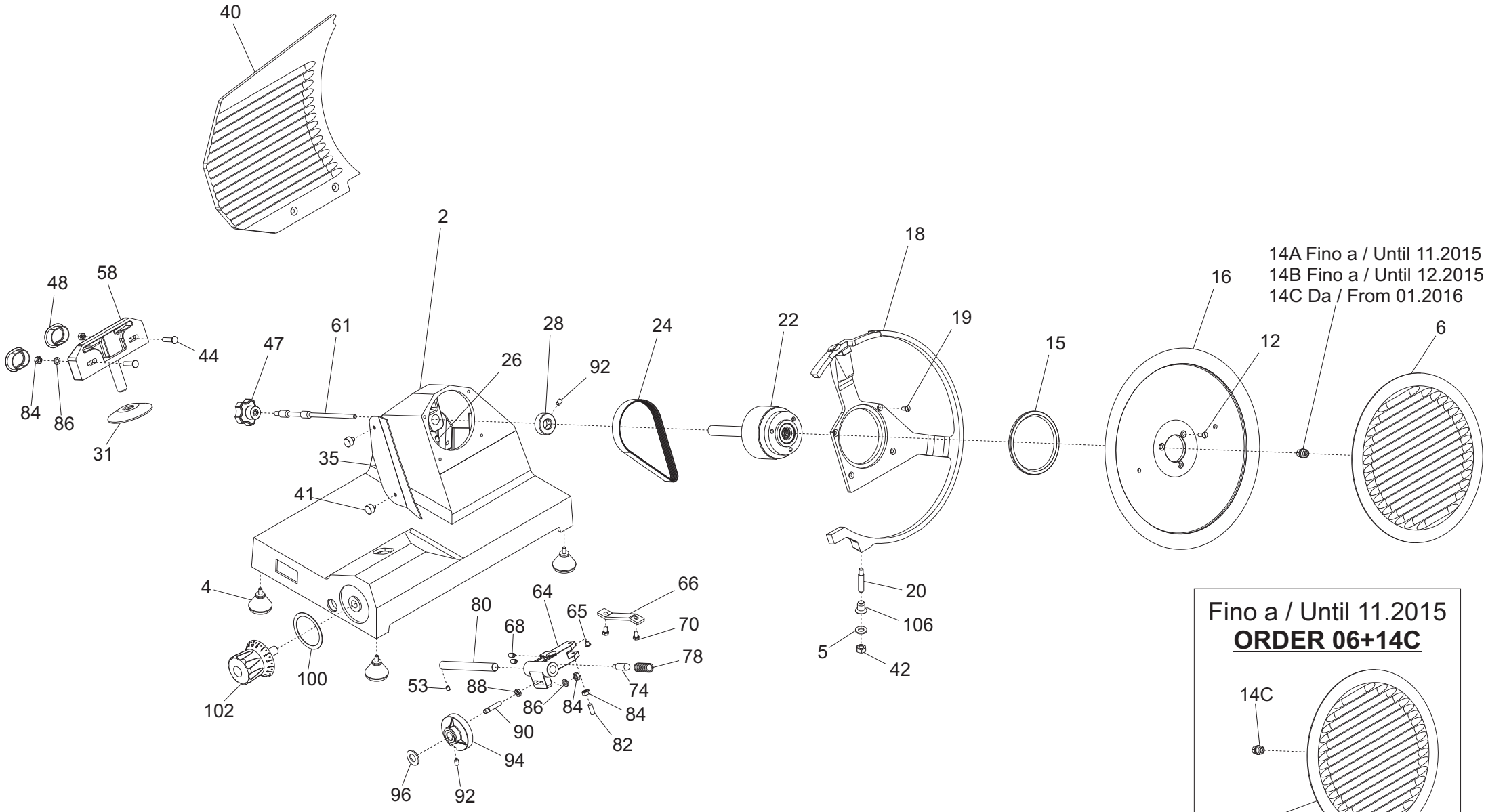

Fino a / Until 11.2015

ORDER 06+14C

Ver. 1-PHASE 230/50/1

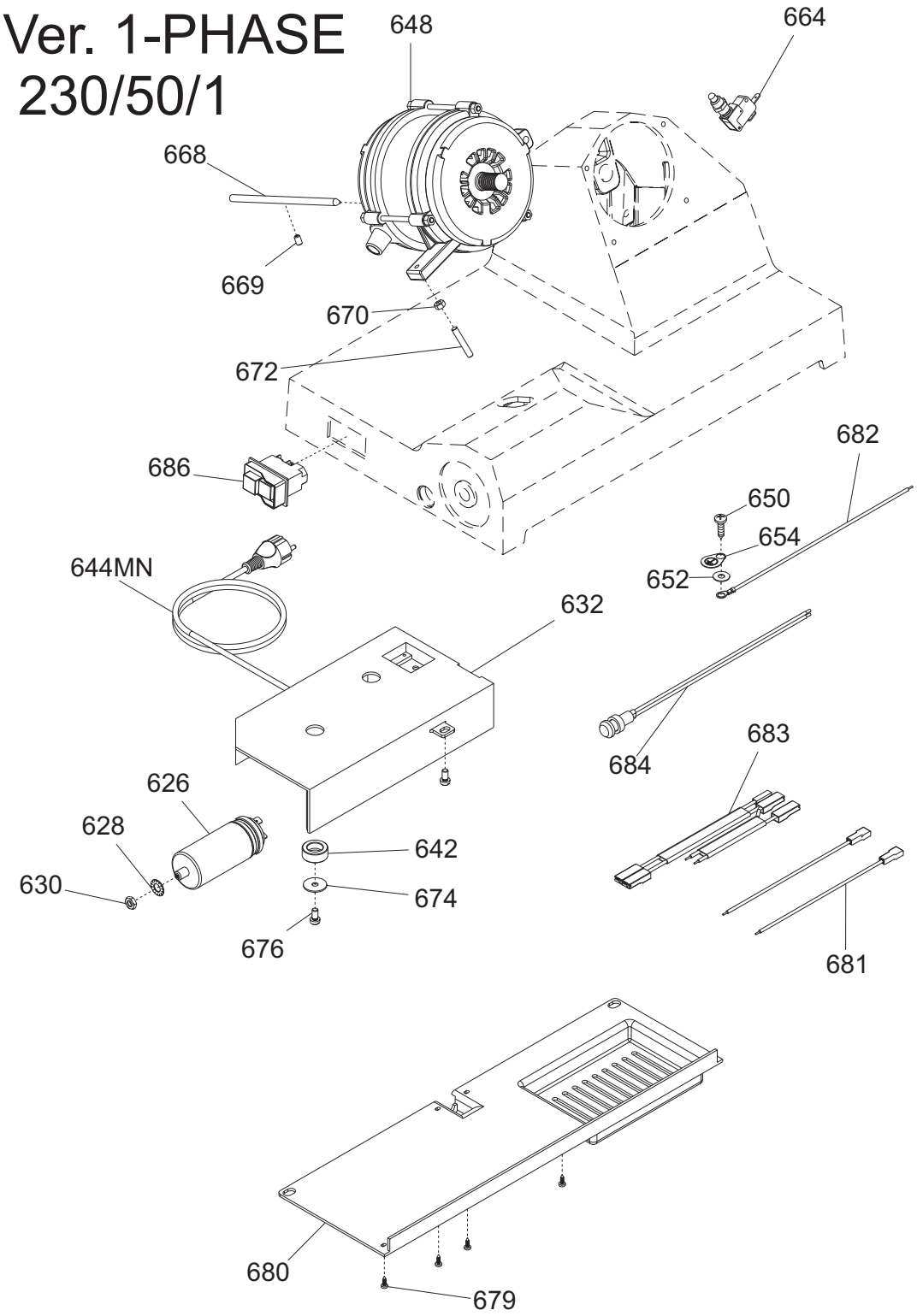

Ver. 240/50

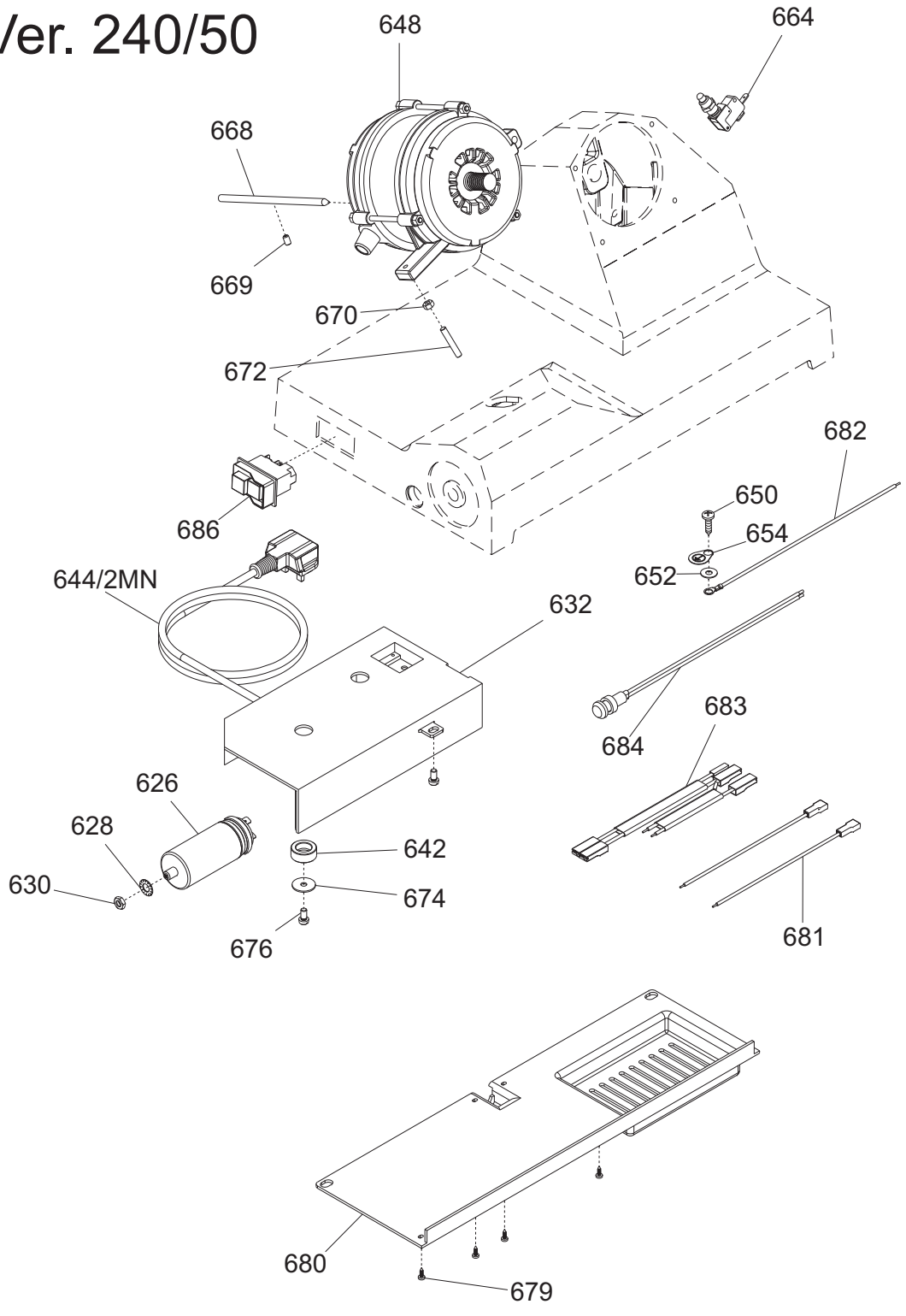

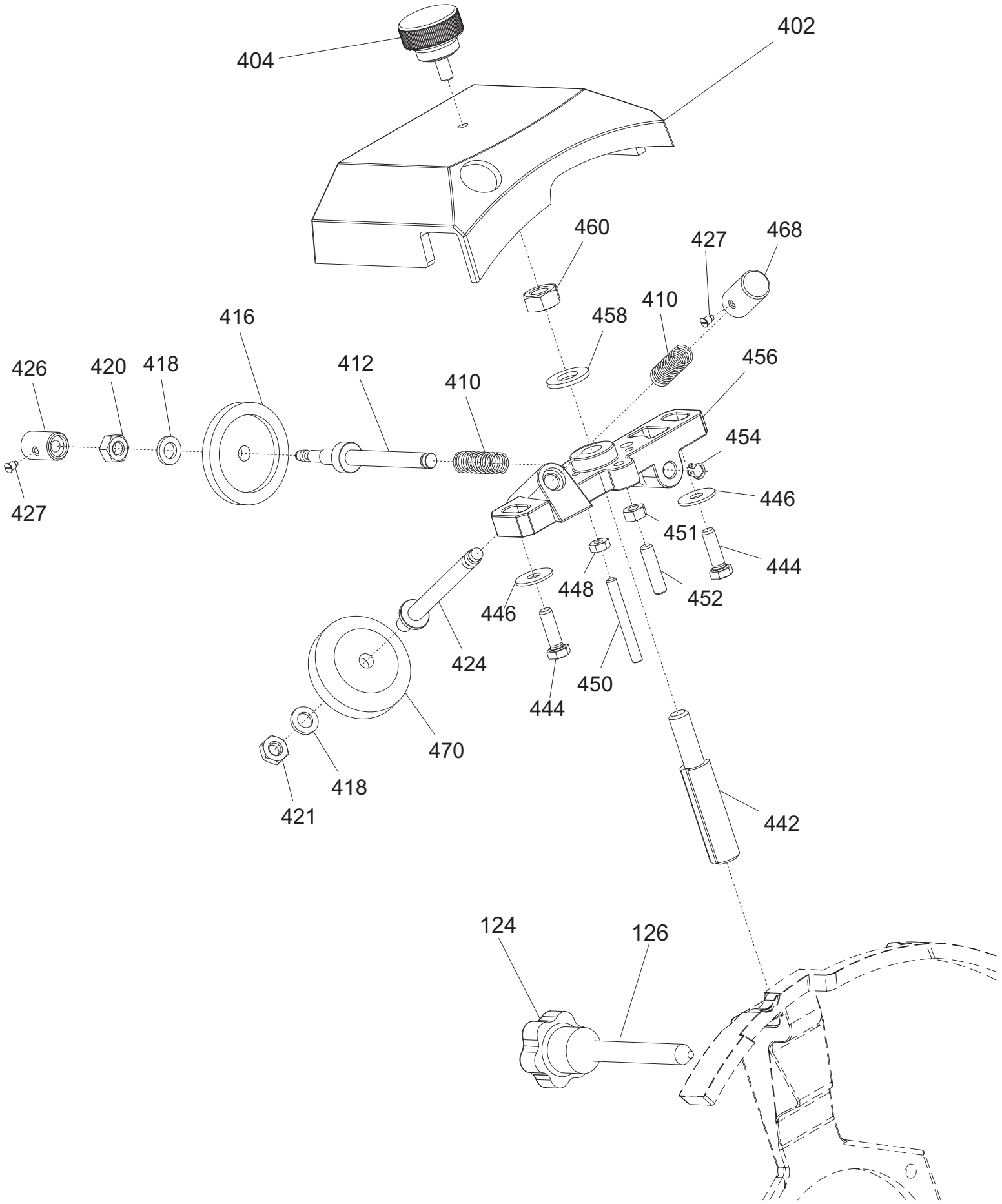
404
402
460
427
468
458
410
416
426
420
418
412
410
456
454
427
446
451
444
448
452
446
424
444
450
470
418
421
442
124
126

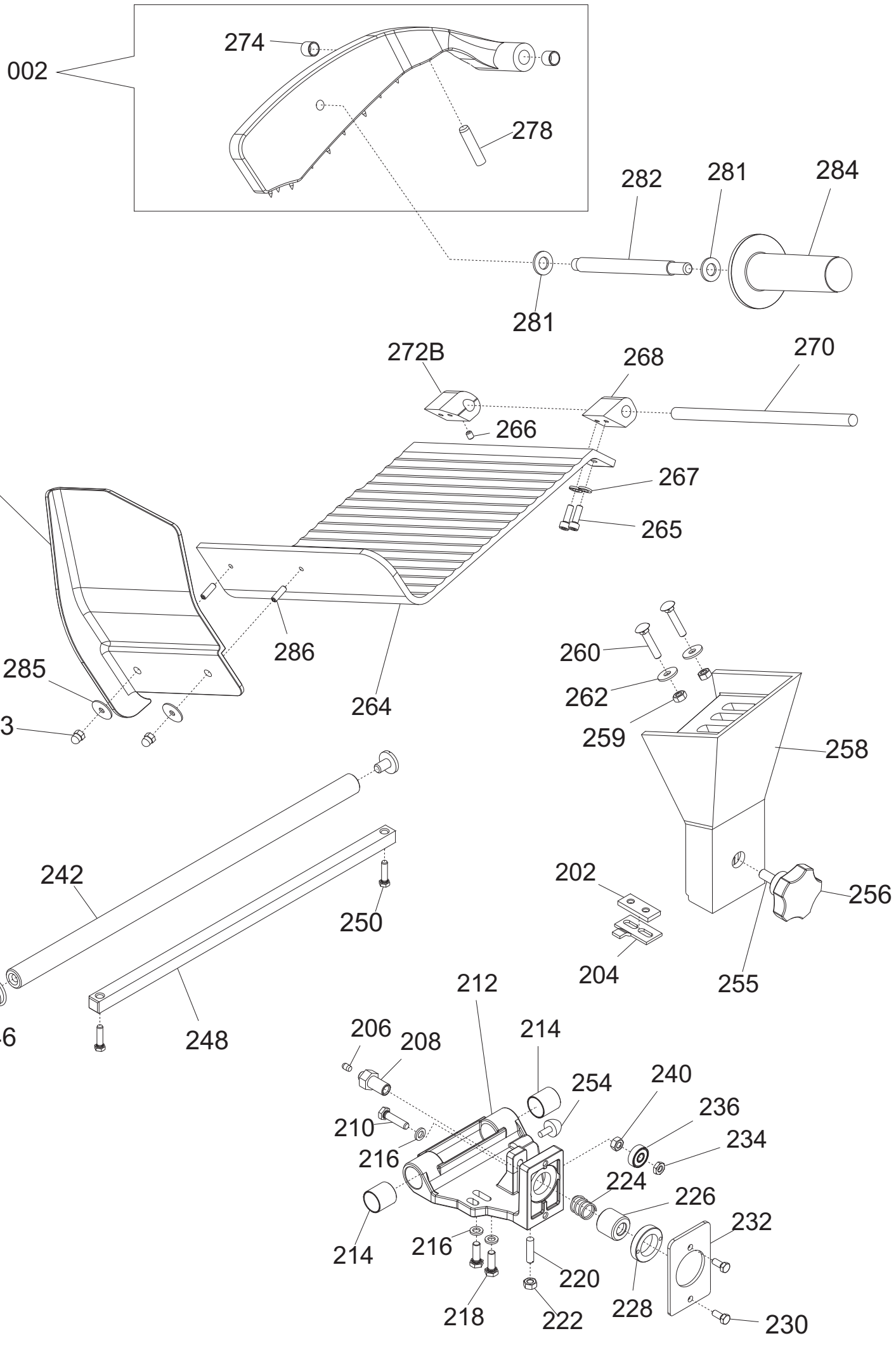
002
274
278
282
281
284
281
272B
268
270
266
294
267
265
286
264
285
283
260
262
259
258
256
255
202
204
242
244
246
248
250
212
214
206
208
254
240
236
234
210
216
224
226
232
214
216
220
218
222
228
230

MIRRA 300 C CE tav1

Riferi	Nome prodotto	Codice
4	PIEDINO PICCOLO DOPPIO M 5 A PUNTA	19560201
5	RONDELLA PIANA DIN 125 D 8	IX2125008
6	INT.LAMA 300 G MRR DAL 09 OSSID.	19510235
12	VITE TSP- DIN 963 M 5X14	IX2963005014
14C	ESAGONO EST.220 FUS/INT.EST.275/300	19530930.10
14B	ESAGONO INT.LAMA MRR 300 G	19530930
14A	ESAGONO PARALAMA STAMP. MRR 300 G	19530915
15	ANELLO TENUTA 80X95X5 SC NBR	19562140
16	LAMA 300 - 40/3/254 NAZ. F.ESTR.	18300403254F
18	AN.PR.LAMA MRR 300 C OSSIDATO	19513031
19	VITE TSP- DIN 963 M 5X12	IX2963005012
20	PERNO X ANELLO MRR 275 C SG	19534083
22	PULEG.PRES.MONT.MRR. 220-300 Y10	19700340.10
24	CINGH.PIAT.M300 G TB2 360 X 8	19310206
28	ANELLO PORTA MICRO MRR	19540901
31	PARA ACQUA GRANDE	19563002
35	PARAFETTA ACCIAIO MRR 300 G	19531035
41	VITE ZIGR.M5 PARAF.MRR BULTH	19335014
42	DADO ES. DIN 934 M 8	IX2934008
44	VITE BLOCCA VELA SMART	19335061
47	MANOPOLA TIR.PAR.M6 5L MRR NERO	19562502
48	TAPPO SUP.VELA MRR V 220-300	19560132
53	VITE SENZA TESTA DIN 916 M 5X6 NE	NE0916005006
58	SUP.VELA MRR 220-250 C. OSSIDATO	19510701/01
61	TIRANTE PARALAMA MRR 220-250	19530532
64	MOVIMENTO VELA MRR SG CORT LAV	19500101/01
65	FUNGHETTO MOVIMENTO D8,5XHT2	19563201
66	PIASTRINA MOV. MRR ZINCATA	19540601
68	VITE SENZA TESTA DIN 916 M 6X10 NE	NE0916006010
70	VITE TE DIN 933 M 5X10 T.F.	IX2933005010
74	PERNO MOLLA MOVIMENTO MRR 220/250	19531360
78	MOLLA MOVIMENTO VELA 220 250 MRR C	19390201/02
80	PERNO MOV. VELA MRR D12X122,5	19530701
82	PRIGIONIERO M6 X 17 OTTONE MRR.300V	19337032
84	DADO ES. DIN 934 M 6	IX2934006
86	RONDELLA PIANA DIN 125 D 6	IX2125006
88	DADO ES. DIN 439 M 6 BASSO	IX2439006
90	RULLINO MOVIMENTO CAM. CORT MRR	19336062/01
92	VITE SENZA TESTA DIN 916 M 6X8 NE	NE0916006008
94	CAMMA MRR 220/275G 300G.CE LAVORATO	19563505LG
96	RONDELLA ONDULATA 12	19342005
100	RONDELLA PLEX MAN.NUM. MRR	19562145
102	MANOPOLA NUMERATA MRR C	19562403
106	GHIERA SUPP ANELLO MRR 250 SG	19534062
2	ASSIEME PRESSAMERCE MRR-CNV CE	19801233
202	PIAST. SGANCIO FILET.AFF.CE	19533200
204	PIAST. SGANCIO CARR. MRR CE	19533210

206	PUNTALE SGANCIO 300-385 CE	19565001
208	PERNO PER SGANC. 220-250 CE	19534034
210	VITE TE DIN 933 M 6X30 T.F.	IX2933006030
212	CARRELLO MRR CE LAVORATO	19500516
214	BOCCOLE AUTOLUBR.18.20.20	19324108
216	RONDELLA PIANA DIN 125 D 6	IX2125006
218	VITE TE DIN 933 M 6X22 T.F.	IX2933006022
220	PRIGIONIERO 6 X 25 OTTONE	19337002
222	DADO ES. DIN 934 M 6	IX2934006
224	MOLLA PER SGANCIO 220-250 CE	19390600
226	BUSSOLA FIL.X SGANC.220-250 CE	19534024
228	GHIERA FILET.ESTER. 220-250 CE	19534029
230	VITE TE DIN 933 M 5X10 T.F.	IX2933005010
232	PIASTRINA CARRELLO 220-250-300V CE	19533001
234	DADO ES. DIN 439 M 6 BASSO	IX2439006
236	CUSCINET. CARR.MRR. 626 2RS R50	19320103
240	DADO ES. DIN 934 M 6	IX2934006
242	BARRA TONDA CARR. MRR	19530601
244	MOLLA BARRA TOND.220-250 MRR.D18 CE	19390111
246	VITE B.TOND MRR T20	19335001
248	BARRA QUADRA MRR RETTIFICATA	19540101
250	VITE TE DIN 933 M 5X20 T.F.	IX2933005020
254	PARAC.CARR.M5X12 PERETT.MRR 220-300	19560170
255	VITE SENZA TESTA DIN 913 M 8X30 CE	IX2913008030
256	POM. TIR.PARAL.300-370 M8 5 LOBI	19562504
258	GAMBO MRR CE OSSIDATO	19510616
259	DADO ES. DIN 934 M 6	IX2934006
260	VITE BLOCC.PIATTO MIRRA 220-250 Y06	19335042
262	RONDELLA F.LARGA DIN 9021 D 6X18	IX29021006018
264	PIATTO MRR SG250 EST.CE OSS.	1,95E+16
265	VITE TCEI DIN 912 M 5X16	IX2912005016
266	VITE SENZA TESTA DIN 916 M 5X6 NE	NE0916005006
267	RONDELLA GROWER UNI 1751 D 6	IX21751006
268	BLOCCH.DRIT.ASTINA PIATTO MRR Y06	19525062
270	ASTINA PRESSAMERCE MRR 250 Y.06	19530402.06
272	BLOCCH.INCL.ASTINA PIATTO MRR Y10	19525060.10
274	BOCCOLE AUTOLUBR.10.12.10	19324101
277	FUNGHETTO BRACCIO P.MERCE 250	19563213
278	PARAC. P.MERCE G. D8,5XH36	19563206
281	RONDELLA PIANA DIN 125 D 10	IX2125010
282	DIST.PRES.D12X150 MRR CE PRO	19541508
283	DADO CIECO DIN 1587 M 5	IX21587LC005
284	MANOPOLA PRES.MERC.CON FLANG.X CE	19562904
285	RONDELLA F.LARGA DIN 9021 D 5X20	IX29021005020
286	VITE SENZA TESTA DIN 913 M 5X16 CE	IX2913005016
294	P.MANO PIATTO MRR POLIC. 220-250	19562322.06
-	AFFILAT.INC.CE MRR C 250G-300 VERT	19800032
124	MANOPOLA PRIG. AFFIL. M8 6 LOBI	19562602
126	PRIGIONIERO COLONNINA L=75	19336010
402	CAPP.MRR 220-250G 300SV CE OSSIDATA	19511202C

404	POMELLO CAPP.BUSSOLA M5 ZIGRINATI	19562701
410	MOLLA PERNI AFF.+SBAV. 250-300	19390303
412	PERNO SBAVATURA 250:300	19540703
416	MOLA SB.220 D.40 H.8 F.6	19300201
418	RONDELLA PIANA DIN 125 D 6	IX2125006
420	DADO ES. DIN 934 M 6	IX2934006
421	DADO ES. DIN 439 M 6 BASSO	IX2439006
424	PERNO AFFILATURA 250:300	19540704
426	PULSANTE SBAVATURA 250:300	19550203
427	VITE BLOC.PULSANTE AFF.250-370	19335025
442	PERNO COL.FR.MRR.250G/300V L=62,5	19540432
444	VITE TE DIN 933 M 5X16 T.F.	IX2933005016
446	RONDELLA F.LARGA DIN 9021 D 5X15	IX29021005015
448	DADO ES. DIN 934 M 4	IX2934004
450	VITE SENZA TESTA DIN 913 M 4X35 CE	IX2913004035
451	DADO ES. DIN 934 M 5	IX2934005
452	VITE SENZA TESTA DIN 913 M 5X20 CE	IX2913005020
454	ANELLI D ARRESTO DIN 471 D 06E	IX2471006
456	CORPO AF.220-300 MRR VERT LAV	19021332
458	RONDELLA PIANA DIN 125 D 8	IX2125008
460	DADO ES. DIN 934 M 8	IX2934008
468	PULSANTE AFFILATURA 250-300	19550202
470	MOLA AF.220 D.40 H.11 F.6	19300101
626	CONDENSATORE MRR 8UF CODOLO M8	19410301
628	RONDELLA DENTEL. DIN 6798-A D 8E	IX26798A008
630	DADO ES. DIN 439 M 6 BASSO	IX2439006
632	SCATOLA RELAIS MRR 11-04-97	19563125
642	DISTANZIALE PER SCATOLA RELAIS	19561500
644/1	CAVO ALIM.COMP. MN INGL.	19410504
644M	CAVO ALIM.COMP. MN SUKO UNIFI	19410502
648	MOTORE MRR P.40 230-50	19403042
650	VITE AUTOF.TCB+ DIN 7981 D 3,5X9,5	IX279813,5009,5
652	RONDELLA DENTEL. DIN 6798-A D 4E	IX26798A004
654	TARGHETTA MASSA TERRA	19420177
664	MICRO INTERRUTT.MN X AFFETTATR	19410201
668	PERNO MOTORE MRR INOX	19540501
670	DADO ES. DIN 934 M 5	IX2934005
672	VITE SENZA TESTA DIN 913 M 5X30 CE	IX2913005030
674	RONDELLA F.LARGA DIN 9021 D 5X20	IX29021005020
676	VITE TC- DIN 84 M 5X10	IX284005010
679	VITE AUTOF.TCB+ DIN 7981 D 2,9X9,5	IX279812,9009,5
680	PROTEZIONE INFERIORE MRR 220-250	19563151
681	CAVETTO PROLUNGA LAMPADA SPIA	19410750
682	CAVETTO MASSA TERRA 220-250 UL	19410738
683	CAVET.ALIM MRR TUV UL	19410711.12
684	SPIA UNIFICATA 220-380 VOLT	19410406
686	INTERRUTTORE + BOBINA V.230 MN	19410152