SAGI - ISOLA 153 CM CON PIANO REFRIGERATO
QI14PR - 15-12-2004 » 30-01-2006

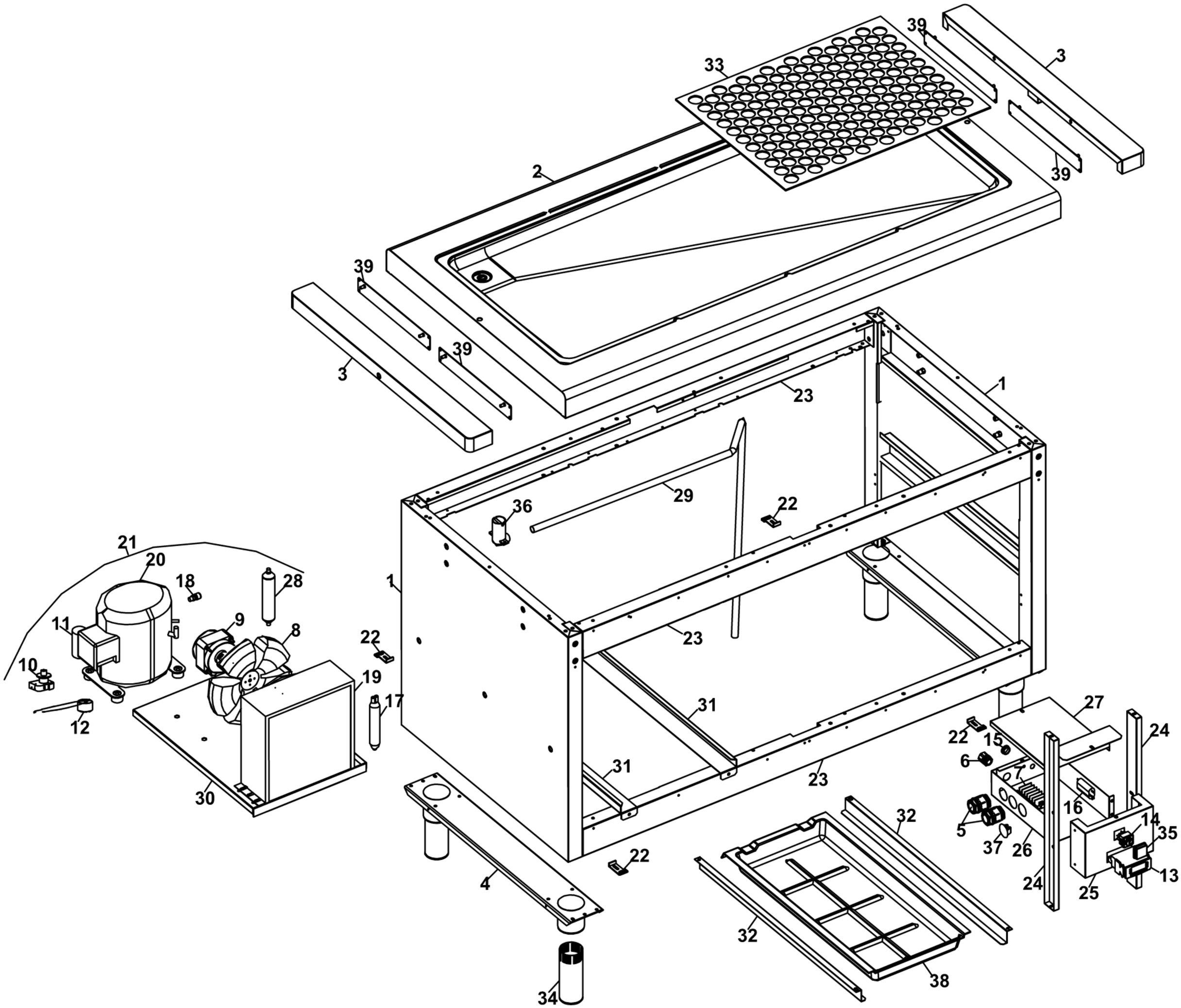

SAGI - ISOLA 153 CM CON PIANO REFRIGERATO
QI14PR - A000540-GRUPPO ALZATE DI DISTRIBUZIONE - 15-12-2004 » 30-01-2006

