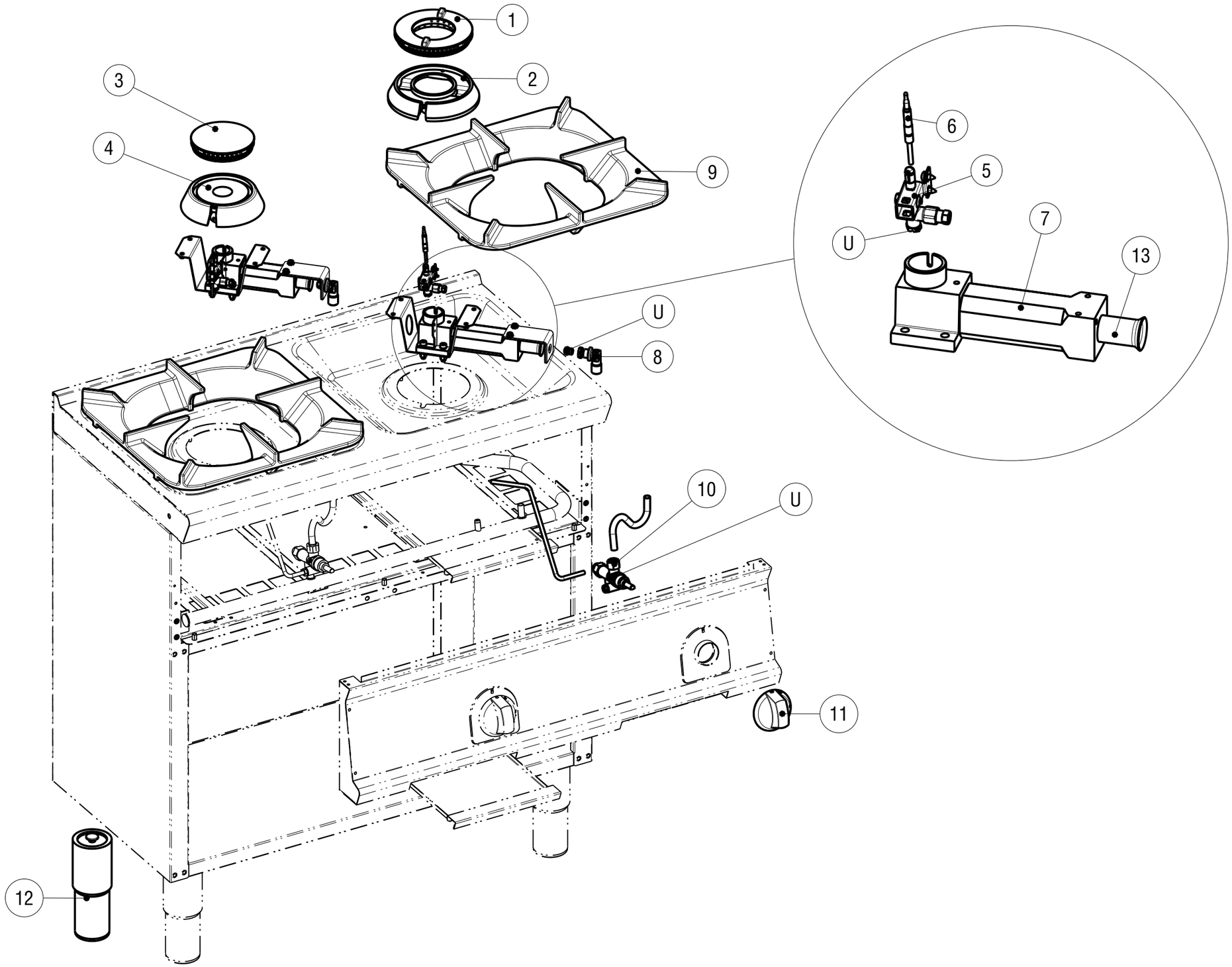

Data stampa | Print date	Foglio | Sheet	Formato | Format	Scala | Scale	Modelli | Models	Codice | Code
07.01.16	1/1	A3	0.150	PCGM_G9	5415.897.00

Artic./Item	Descrizione/Description	Modello/Model
313135	**PIANO COTTURA GAS 1 FUOCO SU VANO APERTO** **1 BURNER FREESTANDING GAS BOILING TOP**	**PCGM4FG9/1**

Cons./Recom.	Pos./Posit.	Ricambio/Replacement			Prezzo/Price List
	03	RC01150000	SPARTIFIAMMA BRUCIATORE 5,5KW	BURNER COVER	42,48
	04	RC01397000	CORPO BRUCIATORE 5,5KW	BURNER	64,88
	05	RC01140000	GRUPPO PILOTA	TOP BURNER PILOT GROUP	21,40
	06	RC00118000	TERMOCOPPIA M9X1 L600	TERMOCOUPLE	15,56
	07	RC01399000	VENTURI BRUCIATORE 5,5KW	VENTURI BURNER	42,37
	08	RC01400000	PORTAUGELLO A L BRUCIATORI TOP	NOZZLE HOLDER	15,11
	09	RC01376000	SUPPORTO PENTOLE L9	SAUCEPAN SUPPORT L9	118,28
	10	RC05001400	RUBINETTO GAS	GAS COCK	79,66
	11	RC01887000	MANOPOLA GAS NERA	GAS BLACK KNOB	8,15
	12	RC01386000	PIEDE 2" C/VITE	FOOT WITH SCREW	20,63
	13	RC01142000	BOCCOLA REGOLAZIONE ARIA D20	AIR REGULATION BUSHING D20	6,84

L'azienda si riserva il diritto di apportare ulteriori aggiornamenti senza preavviso. / The data may be updated without prior warning