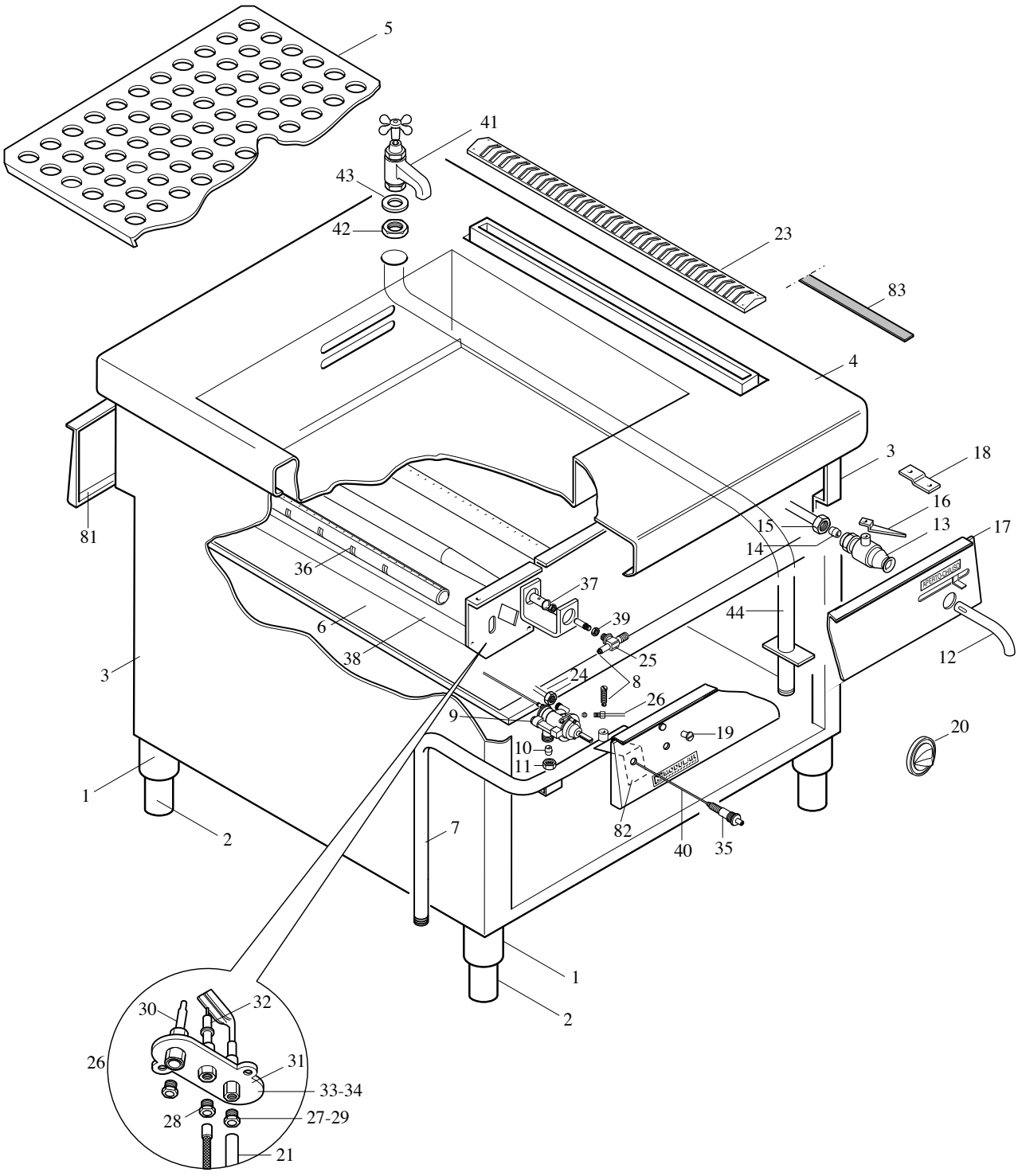
5
41
43
42
23
83
4
3
18
16
15
13
17
14
81
36
37
39
44
6
38
25
12
3
24
8
26
9
19
20
10
11
1
2
82
40
35
7
1
2
30
32
26
31
33-34
28
27-29
21

MODULAR

LISTA RICAMBI

cod. 253.756.00A

BAGNO MARIA GAS SU VANO PASSANTE

ED. 01-97

MOD. 110/90 BMG

POS.	CODICE	RIF. MODIFICHE	DENOMINAZIONE	PREZZO
1	911.257.00		Ass. traversa inf. 110/90	
2	612.014.00		Assieme piedino 2" gas H.140	
3	921.228.00		Fianco cucina passante su vano 110	
4	911.286.00		Ass. piano vasca 110/90 BMG	
5	921.063.00		Falsofondo per bagnomaria 90/80	
6	922.304.00		Fondo top 110/90	
7	975.030.00		Ass.rampa 90/40 FTG- CR	
8	641.012.00		Vite per presa di pressione M4	
9	971.000.00		Rubinetto sic.+ term. PEL 25 ST 30°÷90°	
10	673.001.00		Bicono D.10	
11	673.011.00		Dado per bicono D.10 M16x1,5	
12	631.000.00		Tubo scarico esterno D.22 con feritoia	
13	678.001.00		Rubinetto di scarico 3/4" G con blocco	
14	673.000.00		Bicono D.18	
15	673.010.00		Dado per rubinetto 3/4" D.18	
16	623.027.00		Leva Sx per rubinetto	
17	911.300.00		Assieme cruscotto 110/90 BMG	
18	623.002.00		Squadretta fiss. cruscotto	
19	682.003.00		Placchetta per indice	
20	912.004.00		Ass. manopola rubin. termostat. De 82	
21	975.135.00		Tubetto collegamento pilota 110/90 BMG	
23	911.018.00		Ass. griglia per alzatina 90/80	
24	975.116.00		Tubo coll. rubn. bruciatore 110/90 BMG	
25	673.023.00		Portaugello per tubo D.10	
26	672.013.00		Ass.pilota Target SIT metano	
26	672.017.00		Ass.pilota Target SIT GPL	
27	673.013.00		Raccordo per bicono D.4/M10	
28	673.014.00		Raccordo fiss. candela 0974037 SIT	
29	673.003.00		Bicono D.4 Target 0957009	
30	672.001.00		Termocoppia Target M9x1L.500	
31	672.014.00		Pilota Target 2 fiamme 0140011 Sit	
32	672.015.00		Candela M4 Target-0915024 Sit	
33	674.000.00		Ugello Target metano D.36	
34	674.001.00		Ugello Target GPL D.19	
35	672.006.00		Accenditore piezoelettrico	
36	972.007.00		As. bruciatore 90/80 BMG	
37	672.023.00		Boccola regolazione aria D.14x1	
38	911.295.00		Ass. camera comb. 110/90 BMG	
39	673.024.00		Dado per porta ugello M14x1	
40	666.001.00		Cavo accensione L.500	
41	678.040.00		Rubinetto BM "CONDOR FIG 630"	

MODULAR

LISTA RICAMBI

cod. 253.756.00B

BAGNO MARIA GAS SU VANO PASSANTE

ED. 01-97

MOD. 110/90 BMG

POS.	CODICE	RIF. MODIFICHE	DENOMINAZIONE	PREZZO
42	673.026.00		Controdado 1/2 GAS	
43	0836.18102.0		Guarnizione De 18xDi 10-S2 neoprene	
44	911.291.00		Ass.collettore alim. H_2O-110/90 BMG	
81	921.253.00		Cruscotto neutro 110/90	
82	623.064.00		Protezione per piezoelettrico	
83	922.104.00		Lama giunzione piani 110	