ATM-031
04-03-2014 V3.0

FAGOR
FAGOFRI S.A.

MODELOS

ATM-031

Marca	Nivel	CÓDIGO	DESCRIPCIÓN	CANT.
1	1	A109010616	TAPA RESPALDO ATM-031	1
2	1	6003010012	REGULADOR M-10X40 PR-30	4
3	1	6003010462	CODO DESAG EVAP.D20x2 ATM-031	1
4	1	A107170009	TUBO CODO DESAGUE EVAP.ATM-031	1
5	1	6007170527	GOMA CRIST.15x19 DESAG.ATM-031	0.6
6	1	6033090102	MUELLE DES.EVAP.1.5x13x10 ATM	1
7	1	6021250082	RESISTENCIA MARCO ATM-031 18W	1
8	1	A107170042	TAPETA HOR.MARCO ATM-031	2
9	1	A107170043	TAPETA VERT.MARCO ATM-031	2
10	1	A107170044	PERF.MAG.HORIZ.398 45º ATM-031	2
11	1	A107170045	PERF.MAG.VERT.476 45º ATM-031	2
12	1	A169010175	PUERTA ATM-031	1
13	2	6045010153	BURLETE 464x387 ATM-031	1
14	2	6033010118	TIRADOR CRYST.-LINE	1
15	2	6025090124	TORN.M6x10 ZINC.DIN 912	2
16	1	6025090133	TORN.M5X16 INOX DIN TRL	12
17	1	A109050759	GUIA IZDA ATM-031	3
18	1	A109010900	CUADRO DE MANDOS ATM-031	1
19	1	6049010011	ESPUMA FILTRANTE UD.CONDENSAD.	0.06
20	1	143310000001	TARJET CONTR. PCOXS1 ATM PROGRAM.REC.	1
21	1	6021350095	CONECT TOR.TAR. PCOXS ATM	1
22	1	6021350096	DISPLAY 132X64 PGD1 ATM	1
23	1	6021350097	SONDA PINCHO CAR. ATM	1
24	1	12045530	SONDA NTC 2,5 MTS(NTC025HP00)	2
25	1	6021350099	TRANSFOR.25VA PCOxs ATM-031	1
26	1	6023010490	BOTON ADH.FAG.140x130 ATM-031	1
27	1	6021410036	CABLE CONEX.pCOxs-DYSPLAY ATM	1
28	1	6021090001	ZUMBADOR C.CABLE 511-7636 ATM	1
29	1	6025090130	CIERRE DE MUELLE ATM-031	4
30	1	6025090129	PIN FIJADOR ATM-031	4
31	1	6007050108	FIJAC FILT AIRE C.MAND ATM-031	1
32	1	A109050758	GUIA DCHA ATM-031	3
33	1	A109170229	CAJA INSTALACION ELECT.ATM-031	1
34	1	A109170224	SOPOR LAT.CAJA INS.ELE ATM-031	1
35	1	6003010083	PRENSAESTOPAS PLAST.CON TUERCA	1
36	1	6021390022	MANG 3X1.5X2500 BL.SCHUKO 3T	1
37	1	6003010089	ARO GOMA ARM.GAST DEP.	4
38	1	6003010082	PASAHILOS DE GOMA R.2101 D14	5
39	1	6021210079	REGLETA PA32/5 POLOS ATM-031	1
40	1	6021450076	INSTALACION ELECTRICA ATM-031	1
41	1	6021450001	OMEGA SUJ.CONTACTORES DIN 2069	0.2
42	1	A169090017	SOPORTE BISAG.SUP.IZDA ATM-031	1
43	2	6025090134	TORN.M5x16 INOX EXAGON DIN 933	2
44	2	6025210042	ARANDELA ALA ANCHA M5 INOX	2
45	1	A169090018	SOPORTE BISAG.INF.IZDA ATM-031	1
46	1	A171050036	TAPA+BANDEJA EVAPORAD ATM-031	1
47	1	A109050656	SOPORTE VENTILAD.EVAP.ATM-031	1
48	1	6021050062	VENTILADOR EVAPORADOR ATM-031	1
49	1	6029010145	EV.5T 4R 271A 4.5S PIN.ATM-031	1
50	1	A173010139	BANCADA UD.CONDENSADO ATM-031	1
51	1	A173010140	UD.CONDENSADORA ATM-031	1
52	2	A109170230	APOYO DEP.LIQUIDO ATM-031	1
53	2	A109170223	BAFLE CONDENSADOR ATM-031	1
54	2	6021010001	COMPRESOR ATM-031	1
55	2	6047010010	FILTRO UD.CON.ELIMINAT ATM-031	1
56	2	6047050013	DEPOSIT.LIQ. RV-65x204 ATM-031	1
57	2	6021310049	VALVULA EXPANS TS2 R/S ATM-031	1
58	2	6021310050	ORIFIC-01.C.FIL.ADAP.SOLDA ATM	1
59	2	6029020026	CONDENSA 6T 4R 275A 2S ATM-031	1
60	2	6021050063	VENTILADOR UD.CONDENS.ATM-031	1
61	2	6021310003	VALVULA OBUS COMPLETA RF.HB-1S	2
62	1	A109050658	BANDEJA EVAPOR. AUTOM.ATM-031	1
63	1	A181010005	ENCIMERA ATM-031	1
64	1	A109050664	Z SONDA PINCHO ATM-031	1
65	1	6033090100	CASQUILLO EJE PUERTA ATM-031	2
66	1	A109010621	LATERAL POSTIZO ATM-031	1
67	1	6021010042	RELE DE ARRANQUE	1
68	1	6021010035	COND.DE ARRANQUE	1
69	1	A109050657	DECORATIVO ENCIMERA ATM-031	1

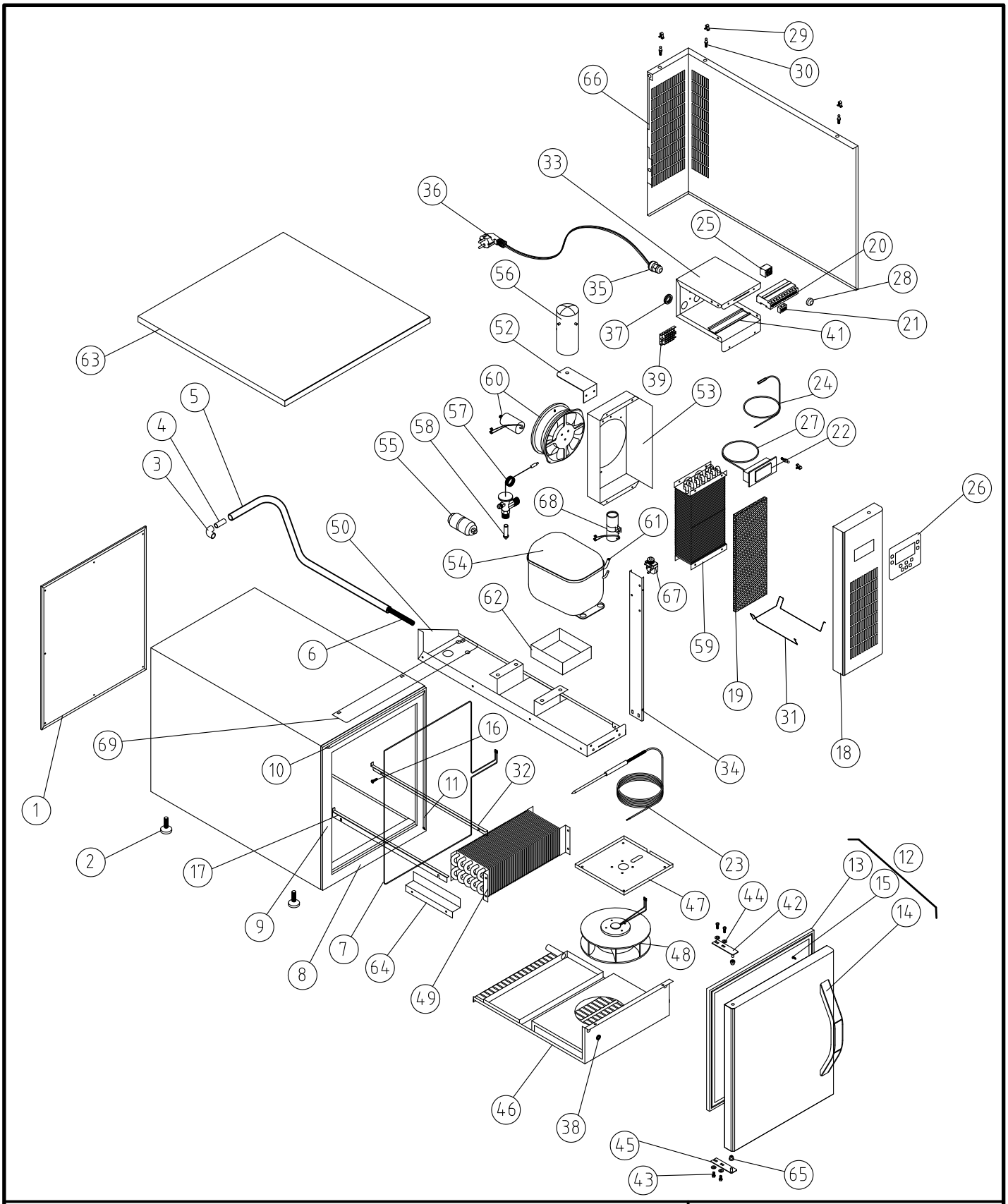

A1 ABATIDORES

COD. PIEZA: X

SUSTITUYE A: .

SUSTITUIDO POR: .

COTAS SIN TOLERANCIA DIN 7168-f

Material: **INOX**

Acabado: **ACABADO**

ANGULAR

GRADO TOLERANCIA	FINO	MEDIO	GRUESO
HASTA 10 mm	±1°		±1° 30'
MAS DE 10 A 50 mm	±30'		±50'
MAS DE 50 A 120 mm	±20'		±25'
MAS DE 120 A 400 mm	±10'		±15'
MAS DE 400 mm	±5'		±10'

LINEAL

GRADO TOLERANCIA	FINO	MEDIO	GRUESO
HASTA 3 mm	±0,05	±0,10	±0,15
MAS DE 3 A 6 mm	±0,05	±0,10	±0,20
MAS DE 6 A 30 mm	±0,10	±0,20	±0,50
MAS DE 30 A 120 mm	±0,15	±0,30	±0,80
MAS DE 120 A 400 mm	±0,20	±0,50	±1,20
MAS DE 400 A 1000 mm	±0,30	±0,80	±2,00
MAS DE 1000 A 2000 mm	±0,50	±1,20	±3,00

COMÚN A

MODELO	Ud.	MODELO	Ud.	MODELO	Ud.
ATM-031	1				

MODIFICACION Nº	RESPONSABLE
1	J.A. PULIDO
FECHA: 11-2-10	

A4	Nombre	Fecha
Dibujado	J.A. PULIDO	5-11-08

FAGOR

FAGOR

Escala 1:18

RECAMBIOS ATM-031

Código máquina: CODIGO