SAGI - BASE REFRIGERATA lt. 325, prof.60 cm, 0/+10°C
KUJBM - 25-07-2006 » 29-06-2007

/A=PIANO CON ALZATINA
/A=SHELF+ RIDGE
/A=PLATTE MIT RUECKLEISTE
/A=RAYON AVEC ETAGERE
/A=TOPE CON ELEV.

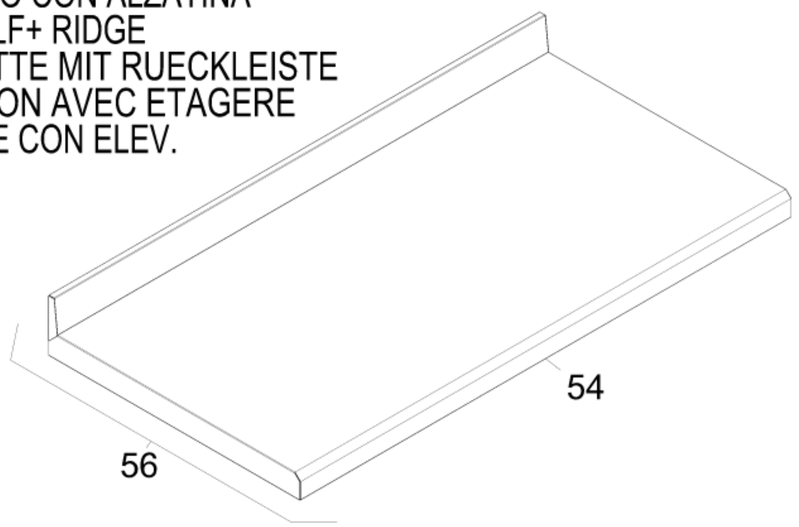

/M=PIANO SENZA ALZATINA
/M=SHELF WITHOUT RIDGE
/M=PLATTE OHNE RUECKLEISTE
/M=RAYON SANS ETAGERE
/M=TOPE SIN ELEV

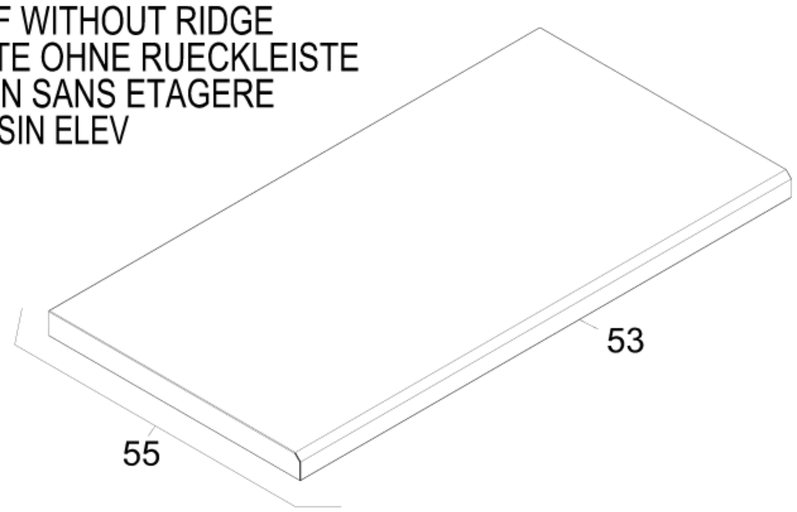

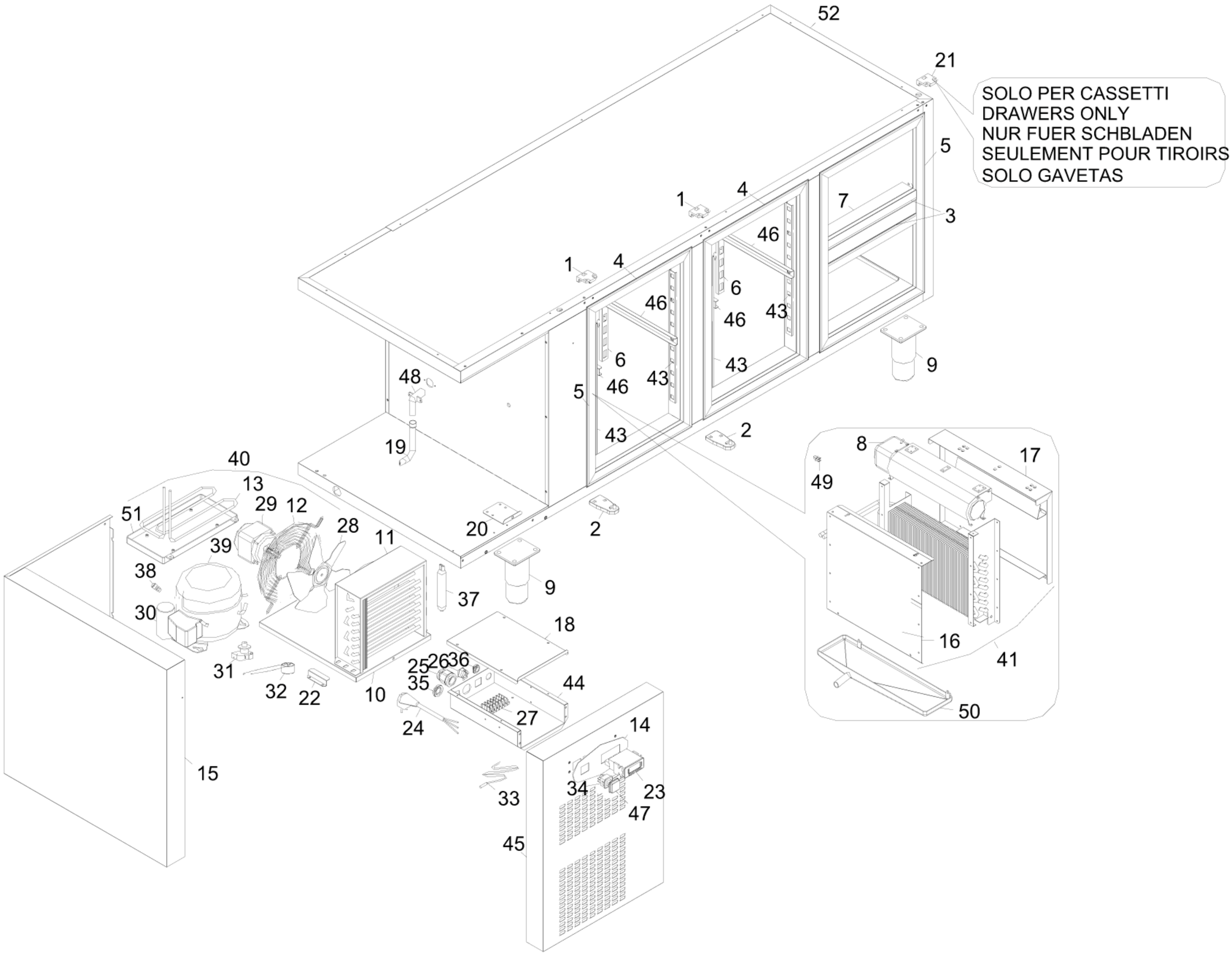

Modello Typ Model Modele Modelo

		KUJA KUJAA KUJAM	KUJA2 KUJA2A KUJA2M	KUJB KUJBA KUJBM	KUJB2 KUJB2A KUJB2M	KUJB4 KUJB4A KUJB4M
Num.cassetti Schublad Drawers Tiroirs Gabetas	1/2SUP	-	1	-	1	2
	1/2INF	-	1	-	1	2
Porte Türen Doors Portes Puertas		2	1	3	2	1

