FEM 500A-W

LISTA DE DESPIECE RECAMBIOS

ENVOLTORIO

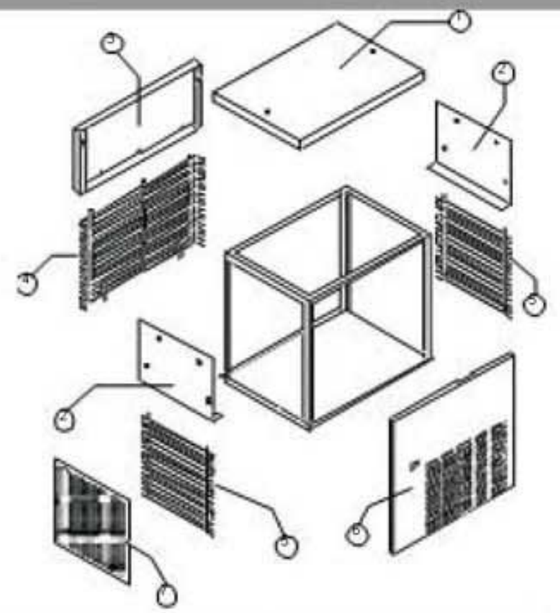

GRUPO FRIGORÍFICO

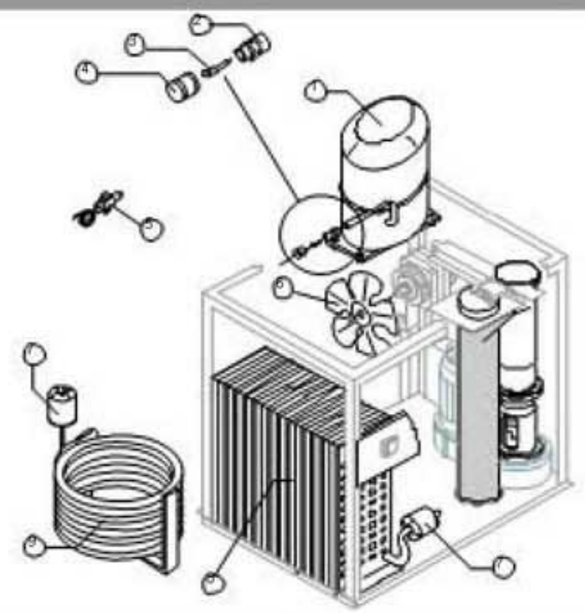

EVAPORADOR

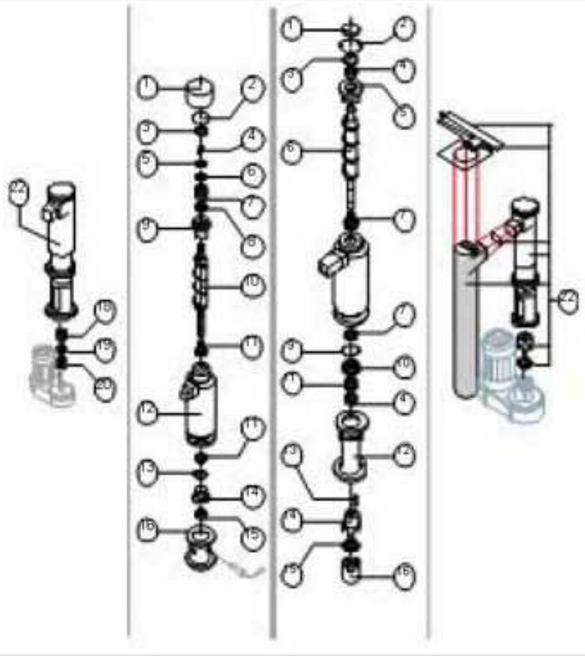

CIRCUITO HIDRÁULICO

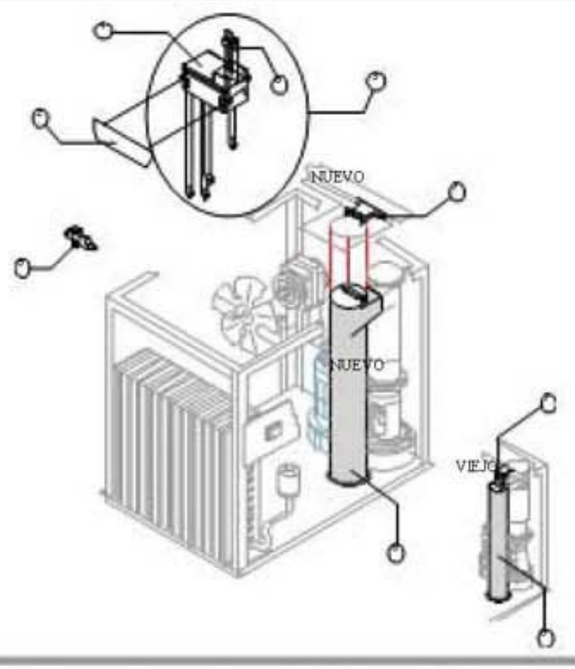

PARTES ELÉCTRICAS

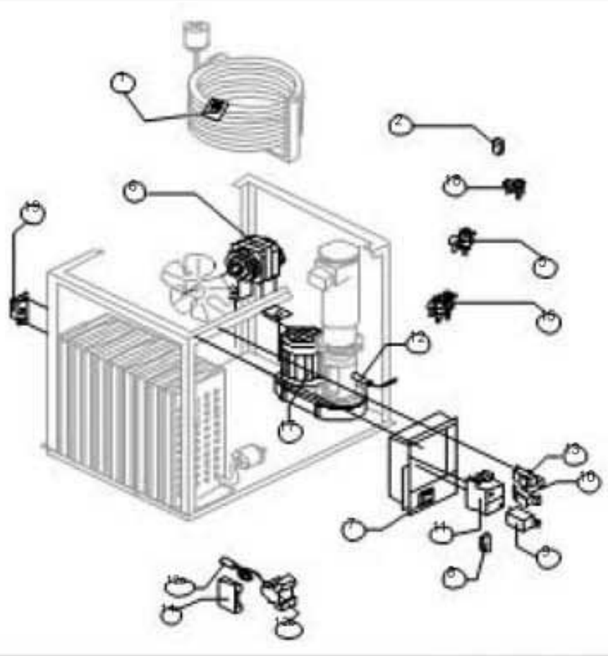

ENVOLTORIO

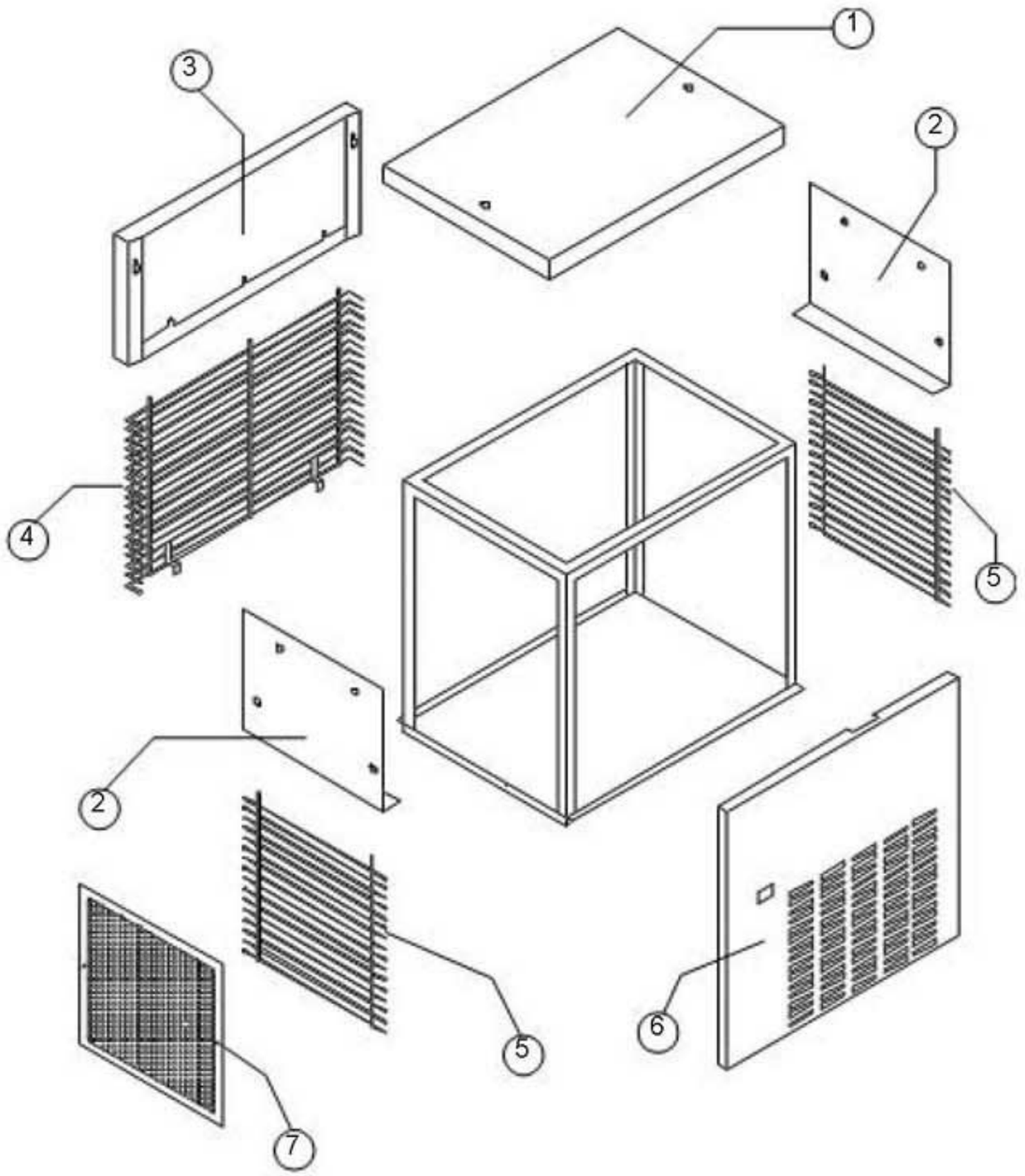

Componentes comunes

Ref.	Descripción recambio	Código
1	Top	BR00022667
2	Lado derecho y/o izquierdo	BR00022663
3	Panel posterior	BR00022665
4	Rejilla posterior	BR00D12060
5	Rejilla lateral	BR00D12061
6	Conjunto panel anterior	BR0C22662B

Componentes sólo versión aire

Ref.	Descripción recambio	Código
7	Filtro	BR00018163

GRUPO FRIGORÍFICO

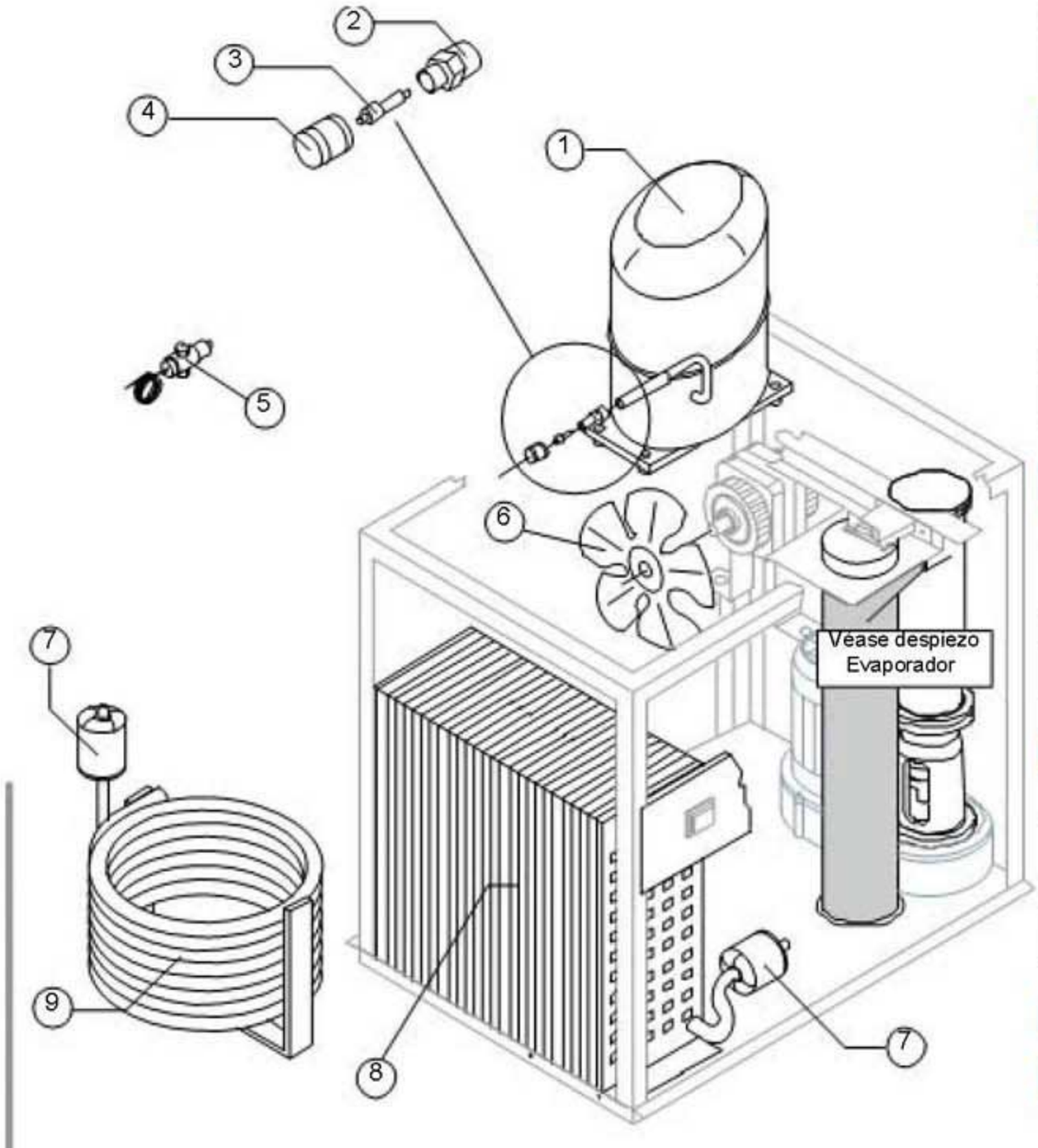

Componentes comunes

Ref.	Descripción recambio		Código
1	Compresor	Véase tabla	
2	Cuerpo válvula vacío-carga		BR00014007
3	Mecanismo válvula vacío-carga		BR00014005
4	Tapón válvula vacío-carga		BR00014006
7	Filtro sólido		BR00014084

Componentes sólo versión aire

Ref.	Descripción recambio		Código
6	Turbina aspirante		BR00020407
8	Condensador de aire	Versión actual	BR00020675
8	Conjunto condensador de aire	Hasta núm. 194938	BR00C20669

Componentes sólo versión agua

Ref.	Descripción recambio	Código
5	Válvula presostática	BR00020210
6	Turbina aspirante	BR00010213
9	Condensador de agua	BR00014212

Ref. 1 - Compresor

Tensión	Código	Notas
220/240V 50 Hz	BR00023543	
220/230V 60 Hz	BR00023642	
400V 3N 50 Hz	BR00023588	Versión actual
400V 3N 50 Hz	BR00023589	Hasta núm. 188963

FEM 500A-W

EVAPORADOR

Versión actual | Hasta núm.162639

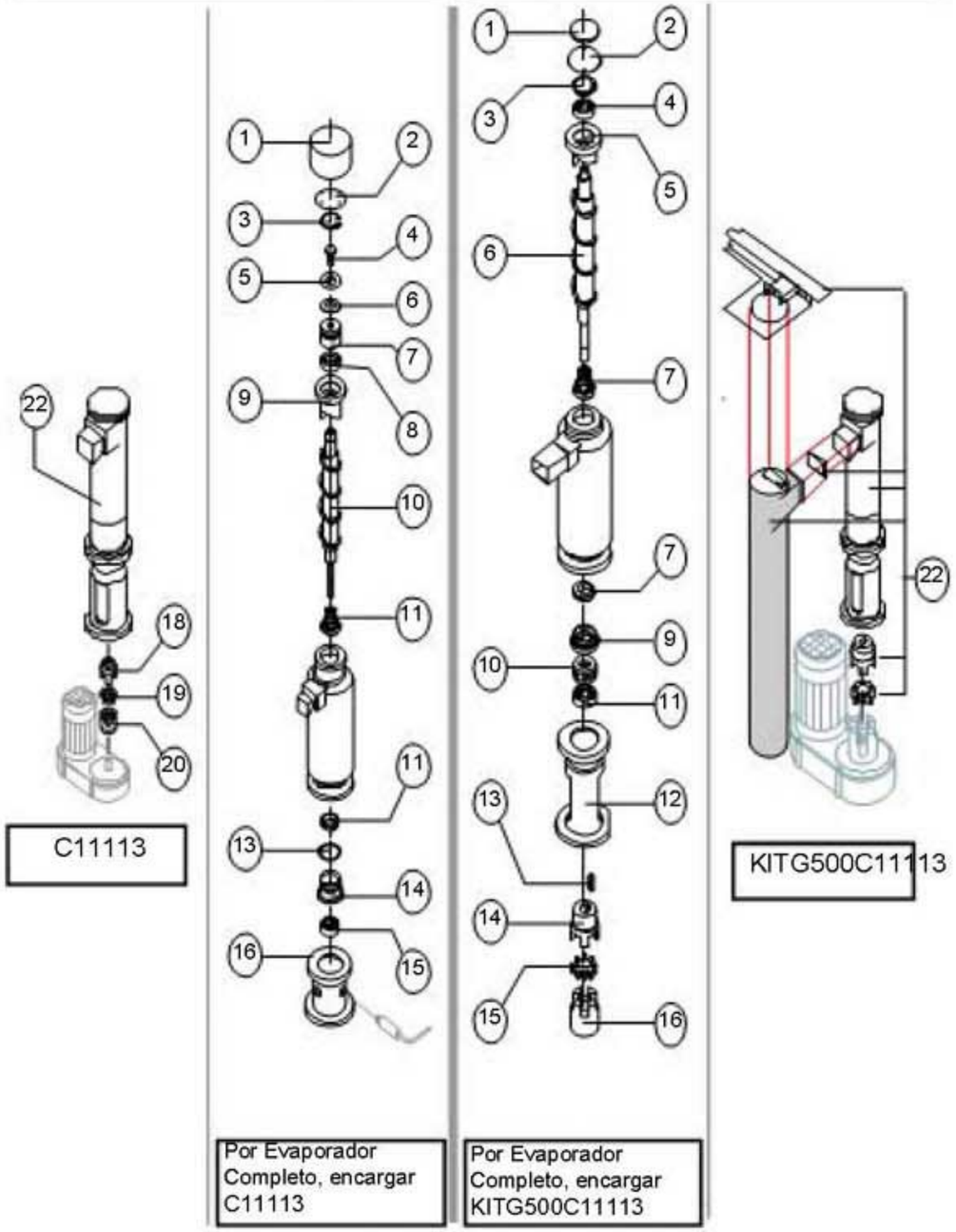

C11113

Por Evaporador Completo, encargar C11113

Por Evaporador Completo, encargar KITG500C11113

KITG500C11113

Ref.	Descripción recambio (versión actual)		Código
1	Recubrimiento aislante superior		BR00018165
2	Disco de cierre		BR00022670
3	Anillo de paro		BR00020116
4	Tornillo acero inoxidable	Versión actual	BR00020664
4	Tornillo acero inoxidable	Hasta núm. 169028	BR00015094
5	Disco de espesoramiento		BR00022829
6	Disco autolubricante		BR00020639
7	Cojinete de empuje inoxidable	Versión actual	BR00020685
7	Cojinete de empuje inoxidable	Hasta núm. 205975	BR00020648
8	Junta OR 4137	Versión actual	BR00020689
8	Anillo Corteco	Hasta núm. 205975	BR00020640
9	Rompehielos	Versión actual	BR00020781
9	Rompehielos	Hasta núm. 219167	BR00020645
10	Cóclea	Versión actual	BR00020780
10	Cóclea con tornillo	Hasta núm. 219167	BR00C20646
11	Junta cerámica		BR00020643
13	Masilla OR 4312 núm. NBR		BR00020205
14	Anillo de reducción		BR00020647
15	Cojinete inoxidable		BR00020113
16	Brida		BR00020644
18	Semijunta superior		BR00D20642
19	Elastómero antivibraciones		BR00020494
20	Semijunta inferior		BR00D20493
22	Evaporador completo	Versión actual	BR000C11113
22	Evaporador completo	Hasta núm. 230442	BRKITG500C11113

Ref.	Descripción recambio (Hasta núm. 155369)		Código
1	Esponja aislante		BR00018125
2	Disco de cierre		BR00022670
3	Anillo de paro		BR00020116
4	Cojinete inoxidable		BR00020113
5	Rompehielos		BR00020503
6	Cóclea		BR00020516
7	Junta cerámica		BR00020110
9	Masilla OR 4312 núm. NBR		BR00020205
10	Anillo para sello mecánico		BR00020504
11	Cojinetes de empuje inoxidables		BR00020111
12	Brida		BR00020482
13	Llave		BR00020431
14	Semijunta superior	Versión actual	BR00D20517
14	Semijunta superior	Hasta núm. 81178	BR00D20493
15	Elastómero antivibraciones		BR00020494
16	Semijunta inferior		BR00D20493
22	Evaporador completo	ex C11106	BRKITG500C11113

CIRCUITO HIDRÁULICO

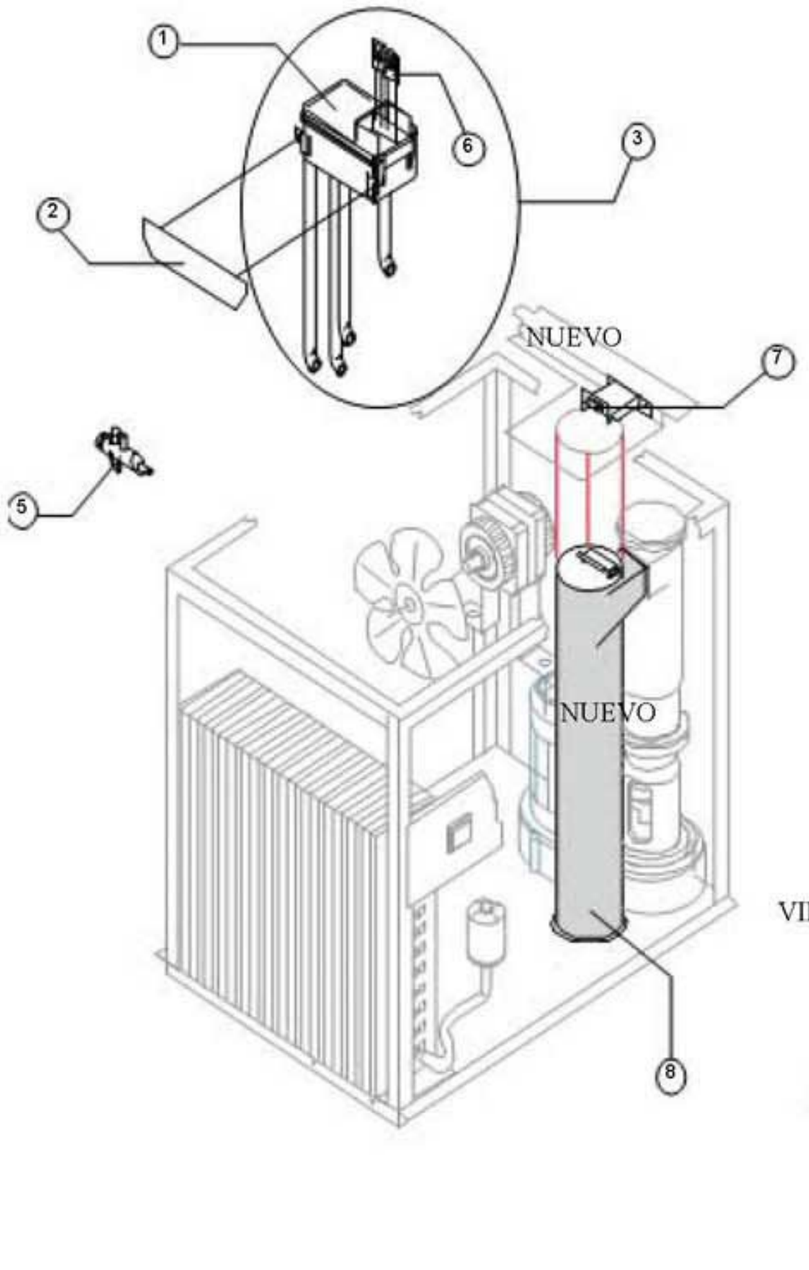

Componentes comunes

Ref.	Descripción recambio		Código
1	Bandeja doble micro		BR00010145
2	Placa soporte bandeja		BR00021133
3	Conjunto bandeja doble micro		BR00C10314
6	Microinterruptor		BR00023055
7	Microinterruptor contenedor lleno	Versión actual	BR00023196
7	Conjunto interruptor contenedor lleno	Hasta núm. 230442	BR00C22099
8	Conjunto tubo caida hielo	Versión actual	BR00C10460
8	Conjunto tubo caida hielo	Hasta núm. 230442	BR00C13115

Componentes sólo versión aire

Ref.	Descripción recambio	Código
5	Colectores descargas	BR00C10052

Componentes sólo versión agua

Ref.	Descripción recambio	Código
5	Colector descargas	BR00C10053

PARTES ELÉCTRICAS

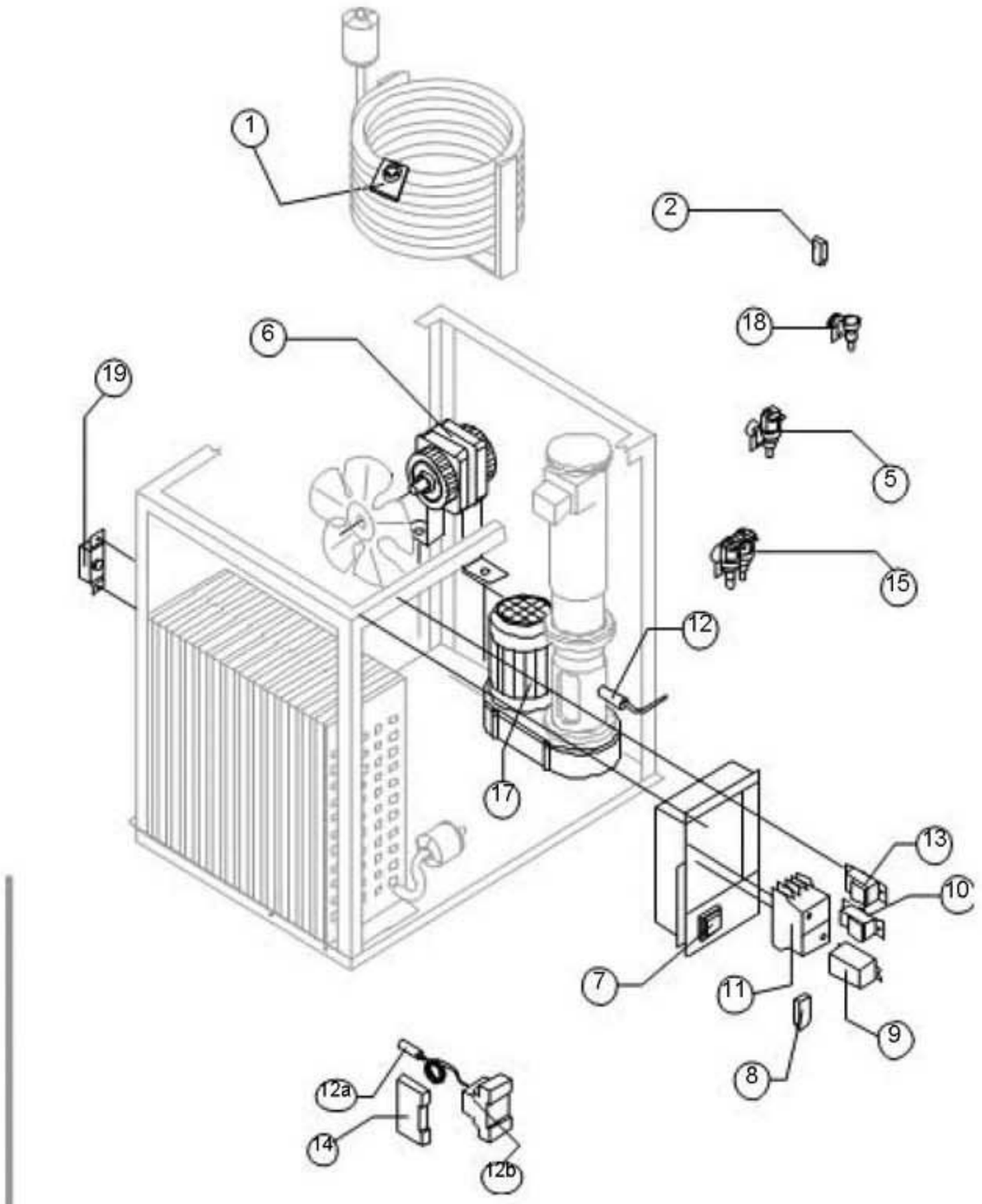

Componentes comunes

Ref.	Descripción recambio		Código
2	Filtro anti-perturbación	220/240V 50 Hz y 400V 3N 50 Hz	BR00C23457
5	Electroválvula entrada agua de 1 vía		BR00023115
7	Interruptor luminoso verde		BR00023327
10	Termostato Evaporador		BR00R23034
11	Telerruptor		BR00023147
12	Sensor de rotación con sonda	Versión actual	BR00023676
12ª	Sonda panel de mandos sensor de rotación	Hasta núm. 188580	BR00023634
12ª	Panel de mandos para sensor de rotación	Hasta núm. 188580	BR00023633
13	Termostato Contenedor		BR00R23421
14	Temporizador electrónico	Hasta núm. 155369	BR00023560
17	Motorreductor	Versión actual	BR00023638
17	Motorreductor	Hasta núm. 155369	BR00023571
19	Presostato de seguridad		BR00023342

Componentes sólo versión aire

Ref.	Descripción recambio		Código
6	Motor ventilador		BR00023121
8	Filtro anti-perturbación	220/240V 50 Hz y 400V 3N 50 Hz	BR00C23459
9	Presostato condensador		BR00023175

Componentes sólo versión agua

Ref.	Descripción recambio		Código
1	Termostato de seguridad	Hasta núm. 138027	BR00C23114
6	Motor ventilador		BR00023029
15	Electroválvula entrada agua de 2 vías	Hasta núm. 123470	BR00C23192
18	Conexión entrada agua de 1 vía		BR00010368