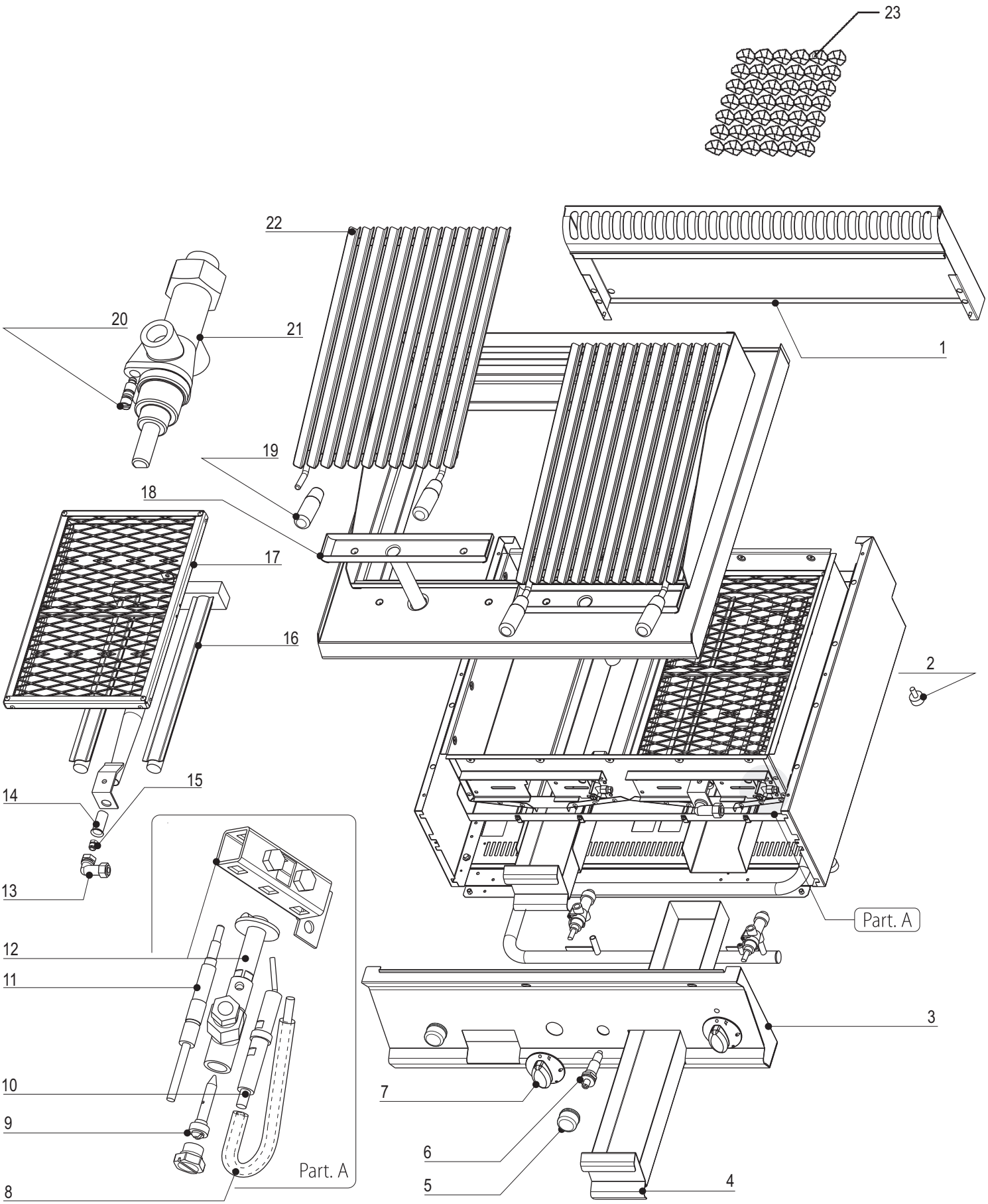
23
22
20
21
1
19
18
17
16
2
15
14
13
12
11
10
9
8
Part. A
Part. A
3
7
6
5
4

CODICI RICAMBIO PER FINITO / SPARE PARTS FOR THE FINISHED PRODUCT

Aggiornato al/Updated to 27/11/17

Artic./Item	Descrizione/Description	Modello/Model
613032	**GRIGLIA GAS A PIETRA LAVICA** **GAS LAVASTONE GRILL**	**GR35G7**

Cons./Recom.	Pos./Posit.	Ricambio/Replacement			Prezzo/Price List
	01053000	RC01053000	FIANCO DESTRO TOP L7	RIGHT SIDE PANEL L7	38,51
	01054000	RC01054000	FIANCO SINISTRO TOP L7	LEFT SIDE PANEL L7	38,51
	01900000	RC01900000	ANELLO CAPPUCCIO PIEZO	PIEZO IGNITER NIPPLE RING	8,99
	01	RC01050000	CAMINO 350 L7	FLUE 350 L7	82,32
	02	RC00311000	PIEDINO H=25 MM	FOOT	4,74
	03	RC01175000	CRUSCOTTO GR35G7	CONTROL PANEL GR35G7	68,52
	04	RC01481000	CASSETTO RACCOGLI OLIO	DRAWER ASSEMBLY GR70G7	59,69
	05	RC01685000	CAPPUCCIO IN GOMMA PER PIEZO	GUMMY CAP FOR PIEZO IGNITER	9,71
*	06	RC00128000	ACCENDITORE PIEZO CON DADO	PIEZO IGNITER	16,99
	07	RC01887000	MANOPOLA GAS NERA	GAS BLACK KNOB	8,15
	07	RC02074000	MANOPOLA GAS GRIGIA	GREY KNOB	8,79
*	08	RC00123000	CAVO PER CANDELETTA	WIRE FOR SPARK PLUG	9,27
*	10	RC00120000	CANDELETTA D'ACCENSIONE	SPARK PLUG	13,47
*	11	RC00118000	TERMOCOPPIA M9X1 L600	TERMOCOUPLE	15,56
*	12	RC00119000	PILOTA ACCENDITORE 3 VIE	PILOT IGNITER	23,17
	13	RC00130000	RACCORDO PORTAUGELLO	NOZZLE HOLDER CONNECTION SG	26,81
	14	RC01170000	BOCCOLA REGOLAZIONE ARIA D18-16	AIR REGULATION BUSHING D18-16	6,84
	16	RC00539000	BRUCIATORE GRILL	GRILL BURNER	122,14
	17	RC00543000	SUPPORTO PIETRA LAVICA	LAVASTONE SUPPORT	121,04
	18	RC00540000	VASCHETTA RACCOGLIGRASSI	FAT COLLECTION TRAY	66,76
	19	RC05001900	IMPUGNATURA	HANDLE	8,38
	21	RC05001400	RUBINETTO GAS	GAS COCK	79,66
	22	RC00541000	GRIGLIA CARNE	GRID	175,09

L'azienda si riserva il diritto di apportare ulteriori aggiornamenti senza preavviso. / The data may be updated without prior warning

Artic./Item	Descrizione/Description	Modello/Model
613032	**GRIGLIA GAS A PIETRA LAVICA** **GAS LAVASTONE GRILL**	**GR35G7**

Cons./Recom.	Pos./Posit.	Ricambio/Replacement			Prezzo/Price List
*	23	RC05001700	CONFEZIONE PIETRA LAVICA	LAVASTONE BAG	20,08

L'azienda si riserva il diritto di apportare ulteriori aggiornamenti senza preavviso. / The data may be updated without prior warning